КТ00,200,300-2-86

СССР	СТРОИТЕЛЬНЫЙ КАТАЛОГ ЧАСТЬ 3 ТИПОВАЯ ДОКУМЕНТАЦИЯ НА КОНСТРУКЦИИ, ИЗДЕЛИЯ И УЗЛЫ ЗДАНИЙ И СООРУЖЕНИЙ	СТРОИТЕЛЬНЫЕ КОНСТРУКЦИИ И ИЗДЕЛИЯ Серия 1.020.1-3пв Вып. I-I УДК 624.016.5
ЦИТП	КОНСТРУКЦИИ КАРКАСА МЕЖВИДОВОГО ПРИМЕНЕНИЯ МНОГОЭТАЖНЫХ ОБЩЕСТВЕННЫХ ЗДАНИЙ, ПРОИЗВОДСТВЕННЫХ И ВСПОМОГАТЕЛЬНЫХ ЗДАНИЙ ПРОМЫШЛЕННЫХ ПРЕДПРИЯТИЙ ДЛЯ СТРОИТЕЛЬСТВА НА ПРОСАДОЧНЫХ ГРУНТАХ И НА ПОДРАБАТЫВАЕМЫХ ТЕРРИТОРИЯХ	FJCG
ФЕВРАЛЬ 1986		На 2-х листах На 3-х страницах Страница I

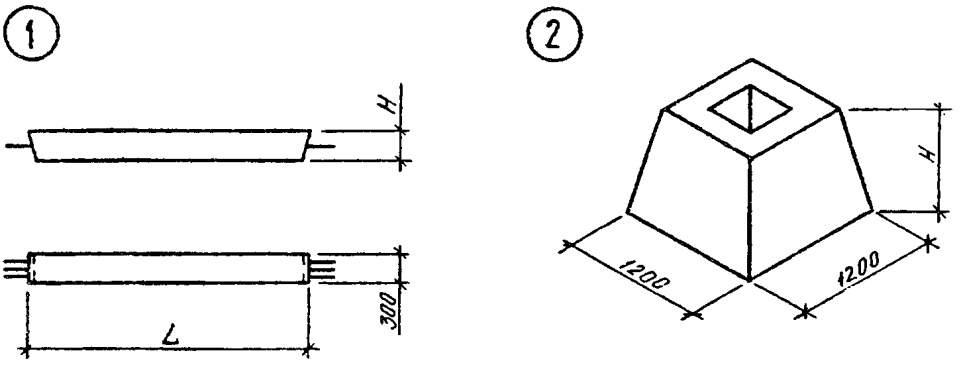

ТЕХНИЧЕСКАЯ ХАРАКТЕРИСТИКА

Выпуск I-I серии I.020.I-3пв содержит рабочие чертежи фундаментных связей-распорок и фундаментов.

Номенклатурой предусмотрены связи-распорки для зданий с шагом колонн 3,0; 4,5; 6,0; 7,2; 9,0; I2,0 м и фундаменты стаканного типа под колонны сечением 300х300 и 400х400 мм.

Бетон тяжелый марок 200 и 300.

Связи-распорки армированы пространственными сварными каркасами, а фундаменты - сварными сетками.

Продольная арматура пространственных каркасов из стали класса А-III, поперечная - из стали класса А-I. Арматура сварных сеток из стали классов А-I и А-III.

НОМЕНКЛАТУРА СВЯЗЕЙ-РАСПОРОК И ФУНДАМЕНТОВ

Эскиз	Марка изделия	Размеры, мм		Расход материалов				Масса изделия, т
				бетон		сталь, кг		
		L	H	объем, м³	марка	натуральн.	привед. к кл. А-I	
I	СР I2.2-2-IIIВ	I200	200	0,07	200	I2,5	I5,5	0,2
	СР I2.2-4-IIIВ					I6,4	2I,I	0,2
	СР I2.2-7-IIIВ					27,2	36,4	0,2
	СР I2.2-9-IIIВ					33,7	45,8	0,2
	СР I2.2-II-IIIВ					4I,5	56,7	0,2
	СР I2.2-I4-IIIВ					49,8	68,6	0,2
	СР 27.2-2-IIIВ	2700		0,I6		26,5	32,6	0,4
	СР 27.2-4-IIIВ					34,4	43,9	0,4
	СР 27.2-7-IIIВ					56,I	74,7	0,5
	СР 27.2-9-IIIВ					69,4	93,6	0,5

gost.e-ecolog.ru

КОНСТРУКЦИИ КАРКАСА МЕЖВИДОВОГО ПРИМЕНЕНИЯ МНОГОЭТАЖНЫХ ОБЩЕСТВЕННЫХ ЗДАНИЙ, ПРОИЗВОДСТВЕННЫХ И ВСПОМОГАТЕЛЬНЫХ ЗДАНИЙ ПРОМЫШЛЕННЫХ ПРЕДПРИЯТИЙ ДЛЯ СТРОИТЕЛЬСТВА НА ПРОСАДОЧНЫХ ГРУНТАХ И НА ПОДРАБАТЫВАЕМЫХ ТЕРРИТОРИЯХ	СТРОИТЕЛЬНЫЕ КОНСТРУКЦИИ И ИЗДЕЛИЯ Серия I.020.I-3пв Вып. I-I	Лист I Страница 2

Продолжение

Эскиз	Марка изделия	Размеры, мм		Расход материалов				Масса изделия, т
				бетон		сталь, кг		
		L	H	объем, м³	марка	натуральн.	привед. к кл. А-I	
(I)	СР 27.2-II-ПВ	2700	200	0,I6	200	85,0	II5,7	0,5
	СР 27.2-I4-ПВ					I0I,8	I39,7	0,5
	СР 42.2-2-ПВ	4200		0,25		40,5	49,6	0,7
	СР 42.2-4-ПВ					52,5	66,7	0,7
	СР 42.2-7-ПВ					85,I	II3,0	0,7
	СР 42.2-9-ПВ					I05,0	I4I,5	0,7
	СР 42.2-II-ПВ					I28,6	I74,8	0,8
	СР 42.2-I4-ПВ					I53,8	2I0,8	0,8
	СР 54.2-2-ПВ	5400		0,32		5I,8	63,3	0,9
	СР 54.2-4-ПВ					66,9	85,0	0,9
	СР 54.2-7-ПВ					I08,3	I43,7	0,9
	СР 54.2-9-ПВ					I33,5	I79,8	0,9
	СР 54.2-II-ПВ					I63,5	222,0	I,0
	СР 54.2-I4-ПВ					I95,4	267,7	I,0
	СР 72.3-2-ПВ	7200	300	0,65		69,9	85,I	I,7
	СР 72.3-4-ПВ					89,8	II3,6	I,7
	СР 72.3-7-ПВ					I44,3	I9I,0	I,8
	СР 72.3-9-ПВ					I77,5	238,4	I,8
	СР 72.3-II-ПВ					2I7,0	294,I	I,8
	СР 72.3-I4-ПВ					259,0	354,2	I,9
	СР I02.3-2-ПВ	I0200		0,92		III,5	I53,9	2,4
	СР I02.3-4-ПВ					I39,4	I93,8	2,4
	СР I02.3-7-ПВ					2I5,8	302,3	2,5
	СР I02.3-9-ПВ					262,3	368,8	2,6
	СР I02.3-II-ПВ					3I7,6	446,7	2,6
	СР I02.3-I4-ПВ					376,5	53I,0	2,7
(2)	IФ I2.9-I-ПВ		900	0,90	200	22,8	22,8	2,3
	IФ I2.9-2-ПВ				300	39,9	52,I	2,3
	2Ф I2.II-I-ПВ		I050	0,98	200	24,2	24,2	2,5
	2Ф I2.II-2-ПВ				300	55,2	73,5	2,5

C2BA УКАЗАНИЯ ПО ПРИМЕНЕНИЮ

Связи-распорки и фундаменты предназначены для применения в строительстве многоэтажных общественных зданий, производственных и вспомогательных зданий промышленных предприятий на подрабатываемых территориях.

Общие указания по применению и расчету изделий приведены в выпуске 0-I "Указания по применению изделий".

G2EE ИНЖЕНЕРНО-ГЕОЛОГИЧЕСКИЕ УСЛОВИЯ - подрабатываемые территории.

G2BQ СТЕПЕНЬ АГРЕССИВНОСТИ СРЕДЫ - неагрессивная.

ДОПОЛНИТЕЛЬНЫЕ ДАННЫЕ

Расшифровка марок связей-распорок.

Группа букв означает:

СР - связь-распорка фундаментов.

Первая группа цифр обозначает габариты (длина, высота) изделия в дециметрах.

Цифры второй группы, записанной через дефис, соответствуют несущей способности связи-распорки в десятках тонн.

Индекс несущей способности	2	4	7	9	II	I4
Несущая способность, тс	22,6	35,3	69,3	90,5	II4,5	I4I,3

Третья группа ПВ указывает на применение изделий, предназначенных для строительства на подрабатываемых территориях.

Пример маркировки: СР 42.2-9-ПВ - связь-распорка фундаментов длиной 4200 мм, сечением 300х200 (h) мм, с несущей способностью 90,5 тс, предназначенная для строительства на подрабатываемых территориях.

Расшифровка марок фундаментов.

Первая группа - тип элемента конструкции, размер стороны подошвы фундамента в дециметрах:

I Ф - фундамент под колонну сечением 300х300 мм,

2 Ф - фундамент под колонну сечением 400х400 мм.

Вторая группа - индекс несущих способностей фундамента.

Индекс несущей способности	Расчетная нагрузка на фундамент для колонн (тс)	
	300х300 мм	400х400 мм
I	80	90
2	230	350

Третья группа ПВ указывает на применение изделий, предназначенных для строительства на подрабатываемых территориях.

Пример маркировки: I Ф I2.9-2-ПВ - фундамент под колонну сечением 300х300 мм, размером подошвы I200 мм, высотой 900 мм, с допускаемой расчетной нагрузкой на фундамент 230 тс, предназначенный для строительства зданий на подрабатываемых территориях.

В7ЕАС О С Т А В П Р О Е К Т Н О Й Д О К У М Е Н Т А Ц И И

Выпуск I-I - Связи-распорки и фундаменты.

Объем проектных материалов, приведенных к формату А4, - I02 форматки.

В7ВААВТОР ПРОЕКТА КиевЗНИИЭП
252I33, Киев-I33, бульвар Леси Украинки, 26

В7НАУТВЕРЖДЕНИЕ Утверждены Госстроем СССР, протокол от 30.07.I985г. №АЧ-30.
Введены в действие с 0I.II.I985г.

В7КАПОСТАВЩИК Киевский филиал ЦИТП, 252057, Киев-57, ул. Элена Потье, I2

Инв.№
Катал.л.№ 052773

gost.e-ecolog.ru