СССР

ЦИТП

ОКТЯБРЬ
1990

СТРОИТЕЛЬНЫЙ КАТАЛОГ
ЧАСТЬ 3
ТИПОВАЯ ДОКУМЕНТАЦИЯ НА КОНСТРУКЦИИ, ИЗДЕЛИЯ И УЗЛЫ ЗДАНИЙ И СООРУЖЕНИЙ

СТРОИТЕЛЬНЫЕ КОНСТРУКЦИИ И ИЗДЕЛИЯ
Серия I.020.I-2с/89
Выпуск 2-9

# КОНСТРУКЦИИ КАРКАСА МЕЖВИДОВОГО ПРИМЕНЕНИЯ МНОГОЭТАЖНЫХ ОБЩЕСТВЕННЫХ ЗДАНИЙ, ПРОИЗВОДСТВЕННЫХ И ВСПОМОГАТЕЛЬНЫХ ЗДАНИЙ ПРОМЫШЛЕННЫХ ПРЕДПРИЯТИЙ ДЛЯ СТРОИТЕЛЬСТВА В РАЙОНАХ СЕЙСМИЧНОСТЬЮ 7,8 и 9 БАЛЛОВ И В НЕСЕЙСМИЧЕСКИХ РАЙОНАХ С ИЗГОТОВЛЕНИЕМ ИЗДЕЛИЙ КАРКАСА В ЕДИНЫХ ОПАЛУБОЧНЫХ ФОРМАХ

УДК 624.0I6.5

На I0 листах
На I9 страницах
Страница I

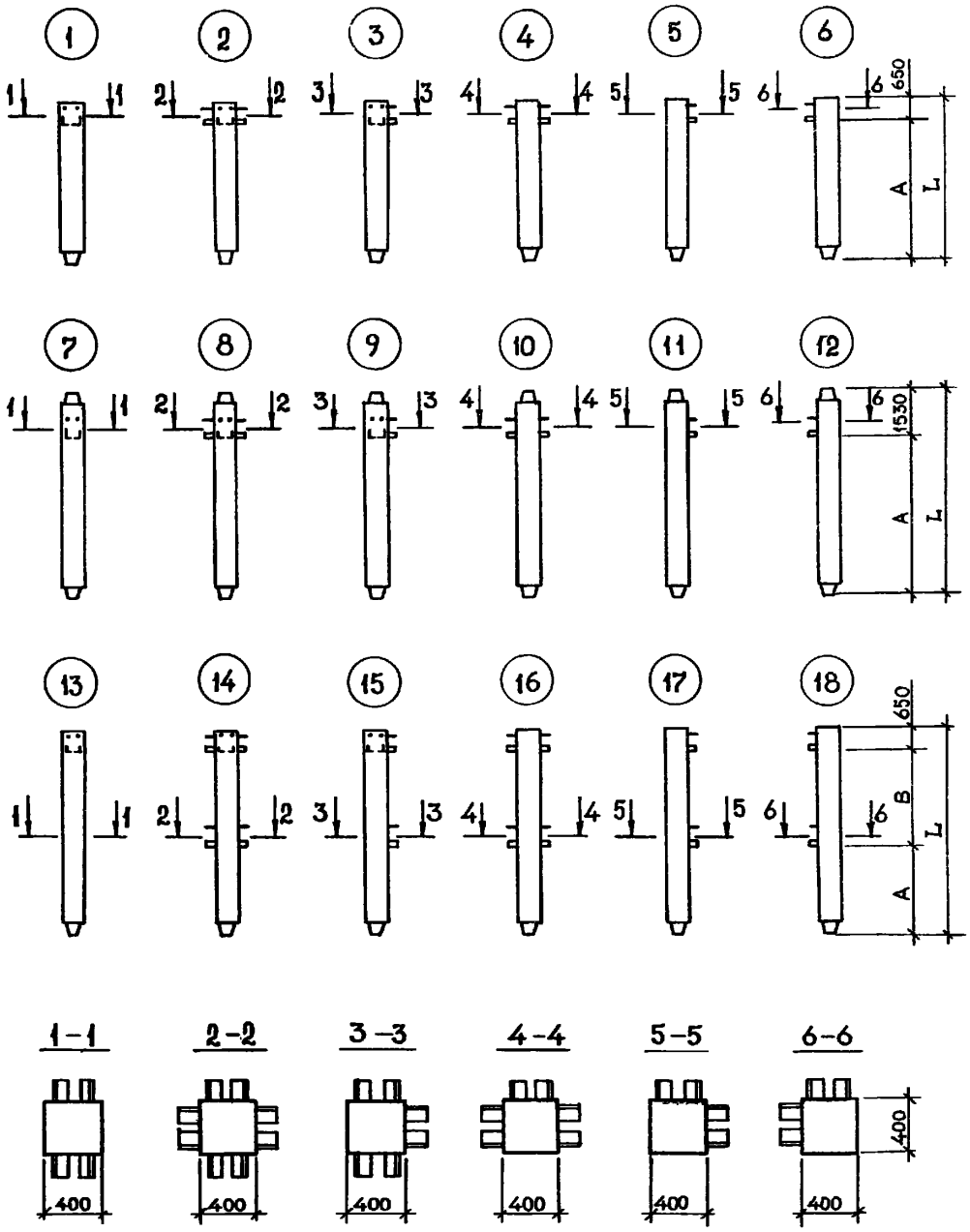


gost.e-ecolog.ru

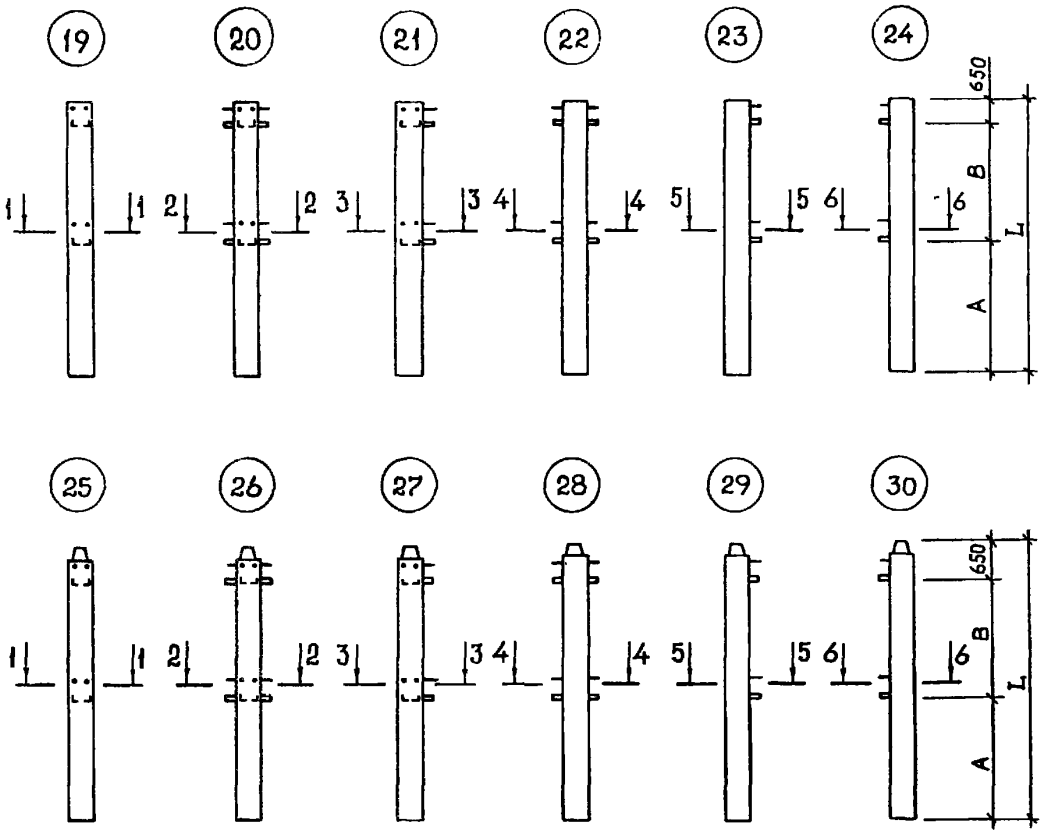


D1AA ТЕХНИЧЕСКАЯ ХАРАКТЕРИСТИКА

Бетон тяжелый классов В25,В30,В35,В40,В45.

Продольная арматура - из стали класса А-III диаметром 20-40 мм.

Поперечная - из стали класса А-I

Колонны армированы пространственными каркасами,собираемыми из стержней продольной арматуры, замкнутых хомутов,сеток косвенного армирования,отдельных стержней и закладных изделий.

КОНСТРУКЦИИ КАРКАСА МЕЖВИДОВОГО ПРИМЕНЕНИЯ МНОГОЭТАЖНЫХ ОБЩЕСТВЕННЫХ ЗДАНИЙ, ПРОИЗВОДСТВЕННЫХ И ВСПОМОГАТЕЛЬНЫХ ЗДАНИЙ ПРОМЫШЛЕННЫХ ПРЕДПРИЯТИЙ ДЛЯ СТРОИТЕЛЬСТВА В РАЙОНАХ СЕЙСМИЧНОСТЬЮ 7, 8 и 9 БАЛЛОВ И В НЕСЕЙСМИЧЕСКИХ РАЙОНАХ С ИЗГОТОВЛЕНИЕМ ИЗДЕЛИЙ КАРКАСА В ЕДИНЫХ ОПАЛУБОЧНЫХ ФОРМАХ



## НОМЕНКЛАТУРА КОЛОНН

| Эскиз | Марка изделия | Размеры, мм | | | Класс бетона | Расход материалов | | | Масса изделия, кг |
|---|---|---|---|---|---|---|---|---|---|
| | | L | A | B | | Бетон, м³ | Сталь, кг | | |
| | | | | | | | натуральная | приведенная к кл.А-I | |
| I | IKB 54.45-I-C | 4520 | 3870 | – | B25 | 0,72 | I07,4 | I38,0 | I807 |
| | IKB 54.45-2-C | | | | B30 | | I32,6 | I73,5 | |
| | IKB 54.45-4-C | | | | B25 | | I50,2 | I98,7 | |
| | IKB 54.45-5-C | | | | B35 | | I76,6 | 236,6 | |
| | IKB 54.45-II-C | | | | | | 29I,5 | 40I,I | |
| 2 | 2KB 54.45-I-C | | | | B25 | | I27,4 | I60,I | |
| | 2KB 54.45-2-C | | | | | | I52,6 | I95,6 | |
| | 2KB 54.45-4-C | | | | B30 | | I70,2 | 220,9 | |
| | 2KB 54.45-5-C | | | | B25 | | I96,6 | 258,8 | |
| | 2KB 54.45-II-C | | | | B35 | | 3I3,6 | 426,2 | |
| | 2KB 54.45-I3-C | | | | | | 389,I | 53I,3 | |
| 3 | 3KB 54.45-I-C | | | | B25 | | I2I,I | I54,3 | |
| | 3KB 54.45-2-C | | | | | | I46,3 | I89,9 | |
| | 3KB 54.45-4-C | | | | B30 | | I63,9 | 2I5,0 | |
| | 3KB 54.45-5-C | | | | B25 | | I90,8 | 252,9 | |
| | 3KB 54.45-II-C | | | | B35 | | 306,6 | 4I9,7 | |
| 4 | 4KB 54.45-I-C | | | | B25 | | I23,I | I56,3 | |
| | 4KB 54.45-2-C | | | | | | I48,3 | I9I,9 | |
| | 4KB 54.45-4-C | | | | B30 | | I65,9 | 2I7,0 | |
| | 4KB 54.45-5-C | | | | B25 | | I92,3 | 254,9 | |
| | 4KB 54.45-II-C | | | | B35 | | 308,6 | 42I,7 | |
| | 4KB 54.45-I3-C | | | | | | 383,9 | 525,7 | |
| 5 | 5KB 54.45-I-C | | | | B25 | | II6,8 | I50,4 | |
| | 5KB 54.45-2-C | | | | | | I4I,9 | I86,0 | |
| | 5KB 54.45-4-C | | | | B30 | | I59,6 | 2II,2 | |
| | 5KB 54.45-5-C | | | | B25 | | I85,9 | 249,I | |
| | 5KB 54.45-II-C | | | | B35 | | 30I,6 | 4I5,I | |
| | 5KB 54.45-I3-C | | | | | | 376,6 | 5I8,5 | |
| 6 | 5KB 54.45-I-Cн | | | | B25 | | II6,8 | I50,4 | |
| | 5KB 54.45-2-Cн | | | | | | I4I,9 | I86,0 | |
| | 5KB 54.45-4-Cн | | | | B30 | | I59,6 | 2II,2 | |
| | 5KB 54.45-5-Cн | | | | B25 | | I85,9 | 249,I | |
| | 5KB 54.45-II-Cн | | | | B35 | | 30I,6 | 4I5,I | |
| | 5KB 54.45-I3-Cн | | | | | | 376,6 | 5I8,5 | |
| I | IKB 60.5I-I-C | 5I20 | 4470 | – | B25 | 0,8I | II5,I | I48,2 | 2047 |
| | IKB 60.5I-2-C | | | | | | I43,I | I88,5 | |
| | IKB 60.5I-4-C | | | | B30 | | I63,I | 207,4 | |
| | IKB 60.5I-5-C | | | | B25 | | I94,7 | 262,4 | |
| | IKB 60.5I-II-C | | | | B35 | | 326,7 | 437,9 | |
| 2 | 2KB 60.5I-I-C | | | | B25 | | I35,3 | I70,4 | |
| | 2KB 60.5I-2-C | | | | | | I63,5 | 2I0,7 | |
| | 2KB 60.5I-4-C | | | | B30 | | I83,5 | 2I9,7 | |
| | 2KB 60.5I-5-C | | | | B25 | | 2I5,5 | 284,6 | |
| | 2KB 60.5I-II-C | | | | B35 | | 345,7 | 47I,2 | |
| | 2KB 60.5I-I3-C | | | | | | 425,3 | 58I,8 | |
| 3 | 3KB 60.5I-I-C | | | | B25 | | I28,8 | I64,4 | |
| | 3KB 60.5I-2-C | | | | | | I57,2 | 204,7 | |

КОНСТРУКЦИИ КАРКАСА МЕЖВИДОВОГО ПРИМЕНЕНИЯ МНОГОЭТАЖНЫХ ОБЩЕСТВЕННЫХ ЗДАНИЙ ПРОИЗВОДСТВЕННЫХ И ВСПОМОГАТЕЛЬНЫХ ЗДАНИЙ ПРОМЫШЛЕННЫХ ПРЕДПРИЯТИЙ ДЛЯ СТРОИТЕЛЬСТВА В РАЙОНАХ СЕЙСМИЧНОСТЬЮ 7, 8 и 9 БАЛЛОВ И В НЕСЕЙСМИЧЕСКИХ РАЙОНАХ С ИЗГОТОВЛЕНИЕМ ИЗДЕЛИЙ КАРКАСА В ЕДИНЫХ СВАЛУБОЧНЫХ ФОРМАХ



Продолжение

| Эскиз | Марка изделия | Размеры, мм | | | Класс бетона | Расход материалов | | | Масса изделия, кг |
|---|---|---|---|---|---|---|---|---|---|
| | | L | A | B | | Бетон, м³ | Сталь, кг | | |
| | | | | | | | натуральная | приведенная к кл.A-I | |
| 3 | 3КВ 60.5I-4-С | 5I20 | 4470 | – | B30 | 0,8I | I77,2 | 233,3 | 2047 |
| | 3КВ 60.5I-5-С | | | | B25 | | 207,2 | 276,3 | |
| | 3КВ 60.5I-II-С | | | | B35 | | 338,6 | 464,6 | |
| 4 | 4КВ 60.5I-I-С | | | | B25 | | I30,8 | I66,4 | |
| | 4КВ 60.5I-2-С | | | | | | I59,2 | 206,7 | |
| | 4КВ 60.5I-4-С | | | | B30 | | I79,2 | 235,3 | |
| | 4КВ 60.5I-5-С | | | | B25 | | 209,2 | 278,3 | |
| | 4КВ 60.5I-II-С | | | | B35 | | 340,6 | 466,6 | |
| | 4КВ 60.5I-I3-С | | | | | | 424,9 | 583,3 | |
| 5 | 5КВ 60.5I-I-С | | | | B25 | | I24,4 | I60,6 | |
| | 5КВ 60.5I-2-С | | | | | | I52,8 | 200,9 | |
| | 5КВ 60.5I-4-С | | | | B30 | | I72,8 | 229,5 | |
| | 5КВ 60.5I-5-С | | | | B25 | | 202,8 | 272,5 | |
| | 5КВ 60.5I-II-С | | | | B35 | | 333,6 | 460,0 | |
| | 5КВ 60.5I-I3-С | | | | | | 4I7,7 | 576,0 | |
| 6 | 5КВ 60.5I-I-Сн | | | | B25 | | I24,4 | I60,6 | |
| | 5КВ 60.5I-2-Сн | | | | | | I52,8 | 200,9 | |
| | 5КВ 60.5I-4-Сн | | | | B30 | | I72,8 | 229,5 | |
| | 5КВ 60.5I-5-Сн | | | | B25 | | 202,8 | 272,5 | |
| | 5КВ 60.5I-II-Сн | | | | B35 | | 333,6 | 460,0 | |
| | 5КВ 60.5I-I3-Сн | | | | | | 4I7,7 | 576,0 | |
| 7 | IКС 54.54-I-С | 5400 | 3870 | – | B25 | 0,86 | I3I,9 | I7I,2 | 2I59 |
| | IКС 54.54-3-С | | | | B30 | | I6I,9 | 2I4,0 | |
| | IКС 54.54-4-С | | | | | | I83,2 | 244,4 | |
| | IКС 54.54-6-С | | | | | | 2I4,8 | 290,0 | |
| | IКС 54.54-7-С | | | | | | 266,6 | 359,9 | |
| | IКС 54.54-9-С | | | | | | 306,9 | 4I7,8 | |
| | IКС 54.54-I0-С | | | | B40 | | 306,9 | 4I7,8 | |
| | IКС 54.54-I3-С | | | | B35 | | 456,3 | 63I,7 | |
| 8 | 2КС 54.54-I-С | | | | B25 | | I55,9 | I99,I | |
| | 2КС 54.54-3-С | | | | B30 | | I85,9 | 24I,9 | |
| | 2КС 54.54-4-С | | | | | | 207,I | 272,3 | |
| | 2КС 54.54-6-С | | | | | | 238,7 | 3I7,9 | |
| | 2КС 54.54-7-С | | | | | | 292,9 | 39I,2 | |
| | 2КС 54.54-9-С | | | | | | 333,3 | 449,I | |
| | 2КС 54.54-I0-С | | | | B40 | | 333,3 | 449,I | |
| | 2КС 54.54-I3-С | | | | B35 | | 483,9 | 663,I | |
| 9 | 3КС 54.54-I-С | | | | B25 | | I48,9 | I92,5 | |
| | 3КС 54.54-3-С | | | | B30 | | I78,9 | 235,3 | |
| | 3КС 54.54-4-С | | | | | | 200,I | 265,7 | |
| | 3КС 54.54-6-С | | | | | | 23I,7 | 3II,3 | |
| | 3КС 54.54-7-С | | | | | | 285,7 | 383,8 | |
| | 3КС 54.54-9-С | | | | | | 326,I | 44I,7 | |
| | 3КС 54.54-I0-С | | | | B40 | | 326,I | 44I,7 | |
| | 3КС 54.54-I2-С | | | | B45 | | 384,3 | 528,6 | |
| | 3КС 54.54-I3-С | | | | B35 | | 469,6 | 646,6 | |
| I0 | 4КС 54.54-I-С | | | | B25 | | I50,9 | I94,5 | |

КОНСТРУКЦИИ КАРКАСА МЕЖВИДОВОГО ПРИМЕНЕНИЯ МНОГОЭТАЖНЫХ ОБЩЕСТВЕННЫХ ЗДАНИЙ ПРОИЗВОДСТВЕННЫХ И ВСПОМОГАТЕЛЬНЫХ ЗДАНИЙ ПРОМЫШЛЕННЫХ ПРЕДПРИЯТИЙ ДЛЯ СТРОИТЕЛЬСТВА В РАЙОНАХ СЕЙСМИЧНОСТЬЮ 7, 8 и 9 БАЛЛОВ И В НЕСЕЙСМИЧЕСКИХ РАЙОНАХ С ИЗГОТОВЛЕНИЕМ ИЗДЕЛИЙ КАРКАСА В ЕДИНЫХ ОПАЛУБОЧНЫХ ФОРМАХ



Продолжение

| Зоны | Марка изделия | Размеры, мм | | | Класс бетона | Расход материалов | | | Масса изделия, кг |
|---|---|---|---|---|---|---|---|---|---|
| | | L | A | B | | Бетон м³ | Сталь, кг | | |
| | | | | | | | натуральная | приведенная к кл.А-I | |
| I0 | 4КС 54.54-3-С | 5400 | 3870 | – | В30 | 0,86 | I80,9 | 237,3 | 2I59 |
| | 4КС 54.54-4-С | | | | | | 202,2 | 267,7 | |
| | 4КС 54.54-6-С | | | | | | 233,7 | 3I3,3 | |
| | 4КС 54.54-7-С | | | | | | 287,7 | 385,9 | |
| | 4КС 54.54-9-С | | | | | | 328,I | 443,8 | |
| | 4КС 54.54-I0-С | | | | В40 | | 328,I | 443,8 | |
| | 4КС 54.54-I2-С | | | | В45 | | 382,3 | 525,0 | |
| II | 5КС 54.54-I-С | | | | В25 | | I43,8 | I88,0 | |
| | 5КС 54.54-3-С | | | | В30 | | I73,8 | 230,8 | |
| | 5КС 54.54-4-С | | | | | | I95,0 | 26I,I | |
| | 5КС 54.54-6-С | | | | | | 226,6 | 306,7 | |
| | 5КС 54.54-7-С | | | | | | 280,4 | 378,5 | |
| | 5КС 54.54-8-С | | | | В40 | | 280,4 | 378,5 | |
| | 5КС 54.54-9-С | | | | В30 | | 320,8 | 436,5 | |
| | 5КС 54.54-II-С | | | | В35 | | 377,5 | 52I,2 | |
| | 5КС 54.54-I3-С | | | | | | 46I,7 | 637,5 | |
| I2 | 5КС 54.54-I-Сн | | | | В25 | | I43,8 | I88,0 | |
| | 5КС 54.54-3-Сн | | | | В30 | | I73,8 | 230,8 | |
| | 5КС 54.54-4-Сн | | | | | | I95,0 | 26I,I | |
| | 5КС 54.54-6-Сн | | | | | | 226,6 | 306,7 | |
| | 5КС 54.54-7-Сн | | | | | | 280,4 | 378,5 | |
| | 5КС 54.54-8-Сн | | | | В40 | | 280,4 | 378,5 | |
| | 5КС 54.54-9-Сн | | | | В30 | | 320,8 | 436,5 | |
| | 5КС 54.54-II-Сн | | | | В35 | | 377,5 | 52I,2 | |
| | 5КС 54.54-I3-Сн | | | | | | 46I,7 | 637,5 | |
| 7 | IКС 60.60-I-С | 6000 | 4470 | – | В25 | 0,96 | I39,6 | I8I,3 | 2399 |
| | IКС 60.60-3-С | | | | В30 | | I72,8 | 228,9 | |
| | IКС 60.60-4-С | | | | | | I96,4 | 262,7 | |
| | IКС 60.60-6-С | | | | | | 23I,6 | 3I3,3 | |
| | IКС 60.60-7-С | | | | | | 288,4 | 390,0 | |
| | IКС 60.60-9-С | | | | | | 333,2 | 454,4 | |
| | IКС 60.60-I0-С | | | | В40 | | 333,2 | 454,4 | |
| | IКС 60.60-I3-С | | | | В35 | | 498,0 | 689,3 | |
| 8 | 2КС 60.60-I-С | | | | В25 | | I63,6 | 209,2 | |
| | 2КС 60.60-3-С | | | | В30 | | I96,7 | 256,8 | |
| | 2КС 60.60-4-С | | | | | | 220,4 | 290,5 | |
| | 2КС 60.60-6-С | | | | | | 255,6 | 34I,I | |
| | 2КС 60.60-7-С | | | | | | 3I4,8 | 42I,3 | |
| | 2КС 60.60-9-С | | | | | | 359,6 | 485,6 | |
| | 2КС 60.60-I0-С | | | | В40 | | 359,6 | 485,6 | |
| | 2КС 60.60-I3-С | | | | В35 | | 523,6 | 720,5 | |
| 9 | 3КС 60.60-I-С | | | | В25 | | I56,5 | 202,6 | |
| | 3КС 60.60-3-С | | | | В30 | | I89,7 | 250,2 | |
| | 3КС 60.60-4-С | | | | | | 2I3,3 | 284,0 | |
| | 3КС 60.60-6-С | | | | | | 248,5 | 334,6 | |
| | 3КС 60.60-7-С | | | | | | 307,5 | 4I4,0 | |
| | 3КС 60.60-9-С | | | | | | 352,3 | 478,4 | |
| | 3КС 60.60-I0-С | | | | В40 | | 352,3 | 478,4 | |

КОНСТРУКЦИИ КАРКАСА МЕЖВИДОВОГО ПРИМЕНЕНИЯ МНОГОЭТАЖНЫХ ОБЩЕСТВЕННЫХ ЗДАНИЙ ПРОИЗВОДСТВЕННЫХ И ВСПОМОГАТЕЛЬНЫХ ЗДАНИЙ ПРОМЫШЛЕННЫХ ПРЕДПРИЯТИЙ ДЛЯ СТРОИТЕЛЬСТВА В РАЙОНАХ СЕЙСМИЧНОСТЬЮ 7, 8 и 9 БАЛЛОВ И В НЕСЕЙСМИЧЕСКИХ РАЙОНАХ С ИЗГОТОВЛЕНИЕМ ИЗДЕЛИЙ КАРКАСА В ЕДИНЫХ ОПАЛУБОЧНЫХ ФОРМАХ



Продолжение

| Эскиз | Марка изделия | Размеры, мм | | | Класс бетона | Расход материалов | | | Масса изделия, кг |
|---|---|---|---|---|---|---|---|---|---|
| | | L | A | B | | Бетон, м³ | Сталь, кг | | |
| | | | | | | | натуральная | приведенная к кл.A-I | |
| 9 | 3КС 60.60-I2-С | 6000 | 4470 | – | B45 | 0,96 | 4I6,4 | 574,9 | 2399 |
| | 3КС 60.60-I3-С | | | | B35 | | 5I0,6 | 704,2 | |
| I0 | 4КС 60.60-I-С | | | | B25 | | I58,5 | 204,8 | |
| | 4КС 60.60-3-С | | | | B30 | | I9I,7 | 252,2 | |
| | 4КС 60.60-4-С | | | | | | 2I5,3 | 286,0 | |
| | 4КС 60.60-6-С | | | | | | 250,5 | 336,6 | |
| | 4КС 60.60-7-С | | | | | | 309,5 | 4I5,9 | |
| | 4КС 60.60-9-С | | | | | | 354,3 | 480,3 | |
| | 4КС 60.60-I0-С | | | | B40 | | 354,3 | 480,3 | |
| | 4КС 60.60-I2-С | | | | B45 | | 4I3,6 | 569,2 | |
| II | 5КС 60.60-I-С | | | | B25 | | I5I,5 | I98,I | |
| | 5КС 60.60-3-С | | | | B30 | | I84,7 | 245,6 | |
| | 5КС 60.60-4-С | | | | | | 208,3 | 279,4 | |
| | 5КС 60.60-6-С | | | | | | 243,5 | 329,9 | |
| | 5КС 60.60-7-С | | | | | | 302,3 | 408,6 | |
| | 5КС 60.60-8-С | | | | B40 | | 302,3 | 408,6 | |
| | 5КС 60.60-9-С | | | | B30 | | 347,I | 472,9 | |
| | 5КС 60.60-II-С | | | | B35 | | 409,6 | 566,2 | |
| | 5КС 60.60-I3-С | | | | | | 502,8 | 695,0 | |
| I2 | 5КС 60.60-I-Сн | | | | B25 | | I5I,5 | I98,I | |
| | 5КС 60.60-3-Сн | | | | B30 | | I84,7 | 245,6 | |
| | 5КС 60.60-4-Сн | | | | | | 208,3 | 279,4 | |
| | 5КС 60.60-6-Сн | | | | | | 243,5 | 329,9 | |
| | 5КС 60.60-7-Сн | | | | | | 302,3 | 408,6 | |
| | 5КС 60.60-8-Сн | | | | B40 | | 302,3 | 408,6 | |
| | 5КС 60.60-9-Сн | | | | B30 | | 347,I | 472,9 | |
| | 5КС 60.60-II-Сн | | | | B35 | | 409,6 | 566,2 | |
| | 5КС 60.60-I3-Сн | | | | | | 502,8 | 695,0 | |
| I3 | IКВ 60.III-I-С | III20 | 4470 | 6000 | B25 | I,70 | 236,9 | 303,5 | 4447 |
| | IКВ 60.III-3-С | | | | B30 | | 298,5 | 39I,5 | |
| | IКВ 60.III-4-С | | | | | | 342,I | 453,2 | |
| | IКВ 60.III-5-С | | | | B25 | | 408,I | 547,7 | |
| | IКВ 60.III-7-С | | | | B30 | | 5I4,5 | 692,3 | |
| | IКВ 60.III-9-С | | | | | | 596,5 | 8II,4 | |
| | IКВ 60.III-II-С | | | | B35 | | 703,7 | 970,5 | |
| | IКВ 60.III-I3-С | | | | | | 888,5 | I227,7 | |
| I4 | 2КВ 60.III-I-С | | | | B25 | | 280,9 | 353,6 | |
| | 2КВ 60.III-3-С | | | | B30 | | 342,5 | 44I,4 | |
| | 2КВ 60.III-4-С | | | | | | 386,3 | 503,8 | |
| | 2КВ 60.III-5-С | | | | B25 | | 45I,3 | 597,7 | |
| | 2КВ 60.III-7-С | | | | B30 | | 562,0 | 747,4 | |
| | 2КВ 60.III-9-С | | | | | | 644,0 | 866,5 | |
| | 2КВ 60.III-II-С | | | | B35 | | 746,0 | I0I9,8 | |
| | 2КВ 60.III-I3-С | | | | | | 938,8 | I286,2 | |
| I5 | 3КВ 60.III-I-С | | | | B25 | | 267,5 | 34I,I | |
| | 3КВ 60.III-3-С | | | | B30 | | 329,2 | 429,I | |
| | 3КВ 60.III-4-С | | | | | | 372,7 | 49I,6 | |
| | 3КВ 60.III-5-С | | | | B25 | | 438,0 | 585,2 | |

КОНСТРУКЦИИ КАРКАСА МЕЖВИДОВОГО ПРИМЕНЕНИЯ МНОГОЭТАЖНЫХ ОБЩЕСТВЕННЫХ ЗДАНИЙ,ПРОИЗВОДСТВЕННЫХ И ВСПОМОГАТЕЛЬНЫХ ЗДАНИЙ ПРОМЫШЛЕННЫХ ПРЕДПРИЯТИЙ ДЛЯ СТРОИТЕЛЬСТВА В РАЙОНАХ СЕЙСМИЧНОСТЬЮ 7, 8 и 9 БАЛЛОВ И В НЕСЕЙСМИЧЕСКИХ РАЙОНАХ С ИЗГОТОВЛЕНИЕМ ИЗДЕЛИЙ КАРКАСА В ЕДИНЫХ ОПАЛУБОЧНЫХ ФОРМАХ



Продолжение

| Зона | Марка изделия | Размеры, мм | | | Класс бетона | Расход материалов | | | Масса изделия, кг |
|---|---|---|---|---|---|---|---|---|---|
| | | L | A | B | | Бетон м³ | Сталь, кг | | |
| | | | | | | | натуральная | приведенная к кл.A-I | |
| I5 | 3КВ 60.III-7-С | III20 | 4470 | 6000 | B30 | I,70 | 547,6 | 733,5 | 4447 |
| | 3КВ 60.III-9-С | | | | | | 629,4 | 852,6 | |
| | 3КВ 60.III-II-С | | | | B35 | | 737,3 | I0I3,2 | |
| | 3КВ 60.III-I3-С | | | | | | 9I7,8 | I262,3 | |
| I6 | 4КВ 60.III-I-С | | | | B25 | | 27I,5 | 345,I | |
| | 4КВ 60.III-3-С | | | | B30 | | 333,I | 433,I | |
| | 4КВ 60.III-4-С | | | | | | 376,7 | 495,6 | |
| | 4КВ 60.III-5-С | | | | B25 | | 44I,9 | 589,2 | |
| | 4КВ 60.III-7-С | | | | B30 | | 55I,6 | 737,5 | |
| | 4КВ 60.III-9-С | | | | | | 633,6 | 856,6 | |
| | 4КВ 60.III-II-С | | | | | | 737,3 | I0II,4 | |
| | 4КВ 60.III-I3-С | | | | B35 | | 9I9,2 | I262,5 | |
| I7 | 5КВ 60.III-I-С | | | | B25 | | 258,2 | 332,8 | |
| | 5КВ 60.III-3-С | | | | B30 | | 3I9,8 | 420,7 | |
| | 5КВ 60.III-4-С | | | | | | 363,4 | 482,9 | |
| | 5КВ 60.III-5-С | | | | B25 | | 428,6 | 576,8 | |
| | 5КВ 60.III-7-С | | | | B30 | | 537,3 | 723,5 | |
| | 5КВ 60.III-9-С | | | | | | 6I9,4 | 842,6 | |
| | 5КВ 60.III-II-С | | | | B35 | | 725,5 | I000,8 | |
| I8 | 5КВ 60.III-I-Сн | | | | B25 | | 258,2 | 332,8 | |
| | 5КВ 60.III-3-Сн | | | | B30 | | 3I9,8 | 420,7 | |
| | 5КВ 60.III-4-Сн | | | | | | 363,4 | 482,9 | |
| | 5КВ 60.III-5-Сн | | | | B25 | | 428,6 | 576,8 | |
| | 5КВ 60.III-7-Сн | | | | | | 537,4 | 723,5 | |
| | 5КВ 60.III-9-Сн | | | | B30 | | 6I9,4 | 842,5 | |
| | 5КВ 60.III-II-Сн | | | | B35 | | 725,5 | I000,8 | |
| I9 | IКБ 60.I27-I-С | I2720 | 6070 | 6000 | B25 | 2,03 | 257,I | 330,4 | 5087 |
| | IКБ 60.I27-2-С | | | | | | 330,0 | 433,6 | |
| | IКБ 60.I27-4-С | | | | B30 | | 379,4 | 505,I | |
| | IКБ 60.I27-6-С | | | | | | 458,0 | 6I7,I | |
| | IКБ 60.I27-7-С | | | | | | 580,0 | 783,3 | |
| | IКБ 60.I27-I0-С | | | | B40 | | 677,5 | 92I,9 | |
| | IКБ 60.I27-II-С | | | | B35 | | 792,4 | I095,3 | |
| 20 | 2КБ 60.I27-I-С | | | | B25 | | 30I,6 | 380,4 | |
| | 2КБ 60.I27-2-С | | | | | | 373,8 | 483,6 | |
| | 2КБ 60.I27-4-С | | | | B30 | | 423,4 | 555,I | |
| | 2КБ 60.I27-6-С | | | | | | 502,0 | 667,I | |
| | 2КБ 60.I27-7-С | | | | | | 627,3 | 838,5 | |
| | 2КБ 60.I27-I0-С | | | | B40 | | 724,7 | 977,0 | |
| | 2КБ 60.I27-II-С | | | | B35 | | 835,4 | II44,4 | |
| | 2КБ 60.I27-I3-С | | | | B35 | | I054,2 | I450,8 | |
| 2I | 3КБ 60.I27-I-С | | | | B25 | | 288,2 | 367,8 | |
| | 3КБ 60.I27-2-С | | | | | | 36I,4 | 47I,3 | |
| | 3КБ 60.I27-4-С | | | | B30 | | 4I0,4 | 542,8 | |
| | 3КБ 60.I27-6-С | | | | | | 488,6 | 654,8 | |
| | 3КБ 60.I27-7-С | | | | | | 6I3,4 | 824,5 | |
| | 3КБ 60.I27-I0-С | | | | B40 | | 7I0,4 | 963,I | |
| | 3КБ 60.I27-II-С | | | | B35 | | 826,6 | II37,9 | |

КОНСТРУКЦИИ КАРКАСА МЕЖВИДОВОГО ПРИМЕНЕНИЯ МНОГОЭТАЖНЫХ ОБЩЕСТВЕННЫХ ЗДАНИЙ, ПРОИЗВОДСТВЕННЫХ И ВСПОМОГАТЕЛЬНЫХ ЗДАНИЙ ПРОМЫШЛЕННЫХ ПРЕДПРИЯТИЙ ДЛЯ СТРОИТЕЛЬСТВА В РАЙОНАХ СЕЙСМИЧНОСТЬЮ 7, 8 и 9 БАЛЛОВ И В НЕСЕЙСМИЧЕСКИХ РАЙОНАХ С ИЗГОТОВЛЕНИЕМ ИЗДЕЛИЙ КАРКАСА В ЕДИНЫХ ОПАЛУБОЧНЫХ ФОРМАХ



Продолжение

| Эскиз | Марка изделия | Размеры, мм | | | Класс бетона | Расход материалов | | | Масса изделия, кг |
|---|---|---|---|---|---|---|---|---|---|
| | | L | A | B | | Бетон, $м^3$ | Сталь, кг | | |
| | | | | | | | натуральная | приведенная к кл.A-I | |
| 22 | 4КБ 60.I27-I-С | I2720 | 6070 | 6000 | B25 | 2,03 | 292,2 | 37I,9 | 5087 |
| | 4КБ 60.I27-2-С | | | | | | 364,4 | 475,3 | |
| | 4КБ 60.I27-4-С | | | | B30 | | 4I4,4 | 546,8 | |
| | 4КБ 60.I27-6-С | | | | | | 492,6 | 658,8 | |
| | 4КБ 60.I27-7-С | | | | | | 6I7,4 | 828,5 | |
| | 4КБ 60.I27-I0-С | | | | B40 | | 7I4,4 | 967,I | |
| | 4КБ 60.I27-II-С | | | | B35 | | 826,6 | II36,I | |
| | 4КБ 60.I27-I3-С | | | | | | I035,3 | I427,I | |
| 23 | 5КБ 60.I27-I-С | | | | B25 | | 278,9 | 359,6 | |
| | 5КБ 60.I27-2-С | | | | | | 35I,I | 462,8 | |
| | 5КБ 60.I27-4-С | | | | B30 | | 400,7 | 534,4 | |
| | 5КБ 60.I27-6-С | | | | | | 479,3 | 646,2 | |
| | 5КБ 60.I27-7-С | | | | | | 603,7 | 8I4,4 | |
| | 5КБ 60.I27-II-С | | | | B35 | | 8I4,7 | II25,5 | |
| | 5КБ 60.I27-I3-С | | | | | | I020,4 | I4I2,3 | |
| 24 | 5КБ 60.I27-I-Сн | | | | B25 | | 278,9 | 359,6 | |
| | 5КБ 60.I27-2-Сн | | | | | | 35I,I | 462,8 | |
| | 5КБ 60.I27-4-Сн | | | | B30 | | 400,7 | 534,4 | |
| | 5КБ 60.I27-6-Сн | | | | | | 479,3 | 646,2 | |
| | 5КБ 60.I27-7-Сн | | | | | | 603,7 | 8I4,4 | |
| | 5КБ 60.I27-II-Сн | | | | B35 | | 8I4,7 | II25,5 | |
| | 5КБ 60.I27-I3-Сн | | | | | | I020,4 | I4I2,3 | |
| 25 | IКН 60.I36-I-С | I3600 | 6070 | 6000 | B25 | 2,I8 | 28I,8 | 363,5 | 5439 |
| | IКН 60.I36-3-С | | | | | | 359,7 | 474,0 | |
| | IКН 60.I36-4-С | | | | B30 | | 4I2,4 | 550,7 | |
| | IКН 60.I36-6-С | | | | | | 496,6 | 670,4 | |
| | IКН 60.I36-7-С | | | | | | 629,2 | 847,5 | |
| | IКН 60.I36-9-С | | | | | | 730,6 | 995,8 | |
| | IКН 60.I36-I0-С | | | | B40 | | 730,6 | 995,8 | |
| | IКН 60.I36-I3-С | | | | B35 | | II0I,2 | I520,I | |
| 26 | 2КН 60.I36-I-С | | | | B25 | | 329,6 | 4I9,3 | |
| | 2КН 60.I36-3-С | | | | | | 407,6 | 529,9 | |
| | 2КН 60.I36-4-С | | | | B30 | | 460,2 | 606,5 | |
| | 2КН 60.I36-6-С | | | | | | 544,4 | 726,2 | |
| | 2КН 60.I36-7-С | | | | | | 68I,9 | 9I0,0 | |
| | 2КН 60.I36-9-С | | | | | | 783,3 | I058,3 | |
| | 2КН 60.I36-I0-С | | | | B40 | | 783,3 | I058,3 | |
| | 2КН 60.I36-I3-С | | | | B35 | | II53,9 | I582,4 | |
| 27 | 3КН 60.I36-I-С | | | | B25 | | 3I5,6 | 406,I | |
| | 3КН 60.I36-3-С | | | | | | 393,0 | 5I6,6 | |
| | 3КН 60.I36-4-С | | | | B30 | | 446,2 | 593,3 | |
| | 3КН 60.I36-6-С | | | | | | 530,4 | 7I3,0 | |
| | 3КН 60.I36-7-С | | | | | | 666,5 | 895,4 | |
| | 3КН 60.I36-9-С | | | | | | 768,7 | I043,7 | |
| | 3КН 60.I36-I0-С | | | | B40 | | 768,7 | I043,7 | |
| | 3КН 60.I36-I2-С | | | | B45 | | 905,0 | I247,I | |
| | 3КН 60.I36-I3-С | | | | B35 | | II26,4 | I549,8 | |

КОНСТРУКЦИИ КАРКАСА МЕЖВИДОВОГО ПРИМЕНЕНИЯ МНОГОЭТАЖНЫХ ОБЩЕСТВЕННЫХ ЗДАНИЙ, ПРОИЗВОДСТВЕННЫХ И ВСПОМОГАТЕЛЬНЫХ ЗДАНИЙ ПРОМЫШЛЕННЫХ ПРЕДПРИЯТИЙ ДЛЯ СТРОИТЕЛЬСТВА В РАЙОНАХ СЕЙСМИЧНОСТЬЮ 7, 8 и 9 БАЛЛОВ И В НЕСЕЙСМИЧЕСКИХ РАЙОНАХ С ИЗГОТОВЛЕНИЕМ ИЗДЕЛИЙ КАРКАСА В ЕДИНЫХ ОПАЛУБОЧНЫХ ФОРМАХ



Продолжение

| Эскиз | Марка изделия | Размеры, мм | | | Класс бетона | Расход материалов | | | Масса изделия, кг |
|---|---|---|---|---|---|---|---|---|---|
| | | L | A | B | | Бетон, $м^3$ | Сталь, кг | | |
| | | | | | | | натуральная | приведенная к кл.А-I | |
| 28 | 4КН 60.I36-I-С | I3600 | 6070 | 6000 | B25 | 2,I8 | 3I9,8 | 4I0,3 | 5439 |
| | 4КН 60.I36-3-С | | | | B30 | | 396,4 | 520,6 | |
| | 4КН 60.I36-4-С | | | | | | 450,2 | 597,3 | |
| | 4КН 60.I36-6-С | | | | | | 534,4 | 7I7,0 | |
| | 4КН 60.I36-7-С | | | | | | 67I,4 | 899,4 | |
| | 4КН 60.I36-9-С | | | | | | 772,8 | I047,7 | |
| | 4КН 60.I36-I0-С | | | | B40 | | 772,8 | I047,7 | |
| | 4КН 60.I36-I2-С | | | | B45 | | 90I,I | I224,3 | |
| 29 | 5КН 60.I36-I-С | | | | B25 | | 305,5 | 397,0 | |
| | 5КН 60.I36-3-С | | | | B30 | | 382,3 | 507,5 | |
| | 5КН 60.I36-4-С | | | | | | 436,I | 584,I | |
| | 5КН 60.I36-6-С | | | | | | 5I9,I | 700,8 | |
| | 5КН 60.I36-7-С | | | | | | 656,9 | 884,7 | |
| | 5КН 60.I36-8-С | | | | B40 | | 656,9 | 884,7 | |
| | 5КН 60.I36-9-С | | | | B30 | | 758,3 | I032,9 | |
| | 5КН 60.I36-II-С | | | | B35 | | 89I,4 | I220,9 | |
| | 5КН 60.I36-I3-С | | | | | | III0,7 | I53I,3 | |
| 30 | 5КН 60.I36-I-Сн | | | | B25 | | 305,5 | 397,0 | |
| | 5КН 60.I36-3-Сн | | | | B30 | | 382,4 | 507,5 | |
| | 5КН 60.I36-4-Сн | | | | | | 436,I | 584,I | |
| | 5КН 60.I36-6-Сн | | | | | | 5I9,I | 700,8 | |
| | 5КН 60.I36-7-Сн | | | | | | 656,9 | 884,7 | |
| | 5КН 60.I36-8-Сн | | | | B40 | | 656,9 | 884,7 | |
| | 5КН 60.I36-9-Сн | | | | B30 | | 758,3 | I032,9 | |
| | 5КН 60.I36-II-Сн | | | | B35 | | 89I,4 | I220,9 | |
| | 5КН 60.I36-I3-Сн | | | | | | III0,7 | I53I,3 | |
| 25 | IКН 60.I48-I-С | I4800 | 7270 | 6000 | B25 | 2,37 | 297,I | 383,8 | 59I9 |
| | IКН 60.I48-3-С | | | | B30 | | 38I,5 | 503,8 | |
| | IКН 60.I48-4-С | | | | | | 438,9 | 587,2 | |
| | IКН 60.I48-6-С | | | | | | 529,9 | 7I7,I | |
| | IКН 60.I48-7-С | | | | | | 670,5 | 907,6 | |
| | IКН 60.I48-9-С | | | | | | 783,9 | I068,9 | |
| | IКН 60.I48-I0-С | | | | B40 | | 783,9 | I068,9 | |
| | IКН 60.I48-I3-С | | | | B35 | | II78,5 | I630,0 | |
| 26 | 2КН 60.I48-I-С | | | | B25 | | 344,9 | 438,6 | |
| | 2КН 60.I48-3-С | | | | B30 | | 428,7 | 559,6 | |
| | 2КН 60.I48-4-С | | | | | | 486,7 | 642,0 | |
| | 2КН 60.I48-6-С | | | | | | 577,7 | 772,8 | |
| | 2КН 60.I48-7-С | | | | | | 723,2 | 970,2 | |
| | 2КН 60.I48-9-С | | | | | | 836,6 | II3I,5 | |
| | 2КН 60.I48-I0-С | | | | B40 | | 836,6 | II3I,5 | |
| | 2КН 60.I48-I3-С | | | | B35 | | I23I,2 | I697,7 | |
| 27 | 3КН 60.I48-I-С | | | | B25 | | 330,9 | 426,4 | |
| | 3КН 60.I48-3-С | | | | B30 | | 4I4,7 | 546,4 | |
| | 3КН 60.I48-4-С | | | | | | 472,7 | 629,8 | |
| | 3КН 60.I48-6-С | | | | | | 564,I | 759,7 | |
| | 3КН 60.I48-7-С | | | | | | 708,7 | 955,5 | |
| | 3КН 60.I48-9-С | | | | | | 822,I | III6,8 | |

КОНСТРУКЦИИ КАРКАСА МЕЖВИДОВОГО ПРИМЕНЕНИЯ МНОГОЭТАЖНЫХ ОБЩЕСТВЕННЫХ ЗДАНИЙ,ПРОИЗВОДСТВЕННЫХ И ВСПОМОГАТЕЛЬНЫХ ЗДАНИЙ ПРОМЫШЛЕННЫХ ПРЕДПРИЯТИЙ ДЛЯ СТРОИТЕЛЬСТВА В РАЙОНАХ СЕЙСМИЧНОСТЬЮ 7, 8 и 9 БАЛЛОВ И В НЕСЕЙСМИЧЕСКИХ РАЙОНАХ С ИЗГОТОВЛЕНИЕМ ИЗДЕЛИЙ КАРКАСА В ЕДИНЫХ ОПАЛУБОЧНЫХ ФОРМАХ

СТРОИТЕЛЬНЫЕ КОНСТРУКЦИИ И ИЗДЕЛИЯ
Серия I.020.I-2с/89
Выпуск 2-9



Продолжение

| Эскиз | Марка изделия | Размеры, мм | | | Класс бетона | Расход материалов | | | Масса изделия, кг |
|---|---|---|---|---|---|---|---|---|---|
| | | L | A | B | | Бетон, $м^3$ | Сталь, кг | | |
| | | | | | | | натуральная | приведенная к кл.А-I | |
| 27 | 3КН 60.I48-I0-С | I4800 | 7270 | 6000 | B40 | 2,37 | 822,I | III6,8 | 59I9 |
| | 3КН 60.I48-I2-С | | | | B45 | | 968,3 | I337,0 | |
| | 3КН 60.I48-I3-С | | | | B35 | | I203,6 | I664,5 | |
| 28 | 4КН 60.I48-I-С | | | | B25 | | 334,8 | 430,4 | |
| | 4КН 60.I48-3-С | | | | B30 | | 4I9,6 | 550,4 | |
| | 4КН 60.I48-4-С | | | | | | 476,7 | 633,8 | |
| | 4КН 60.I48-6-С | | | | | | 567,7 | 763,6 | |
| | 4КН 60.I48-7-С | | | | | | 7I2,7 | 959,5 | |
| | 4КН 60.I48-9-С | | | | | | 826,I | II20,7 | |
| | 4КН 60.I48-I0-С | | | | B40 | | 826,I | II20,7 | |
| | 4КН 60.I48-I2-С | | | | B45 | | 965,6 | I330,7 | |
| 29 | 5КН 60.I48-I-С | | | | B25 | | 320,8 | 4I7,0 | |
| | 5КН 60.I48-3-С | | | | B30 | | 404,6 | 537,3 | |
| | 5КН 60.I48-4-С | | | | | | 462,6 | 620,I | |
| | 5КН 60.I48-6-С | | | | | | 553,6 | 750,4 | |
| | 5КН 60.I48-7-С | | | | | | 698,2 | 944,6 | |
| | 5КН 60.I48-8-С | | | | B40 | | 698,2 | 944,6 | |
| | 5КН 60.I48-9-С | | | | B30 | | 8II,6 | II05,9 | |
| | 5КН 60.I48-II-С | | | | B35 | | 954,7 | I32I,5 | |
| | 5КН 60.I48-I3-С | | | | | | II88,I | I646,6 | |
| 30 | 5КН 60.I48-I-Сн | | | | B25 | | 320,8 | 4I7,0 | |
| | 5КН 60.I48-3-Сн | | | | B30 | | 404,6 | 537,3 | |
| | 5КН 60.I48-4-Сн | | | | | | 462,6 | 620,I | |
| | 5КН 60.I48-6-Сн | | | | | | 553,6 | 750,4 | |
| | 5КН 60.I48-7-Сн | | | | | | 698,2 | 944,6 | |
| | 5КН 60.I48-8-Сн | | | | B40 | | 698,2 | 944,6 | |
| | 5КН 60.I48-9-Сн | | | | B30 | | 8II,6 | II05,9 | |
| | 5КН 60.I48-II-Сн | | | | B35 | | 954,7 | I32I,5 | |
| | 5КН 60.I48-I3-Сн | | | | | | II88,I | I646,6 | |
| I | IКВ 54.45-I | 4520 | 3870 | - | B25 | 0,72 | I04,I | I34,7 | I807 |
| | IКВ 54.45-2 | | | | | | I29,3 | I70,2 | |
| | IКВ 54.45-4 | | | | B30 | | I46,9 | I95,4 | |
| | IКВ 54.45-5 | | | | B25 | | I73,3 | 233,3 | |
| | IКВ 54.45-II | | | | B35 | | 288,2 | 397,8 | |
| 2 | 2КВ 54.45-I | | | | B25 | | I24,I | I56,8 | |
| | 2КВ 54.45-2 | | | | | | I49,3 | I92,3 | |
| | 2КВ 54.45-4 | | | | B30 | | I66,9 | 2I7,6 | |
| | 2КВ 54.45-5 | | | | B25 | | I93,3 | 255,5 | |
| | 2КВ 54.45-II | | | | B35 | | 3I0,3 | 422,9 | |
| | 2КВ 54.45-I3 | | | | | | 383,8 | 526,0 | |
| 3 | 3КВ 54.45-I | | | | B25 | | II7,8 | I5I,0 | |
| | 3КВ 54.45-2 | | | | | | I43,0 | I86,6 | |
| | 3КВ 54.45-4 | | | | B30 | | I60,6 | 2II,7 | |
| | 3КВ 54.45-5 | | | | B25 | | I87,5 | 249,6 | |
| | 3КВ 54.45-II | | | | B35 | | 303,3 | 4I6,4 | |
| 4 | 4КВ 54.45-I | | | | B25 | | II9,8 | I53,0 | |
| | 4КВ 54.45-2 | | | | | | I45,0 | I88,6 | |

КОНСТРУКЦИИ КАРКАСА МЕЖВИДОВОГО ПРИМЕНЕНИЯ МНОГОЭТАЖНЫХ ОБЩЕСТВЕННЫХ ЗДАНИЙ, ПРОИЗВОДСТВЕННЫХ И ВСПОМОГАТЕЛЬНЫХ ЗДАНИЙ ПРОМЫШЛЕННЫХ ПРЕДПРИЯТИЙ ДЛЯ СТРОИТЕЛЬСТВА В РАЙОНАХ СЕЙСМИЧНОСТЬЮ 7, 8 и 9 БАЛЛОВ И В НЕСЕЙСМИЧЕСКИХ РАЙОНАХ С ИЗГОТОВЛЕНИЕМ ИЗДЕЛИЙ КАРКАСА В ЕДИНЫХ ОПАЛУБОЧНЫХ ФОРМАХ



Продолжение

| Зона из | Марка изделия | Размеры, мм | | | Класс бетона | Расход материалов | | | Масса изделия, кг |
|---|---|---|---|---|---|---|---|---|---|
| | | L | A | B | | Бетон м³ | Сталь, кг | | |
| | | | | | | | натуральная | приведенная к кл.А-I | |
| 4 | 4КВ 54.45-4 | 4520 | 3870 | – | В30 | 0,72 | I62,6 | 2I3,6 | I807 |
| | 4КВ 54.45-5 | | | | В25 | | I89,0 | 25I,6 | |
| | 4КВ 54.45-II | | | | В35 | | 305,3 | 4I8,4 | |
| | 4КВ 54.45-I3 | | | | | | 378,6 | 520,4 | |
| 5 | 5КВ 54.45-I | | | | В25 | | II3,5 | I47,I | |
| | 5КВ 54.45-2 | | | | | | I38,6 | I82,7 | |
| | 5КВ 54.45-4 | | | | В30 | | I56,3 | 207,9 | |
| | 5КВ 54.45-5 | | | | В25 | | I82,6 | 245,8 | |
| | 5КВ 54.45-II | | | | В35 | | 298,3 | 4II,8 | |
| | 5КВ 54.45-I3 | | | | | | 37I,3 | 5I3,2 | |
| 6 | 5КВ 54.45-I-н | | | | В25 | | II3,5 | I47,I | |
| | 5КВ 54.45-2-н | | | | | | I38,6 | I82,6 | |
| | 5КВ 54.45-4-н | | | | В30 | | I56,3 | 207,9 | |
| | 5КВ 54.45-5-н | | | | В25 | | I82,6 | 245,8 | |
| | 5КВ 54.45-II-н | | | | В35 | | 298,3 | 4I2,2 | |
| | 5КВ 54.45-I3-н | | | | | | 37I,3 | 5I3,2 | |
| I | IКВ 60.5I-I | 5I20 | 4470 | – | В25 | 0,8I | III,3 | I44,3 | 2047 |
| | IКВ 60.5I-2 | | | | | | I39,3 | I84,7 | |
| | IКВ 60.5I-4 | | | | В30 | | I59,3 | 203,4 | |
| | IКВ 60.5I-5 | | | | В25 | | I90,9 | 258,6 | |
| | IКВ 60.5I-II | | | | В35 | | 322,9 | 434,I | |
| 2 | 2КВ 60.5I-I | | | | В25 | | I3I,5 | I66,6 | |
| | 2КВ 60.5I-2 | | | | | | I59,7 | 206,9 | |
| | 2КВ 60.5I-4 | | | | В30 | | I79,7 | 2I5,9 | |
| | 2КВ 60.5I-5 | | | | В25 | | 2II,7 | 280,8 | |
| | 2КВ 60.5I-II | | | | В35 | | 34I,9 | 467,4 | |
| | 2КВ 60.5I-I3 | | | | | | 4I9,I | 575,6 | |
| 3 | 3КВ 60.5I-I | | | | В25 | | I25,0 | I60,6 | |
| | 3КВ 60.5I-2 | | | | | | I53,4 | 200,9 | |
| | 3КВ 60.5I-4 | | | | В30 | | I73,4 | 229,5 | |
| | 3КВ 60.5I-5 | | | | В25 | | 203,4 | 272,5 | |
| | 3КВ 60.5I-II | | | | В35 | | 334,8 | 460,8 | |
| 4 | 4КВ 60.5I-I | | | | В25 | | I26,8 | I68,6 | |
| | 4КВ 60.5I-2 | | | | | | I55,2 | 208,9 | |
| | 4КВ 60.5I-4 | | | | В30 | | I75,2 | 238,5 | |
| | 4КВ 60.5I-5 | | | | В25 | | 205,2 | 280,5 | |
| | 4КВ 60.5I-II | | | | В35 | | 336,6 | 469,8 | |
| | 4КВ 60.5I-I3 | | | | | | 4I8,8 | 584,5 | |
| 5 | 5КВ 60.5I-I | | | | В25 | | I20,6 | I56,8 | |
| | 5КВ 60.5I-2 | | | | | | I49,0 | I97,I | |
| | 5КВ 60.5I-4 | | | | В30 | | I69,0 | 225,7 | |
| | 5КВ 60.5I-5 | | | | В25 | | I99,0 | 268,7 | |
| | 5КВ 60.5I-II | | | | В35 | | 329,8 | 456,2 | |
| | 5КВ 60.5I-I3 | | | | | | 4II,5 | 569,8 | |
| 6 | 5КВ 60.5I-I-н | | | | В25 | | I20,6 | I56,8 | |
| | 5КВ 60.5I-2-н | | | | | | I49,0 | I97,I | |
| | 5КВ 60.5I-4-н | | | | В30 | | I69,0 | 225,7 | |

КОНСТРУКЦИИ КАРКАСА МЕЖВИДОВОГО ПРИМЕНЕНИЯ МНОГОЭТАЖНЫХ ОБЩЕСТВЕННЫХ ЗДАНИЙ ПРОИЗВОДСТВЕННЫХ И ВСПОМОГАТЕЛЬНЫХ ЗДАНИЙ ПРОМЫШЛЕННЫХ ПРЕДПРИЯТИЙ ДЛЯ СТРОИТЕЛЬСТВА В РАЙОНАХ СЕЙСМИЧНОСТЬЮ 7, 8 и 9 БАЛЛОВ И В НЕСЕЙСМИЧЕСКИХ РАЙОНАХ С ИЗГОТОВЛЕНИЕМ ИЗДЕЛИЙ КАРКАСА В ЕДИНЫХ ОПАЛУБОЧНЫХ ФОРМАХ

СТРОИТЕЛЬНЫЕ КОНСТРУКЦИИ И ИЗДЕЛИЯ
Серия I.020.I-2с/89
Выпуск 2-9



Продолжение

| Эскиз | Марка изделия | Размеры, мм | | | Класс бетона | Расход материалов | | | Масса изделия, кг |
|---|---|---|---|---|---|---|---|---|---|
| | | L | A | B | | Бетон, м³ | Сталь, кг | | |
| | | | | | | | натуральная | приведенная к кл.А-I | |
| 6 | 5КВ 60.5I-5-н | 5I20 | 4470 | – | B25 | 0,8I | I99,0 | 268,7 | 2047 |
| | 5КВ 60.5I-II-н | | | | B35 | | 329,8 | 456,2 | |
| | 5КВ 60.5I-I3-н | | | | | | 4II,5 | 569,8 | |
| 7 | IКС 54.54-I | 5400 | 3870 | – | B25 | 0,86 | I27,5 | I66,8 | 2I59 |
| | IКС 54.54-3 | | | | B30 | | I57,5 | 209,6 | |
| | IКС 54.54-4 | | | | | | I78,8 | 240,0 | |
| | IКС 54.54-6 | | | | | | 2I0,4 | 285,6 | |
| | IКС 54.54-7 | | | | | | 259,6 | 352,9 | |
| | IКС 54.54-9 | | | | | | 300,0 | 4I0,8 | |
| | IКС 54.54-I0 | | | | B40 | | 300,0 | 4I0,8 | |
| | IКС 54.54-I3 | | | | B35 | | 449,3 | 624,7 | |
| 8 | 2КС 54.54-I | | | | B25 | | I5I,5 | I94,7 | |
| | 2КС 54.54-3 | | | | B30 | | I8I,5 | 237,5 | |
| | 2КС 54.54-4 | | | | | | 202,7 | 267,9 | |
| | 2КС 54.54-6 | | | | | | 234,3 | 3I3,5 | |
| | 2КС 54.54-7 | | | | | | 285,9 | 384,2 | |
| | 2КС 54.54-9 | | | | | | 326,3 | 44I,9 | |
| | 2КС 54.54-I0 | | | | B40 | | 326,3 | 44I,9 | |
| | 2КС 54.54-I3 | | | | B35 | | 476,9 | 656,I | |
| 9 | 3КС 54.54-I | | | | B25 | | I44,5 | I88,I | |
| | 3КС 54.54-3 | | | | B30 | | I74,5 | 230,9 | |
| | 3КС 54.54-4 | | | | | | I95,7 | 26I,3 | |
| | 3КС 54.54-6 | | | | | | 227,3 | 306,9 | |
| | 3КС 54.54-7 | | | | | | 278,7 | 376,8 | |
| | 3КС 54.54-9 | | | | | | 3I9,I | 434,7 | |
| | 3КС 54.54-I0 | | | | B40 | | 3I9,I | 434,7 | |
| | 3КС 54.54-I2 | | | | B45 | | 379,9 | 524,2 | |
| | 3КС 54.54-I3 | | | | B35 | | 462,6 | 639,6 | |
| I0 | 4КС 54.54-I | | | | B25 | | I46,5 | I90,I | |
| | 4КС 54.54-3 | | | | B30 | | I76,5 | 232,9 | |
| | 4КС 54.54-4 | | | | | | I97,8 | 263,3 | |
| | 4КС 54.54-6 | | | | | | 229,3 | 308,9 | |
| | 4КС 54.54-7 | | | | | | 280,7 | 378,9 | |
| | 4КС 54.54-9 | | | | | | 32I,I | 436,8 | |
| | 4КС 54.54-I0 | | | | B40 | | 32I,I | 436,8 | |
| | 4КС 54.54-I2 | | | | B45 | | 377,9 | 520,6 | |
| II | 5КС 54.54-I | | | | B25 | | I39,4 | I83,6 | |
| | 5КС 54.54-3 | | | | B30 | | I69,4 | 226,4 | |
| | 5КС 54.54-4 | | | | | | I90,6 | 256,7 | |
| | 5КС 54.54-6 | | | | | | 222,2 | 302,3 | |
| | 5КС 54.54-7 | | | | | | 273,4 | 37I,5 | |
| | 5КС 54.54-8 | | | | B40 | | 273,4 | 37I,5 | |
| | 5КС 54.54-9 | | | | B30 | | 3I3,8 | 429,5 | |
| | 5КС 54.54-II | | | | B35 | | 373,I | 5I6,8 | |
| | 5КС 54.54-I3 | | | | | | 454,7 | 630,5 | |
| I2 | 5КС 54.54-I-н | | | | B25 | | I39,4 | I83,6 | |
| | 5КС 54.54-3-н | | | | B30 | | I69,4 | 226,4 | |
| | 5КС 54.54-4-н | | | | | | I90,6 | 256,7 | |

КОНСТРУКЦИИ КАРКАСА МЕЖВИДОВОГО ПРИМЕНЕНИЯ МНОГОЭТАЖНЫХ ОБЩЕСТВЕННЫХ ЗДАНИЙ,ПРОИЗВОДСТВЕННЫХ И ВСПОМОГАТЕЛЬНЫХ ЗДАНИЙ ПРОМЫШЛЕННЫХ ПРЕДПРИЯТИЙ ДЛЯ СТРОИТЕЛЬСТВА В РАЙОНАХ СЕЙСМИЧНОСТЬЮ 7, 8 и 9 БАЛЛОВ И В НЕСЕЙСМИЧЕСКИХ РАЙОНАХ С ИЗГОТОВЛЕНИЕМ ИЗДЕЛИЙ КАРКАСА В ЕДИНЫХ ОПАЛУБОЧНЫХ ФОРМАХ



Продолжение

| Эскиз | Марка изделия | Размеры, мм | | | Класс бетона | Расход материалов | | | Масса изделия, кг |
|---|---|---|---|---|---|---|---|---|---|
| | | L | A | B | | Бетон, м³ | Сталь, кг | | |
| | | | | | | | натуральная | приведенная к кл.A-I | |
| I2 | 5КС 54.54-6-н | 5400 | 3870 | – | B30 | 0,86 | 222,2 | 302,3 | 2I59 |
| | 5КС 54.54-7-н | | | | | | 273,4 | 37I,5 | |
| | 5КС 54.54-8-н | | | | B40 | | 273,4 | 37I,5 | |
| | 5КС 54.54-9-н | | | | B30 | | 3I3,8 | 429,5 | |
| | 5КС 54.54-II-н | | | | B35 | | 373,I | 5I6,8 | |
| | 5КС 54.54-I3-н | | | | | | 454,7 | 630,5 | |
| 7 | IКС 60.60-I | 6000 | 4470 | – | B25 | 0,96 | I34,I | I75,8 | 2399 |
| | IКС 60.60-3 | | | | B30 | | I67,3 | 223,4 | |
| | IКС 60.60-4 | | | | | | I90,9 | 257,2 | |
| | IКС 60.60-6 | | | | | | 226,I | 307,8 | |
| | IКС 60.60-7 | | | | | | 279,6 | 38I,2 | |
| | IКС 60.60-9 | | | | | | 324,4 | 445,6 | |
| | IКС 60.60-I0 | | | | B40 | | 324,4 | 445,6 | |
| | IКС 60.60-I3 | | | | B35 | | 489,2 | 680,5 | |
| 8 | 2КС 60.60-I | | | | B25 | | I58,I | 203,7 | |
| | 2КС 60.60-3 | | | | B30 | | I9I,2 | 25I,3 | |
| | 2КС 60.60-4 | | | | | | 2I4,9 | 285,0 | |
| | 2КС 60.60-6 | | | | | | 250,I | 335,6 | |
| | 2КС 60.60-7 | | | | | | 306,0 | 4I2,5 | |
| | 2КС 60.60-9 | | | | | | 350,8 | 476,8 | |
| | 2КС 60.60-I0 | | | | B40 | | 350,8 | 476,8 | |
| | 2КС 60.60-I3 | | | | B35 | | 5I4,8 | 7II,7 | |
| 9 | 3КС 60.60-I | | | | B25 | | I5I,0 | I97,I | |
| | 3КС 60.60-3 | | | | B30 | | I84,2 | 244,7 | |
| | 3КС 60.60-4 | | | | | | 207,8 | 278,5 | |
| | 3КС 60.60-6 | | | | | | 243,0 | 329,I | |
| | 3КС 60.60-7 | | | | | | 298,7 | 405,2 | |
| | 3КС 60.60-9 | | | | | | 343,5 | 469,6 | |
| | 3КС 60.60-I0 | | | | B40 | | 343,5 | 469,6 | |
| | 3КС 60.60-I2 | | | | B45 | | 4I0,9 | 569,4 | |
| | 3КС 60.60-I3 | | | | B35 | | 50I,8 | 7I0,0 | |
| I0 | 4КС 60.60-I | | | | B25 | | I53,0 | I99,3 | |
| | 4КС 60.60-3 | | | | B30 | | I86,2 | 246,7 | |
| | 4КС 60.60-4 | | | | | | 209,8 | 280,5 | |
| | 4КС 60.60-6 | | | | | | 245,0 | 33I,I | |
| | 4КС 60.60-7 | | | | | | 300,7 | 407,I | |
| | 4КС 60.60-9 | | | | | | 345,5 | 47I,5 | |
| | 4КС 60.60-I0 | | | | B40 | | 345,5 | 47I,5 | |
| | 4КС 60.60-I2 | | | | B45 | | 408,I | 563,7 | |
| II | 5КС 60.60-I | | | | B25 | | I46,0 | I92,6 | |
| | 5КС 60.60-3 | | | | B30 | | I79,2 | 240,I | |
| | 5КС 60.60-4 | | | | | | 202,8 | 273,9 | |
| | 5КС 60.60-6 | | | | | | 238,0 | 324,4 | |
| | 5КС 60.60-7 | | | | | | 293,5 | 399,8 | |
| | 5КС 60.60-8 | | | | B40 | | 293,5 | 399,8 | |
| | 5КС 60.60-9 | | | | B30 | | 338,3 | 464,I | |
| | 5КС 60.60-II | | | | B35 | | 404,I | 560,7 | |
| | 5КС 60.60-I3 | | | | | | 494,0 | 686,2 | |

КОНСТРУКЦИИ КАРКАСА МЕЖВИДОВОГО ПРИМЕНЕНИЯ МНОГОЭТАЖНЫХ ОБЩЕСТВЕННЫХ ЗДАНИЙ, ПРОИЗВОДСТВЕННЫХ И ВСПОМОГАТЕЛЬНЫХ ЗДАНИЙ ПРОМЫШЛЕННЫХ ПРЕДПРИЯТИЙ ДЛЯ СТРОИТЕЛЬСТВА В РАЙОНАХ СЕЙСМИЧНОСТЬЮ 7, 8 и 9 БАЛЛОВ И В НЕСЕЙСМИЧЕСКИХ РАЙОНАХ С ИЗГОТОВЛЕНИЕМ ИЗДЕЛИЙ КАРКАСА В ЕДИНЫХ ОПАЛУБОЧНЫХ ФОРМАХ



Продолжение

| Эскиз | Марка изделия | Размеры, мм L | A | B | Класс бетона | Расход материалов: Бетон, м³ | Сталь, кг: натуральная | Сталь, кг: приведенная к кл. A-I | Масса изделия, кг |
|---|---|---|---|---|---|---|---|---|---|
| I2 | 5КС 60.60-I-н | 6000 | 4470 | – | B25 | 0,96 | I46,0 | I92,6 | 2399 |
| | 5КС 60.60-3-н | | | | B30 | | I79,2 | 240,I | |
| | 5КС 60.60-4-н | | | | | | 202,8 | 273,9 | |
| | 5КС 60.60-6-н | | | | | | 238,0 | 324,4 | |
| | 5КС 60.60-7-н | | | | | | 293,5 | 399,8 | |
| | 5КС 60.60-8-н | | | | B40 | | 293,5 | 399,8 | |
| | 5КС 60.60-9-н | | | | B30 | | 338,3 | 464,I | |
| | 5КС 60.60-II-н | | | | B35 | | 404,I | 560,7 | |
| | 5КС 60.60-I3-н | | | | | | 494,0 | 686,2 | |
| I3 | IКВ 60.III-I | III20 | 4470 | 6000 | B25 | I,70 | 225,9 | 292,5 | 4447 |
| | IКВ 60.III-3 | | | | | | 287,5 | 380,5 | |
| | IКВ 60.III-4 | | | | B30 | | 33I,I | 442,2 | |
| | IКВ 60.III-5 | | | | B25 | | 397,I | 536,7 | |
| | IКВ 60.III-7 | | | | B30 | | 496,9 | 674,7 | |
| | IКВ 60.III-9 | | | | | | 578,9 | 793,8 | |
| | IКВ 60.III-II | | | | B35 | | 692,7 | 959,5 | |
| | IКВ 60.III-I3 | | | | | | 870,9 | I2I0,I | |
| I4 | 2КВ 60.III-I | | | | B25 | | 269,9 | 342,6 | |
| | 2КВ 60.III-3 | | | | | | 33I,5 | 430,4 | |
| | 2КВ 60.III-4 | | | | B30 | | 375,3 | 492,8 | |
| | 2КВ 60.III-5 | | | | B25 | | 440,3 | 586,7 | |
| | 2КВ 60.III-7 | | | | B30 | | 544,4 | 729,8 | |
| | 2КВ 60.III-9 | | | | | | 626,4 | 848,9 | |
| | 2КВ 60.III-II | | | | B35 | | 735,0 | I008,8 | |
| | 2КВ 60.III-I3 | | | | | | 92I,2 | I268,5 | |
| I5 | 3КВ 60.III-I | | | | B25 | | 256,5 | 330,I | |
| | 3КВ 60.III-3 | | | | B30 | | 3I8,2 | 4I8,I | |
| | 3КВ 60.III-4 | | | | | | 36I,7 | 480,6 | |
| | 3КВ 60.III-5 | | | | B25 | | 427,0 | 574,2 | |
| | 3КВ 60.III-7 | | | | B30 | | 530,0 | 7I5,9 | |
| | 3КВ 60.III-9 | | | | | | 6II,8 | 835,0 | |
| | 3КВ 60.III-II | | | | B35 | | 726,3 | I002,2 | |
| | 3КВ 60.III-I3 | | | | | | 900,2 | I244,7 | |
| I6 | 4КВ 60.III-I | | | | B25 | | 260,5 | 334,I | |
| | 4КВ 60.III-3 | | | | B30 | | 322,I | 422,I | |
| | 4КВ 60.III-4 | | | | | | 365,7 | 484,6 | |
| | 4КВ 60.III-5 | | | | B25 | | 430,9 | 578,2 | |
| | 4КВ 60.III-7 | | | | B30 | | 534,0 | 7I9,9 | |
| | 4КВ 60.III-9 | | | | | | 6I6,0 | 839,0 | |
| | 4КВ 60.III-II | | | | B35 | | 726,3 | I000,4 | |
| | 4КВ 60.III-I3 | | | | | | 90I,6 | I244,9 | |
| I7 | 5КВ 60.III-I | | | | B25 | | 247,2 | 32I,8 | |
| | 5КВ 60.III-3 | | | | B30 | | 308,8 | 409,7 | |
| | 5КВ 60.III-4 | | | | | | 352,4 | 47I,9 | |
| | 5КВ 60.III-5 | | | | B25 | | 4I7,6 | 565,8 | |
| | 5КВ 60.III-7 | | | | B30 | | 5I9,7 | 705,9 | |
| | 5КВ 60.III-9 | | | | | | 60I,4 | 824,9 | |
| | 5КВ 60.III-II | | | | B35 | | 7I4,5 | 989,8 | |

КОНСТРУКЦИИ КАРКАСА МЕЖВИДОВОГО ПРИМЕНЕНИЯ МНОГОЭТАЖНЫХ ОБЩЕСТВЕННЫХ ЗДАНИЙ, ПРОИЗВОДСТВЕННЫХ И ВСПОМОГАТЕЛЬНЫХ ЗДАНИЙ ПРОМЫШЛЕННЫХ ПРЕДПРИЯТИЙ ДЛЯ СТРОИТЕЛЬСТВА В РАЙОНАХ СЕЙСМИЧНОСТЬЮ 7, 8 и 9 БАЛЛОВ И В НЕСЕЙСМИЧЕСКИХ РАЙОНАХ С ИЗГОТОВЛЕНИЕМ ИЗДЕЛИЙ КАРКАСА В ЕДИНЫХ ОПАЛУБОЧНЫХ ФОРМАХ



Продолжение

| Эскиз | Марка изделия | Размеры, мм | | | Класс бетона | Расход материалов | | | Масса изделия, кг |
|---|---|---|---|---|---|---|---|---|---|
| | | L | A | B | | Бетон, $м^3$ | Сталь, кг | | |
| | | | | | | | натуральная | приведенная к кл.A-I | |
| I8 | 5КВ 60.III-I-н | III20 | 4470 | 6000 | B25 | I,70 | 247,2 | 32I,8 | 4447 |
| | 5КВ 60.III-3-н | | | | B30 | | 308,8 | 409,7 | |
| | 5КВ 60.III-4-н | | | | | | 352,4 | 47I,9 | |
| | 5КВ 60.III-5-н | | | | B25 | | 4I7,6 | 565,8 | |
| | 5КВ 60.III-7-н | | | | | | 5I9,7 | 705,9 | |
| | 5КВ 60.III-9-н | | | | B30 | | 60I,4 | 824,9 | |
| | 5КВ 60.III-II-н | | | | B35 | | 7I4,5 | 989,8 | |
| I9 | IКБ 60.I27-I | I2720 | 6070 | 6000 | B25 | 2,03 | 242,8 | 3I6,I | 5087 |
| | IКБ 60.I27-2 | | | | | | 3I5,7 | 4I9,3 | |
| | IКБ 60.I27-4 | | | | B30 | | 365,I | 490,8 | |
| | IКБ 60.I27-6 | | | | | | 443,7 | 602,8 | |
| | IКБ 60.I27-7 | | | | | | 557,I | 760,4 | |
| | IКБ 60.I27-I0 | | | | B40 | | 654,6 | 899,0 | |
| | IКБ 60.I27-II | | | | B35 | | 778,I | I08I,0 | |
| 20 | 2КБ 60.I27-I | | | | B25 | | 287,3 | 366,I | |
| | 2КБ 60.I27-2 | | | | | | 359,5 | 469,3 | |
| | 2КБ 60.I27-4 | | | | B30 | | 409,I | 538,8 | |
| | 2КБ 60.I27-6 | | | | | | 487,7 | 652,8 | |
| | 2КБ 60.I27-7 | | | | | | 604,4 | 8I5,6 | |
| | 2КБ 60.I27-I0 | | | | B40 | | 70I,8 | 954,I | |
| | 2КБ 60.I27-II | | | | B35 | | 82I,I | II30,I | |
| | 2КБ 60.I27-I3 | | | | | | I03I,3 | I427,9 | |
| 2I | 3КБ 60.I27-I | | | | B25 | | 273,9 | 353,5 | |
| | 3КБ 60.I27-2 | | | | | | 347,I | 457,0 | |
| | 3КБ 60.I27-4 | | | | B30 | | 396,I | 528,5 | |
| | 3КБ 60.I27-6 | | | | | | 474,3 | 640,5 | |
| | 3КБ 60.I27-7 | | | | | | 590,5 | 80I,6 | |
| | 3КБ 60.I27-I0 | | | | B40 | | 687,5 | 940,2 | |
| | 3КБ 60.I27-II | | | | B35 | | 8I2,3 | II23,6 | |
| 22 | 4КБ 60.I27-I | | | | B25 | | 277,9 | 357,6 | |
| | 4КБ 60.I27-2 | | | | | | 350,I | 46I,0 | |
| | 4КБ 60.I27-4 | | | | B30 | | 400,I | 532,5 | |
| | 4КБ 60.I27-6 | | | | | | 478,3 | 644,5 | |
| | 4КБ 60.I27-7 | | | | | | 594,5 | 805,6 | |
| | 4КБ 60.I27-I0 | | | | B40 | | 69I,5 | 944,2 | |
| | 4КБ 60.I27-II | | | | B35 | | 8I2,3 | II2I,8 | |
| | 4КБ 60.I27-I3 | | | | | | I0I2,4 | I404,2 | |
| 23 | 5КБ 60.I27-I | | | | B25 | | 264,6 | 345,3 | |
| | 5КБ 60.I27-2 | | | | | | 336,8 | 448,5 | |
| | 5КБ 60.I27-4 | | | | B30 | | 386,4 | 520,I | |
| | 5КБ 60.I27-6 | | | | | | 465,0 | 53I,9 | |
| | 5КБ 60.I27-7 | | | | | | 580,8 | 79I,5 | |
| | 5КБ 60.I27-II | | | | B35 | | 800,4 | IIII,2 | |
| | 5КБ 60.I27-I3 | | | | | | 997,5 | I389,4 | |
| 24 | 5КБ 60.I27-I-н | | | | B25 | | 264,6 | 345,3 | |
| | 5КБ 60.I27-2-н | | | | | | 336,8 | 448,5 | |
| | 5КБ 60.I27-4-н | | | | B30 | | 386,4 | 520,I | |
| | 5КБ 60.I27-6-н | | | | | | 465,0 | 53I,9 | |

Продолжение

| Эскиз | Марка изделия | Размеры, мм | | | Класс бетона | Расход материалов | | | Масса изделия, кг |
|---|---|---|---|---|---|---|---|---|---|
| | | L | A | B | | Бетон, м³ | Сталь, кг | | |
| | | | | | | | натуральная | приведенная к кл.A-I | |
| 24 | 5КБ 60.I27-7-н | I2720 | 6070 | 6000 | B30 | 2,03 | 580,8 | 79I,5 | 5087 |
| | 5КБ 60.I27-II-н | | | | B35 | | 800,4 | IIII,2 | |
| | 5КБ 60.I27-I3-н | | | | | | 997,5 | I389,7 | |
| 25 | IКН 60.I36-I | I3600 | 6070 | 6000 | B25 | 2,I8 | 264,2 | 345,9 | 5439 |
| | IКН 60.I36-3 | | | | B30 | | 342,I | 456,4 | |
| | IКН 60.I36-4 | | | | | | 394,8 | 533,I | |
| | IКН 60.I36-6 | | | | | | 479,0 | 652,8 | |
| | IКН 60.I36-7 | | | | | | 60I,0 | 8I9,3 | |
| | IКН 60.I36-9 | | | | | | 702,4 | 967,6 | |
| | IКН 60.I36-I0 | | | | B40 | | 702,4 | 967,6 | |
| | IКН 60.I36-I3 | | | | B35 | | I073,0 | I49I,9 | |
| 26 | 2КН 60.I36-I | | | | B25 | | 3I2,0 | 40I,7 | |
| | 2КН 60.I36-3 | | | | B30 | | 390,I | 5I2,3 | |
| | 2КН 60.I36-4 | | | | | | 442,6 | 588,9 | |
| | 2КН 60.I36-6 | | | | | | 526,8 | 708,6 | |
| | 2КН 60.I36-7 | | | | | | 653,7 | 88I,8 | |
| | 2КН 60.I36-9 | | | | | | 755,I | I030,I | |
| | 2КН 60.I36-I0 | | | | B40 | | 755,I | I030,I | |
| | 2КН 60.I36-I3 | | | | B35 | | II25,7 | I554,2 | |
| 27 | 3КН 60.I36-I | | | | B25 | | 298,0 | 388,5 | |
| | 3КН 60.I36-3 | | | | B30 | | 375,4 | 499,0 | |
| | 3КН 60.I36-4 | | | | | | 428,6 | 575,7 | |
| | 3КН 60.I36-6 | | | | | | 5I2,8 | 695,4 | |
| | 3КН 60.I36-7 | | | | | | 638,3 | 867,2 | |
| | 3КН 60.I36-9 | | | | | | 740,5 | I0I5,5 | |
| | 3КН 60.I36-I0 | | | | B40 | | 740,5 | I0I5,5 | |
| | 3КН 60.I36-I2 | | | | B45 | | 887,4 | I229,5 | |
| | 3КН 60.I36-I3 | | | | B35 | | I098,2 | I52I,6 | |
| 28 | 4КН 60.I36-I | | | | B25 | | 302,2 | 392,7 | |
| | 4КН 60.I36-3 | | | | B30 | | 378,8 | 503,0 | |
| | 4КН 60.I36-4 | | | | | | 432,6 | 579,7 | |
| | 4КН 60.I36-6 | | | | | | 5I6,8 | 699,4 | |
| | 4КН 60.I36-7 | | | | | | 643,2 | 88I,8 | |
| | 4КН 60.I36-9 | | | | | | 744,6 | I0I9,5 | |
| | 4КН 60.I36-I0 | | | | B40 | | 744,6 | I0I9,5 | |
| | 4КН 60.I36-I2 | | | | B45 | | 883,5 | I206,7 | |
| 29 | 5КН 60.I36-I | | | | B25 | | 287,9 | 379,4 | |
| | 5КН 60.I36-3 | | | | B30 | | 364,7 | 489,9 | |
| | 5КН 60.I36-4 | | | | | | 4I8,5 | 566,5 | |
| | 5КН 60.I36-6 | | | | | | 50I,5 | 683,2 | |
| | 5КН 60.I36-7 | | | | | | 628,7 | 856,5 | |
| | 5КН 60.I36-8 | | | | B40 | | 628,7 | 856,5 | |
| | 5КН 60.I36-9 | | | | B30 | | 730,I | I004,7 | |
| | 5КН 60.I36-II | | | | B35 | | 873,8 | I203,3 | |
| | 5КН 60.I36-I3 | | | | | | I082,5 | I503,I | |
| 30 | 5КН 60.I36-I-н | | | | B25 | | 287,9 | 379,4 | |
| | 5КН 60.I36-3-н | | | | B30 | | 364,7 | 489,9 | |

КОНСТРУКЦИИ КАРКАСА МЕЖВИДОВОГО ПРИМЕНЕНИЯ МНОГОЭТАЖНЫХ ОБЩЕСТВЕННЫХ ЗДАНИЙ, ПРОИЗВОДСТВЕННЫХ И ВСПОМОГАТЕЛЬНЫХ ЗДАНИЙ ПРОМЫШЛЕННЫХ ПРЕДПРИЯТИЙ ДЛЯ СТРОИТЕЛЬСТВА В РАЙОНАХ СЕЙСМИЧНОСТЬЮ 7, 8 и 9 БАЛЛОВ И В НЕСЕЙСМИЧЕСКИХ РАЙОНАХ С ИЗГОТОВЛЕНИЕМ ИЗДЕЛИЙ КАРКАСА В ЕДИНЫХ СПАЛУБОЧНЫХ ФОРМАХ



Продолжение

| Эскиз | Марка изделия | Размеры, мм | | | Класс бетона | Расход материалов | | | Масса изделия, кг |
|---|---|---|---|---|---|---|---|---|---|
| | | L | A | B | | Бетон, $м^3$ | Сталь, кг | | |
| | | | | | | | натуральная | приведенная к кл.A-I | |
| 30 | 5КН 60.I36-4-н | I3600 | 6070 | 6000 | B30 | 2,I8 | 4I8,5 | 566,5 | 5439 |
| | 5КН 60.I36-6-н | | | | | | 50I,5 | 683,2 | |
| | 5КН 60.I36-7-н | | | | | | 628,7 | 856,5 | |
| | 5КН 60.I36-8-н | | | | B40 | | 628,7 | 856,5 | |
| | 5КН 60.I36-9-н | | | | B30 | | 730,I | I004,7 | |
| | 5КН 60.I36-II-н | | | | B35 | | 873,8 | I203,3 | |
| | 5КН 60.I36-I3-н | | | | | | I082,5 | I509,I | |
| 25 | IКН 60.I48-I | I4800 | 7270 | 6000 | B25 | 2,37 | 277,9 | 364,6 | 59I9 |
| | IКН 60.I48-3 | | | | B30 | | 362,3 | 484,6 | |
| | IКН 60.I48-4 | | | | | | 4I9,7 | 568,0 | |
| | IКН 60.I48-6 | | | | | | 5I0,7 | 697,9 | |
| | IКН 60.I48-7 | | | | | | 639,7 | 876,2 | |
| | IКН 60.I48-9 | | | | | | 753,I | 988,0 | |
| | IКН 60.I48-I0 | | | | B40 | | 753,I | 988,0 | |
| | IКН 60.I48-I3 | | | | B35 | | II47,7 | I038,0 | |
| 26 | 2КН 60.I48-I | | | | B25 | | 325,7 | 4I9,4 | |
| | 2КН 60.I48-3 | | | | B30 | | 409,5 | 540,4 | |
| | 2КН 60.I48-4 | | | | | | 467,5 | 622,8 | |
| | 2КН 60.I48-6 | | | | | | 558,5 | 753,6 | |
| | 2КН 60.I48-7 | | | | | | 692,4 | 939,4 | |
| | 2КН 60.I48-9 | | | | | | 805,8 | II00,7 | |
| | 2КН 60.I48-I0 | | | | B40 | | 805,8 | II00,7 | |
| | 2КН 60.I48-I3 | | | | B35 | | I200,4 | I666,9 | |
| 27 | 3КН 60.I48-I | | | | B25 | | 3II,7 | 407,2 | |
| | 3КН 60.I48-3 | | | | B30 | | 395,5 | 527,2 | |
| | 3КН 60.I48-4 | | | | | | 453,5 | 6I0,6 | |
| | 3КН 60.I48-6 | | | | | | 544,9 | 740,5 | |
| | 3КН 60.I48-7 | | | | | | 677,9 | 924,7 | |
| | 3КН 60.I48-9 | | | | | | 79I,3 | I086,0 | |
| | 3КН 60.I48-I0 | | | | B40 | | 79I,3 | I086,0 | |
| | 3КН 60.I48-I2 | | | | B45 | | 949,I | I3I7,8 | |
| | 3КН 60.I48-I3 | | | | B35 | | II72,8 | I633,7 | |
| 28 | 4КН 60.I48-I | | | | B25 | | 3I5,6 | 4II,2 | |
| | 4КН 60.I48-3 | | | | B30 | | 400,4 | 53I,2 | |
| | 4КН 60.I48-4 | | | | | | 457,5 | 6I4,6 | |
| | 4КН 60.I48-6 | | | | | | 548,5 | 744,4 | |
| | 4КН 60.I48-7 | | | | | | 68I,9 | 928,7 | |
| | 4КН 60.I48-9 | | | | | | 795,3 | I089,9 | |
| | 4КН 60.I48-I0 | | | | B40 | | 795,3 | I089,9 | |
| | 4КН 60.I48-I2 | | | | B45 | | 946,4 | I3II,5 | |
| 29 | 5КН 60.I48-I | | | | B25 | | 30I,6 | 397,8 | |
| | 5КН 60.I48-3 | | | | B30 | | 385,4 | 5I8,I | |
| | 5КН 60.I48-4 | | | | | | 443,4 | 600,9 | |
| | 5КН 60.I48-6 | | | | | | 534,4 | 73I,2 | |
| | 5КН 60.I48-7 | | | | | | 667,4 | 9I3,8 | |
| | 5КН 60.I48-8 | | | | B40 | | 667,4 | 9I3,8 | |
| | 5КН 60.I48-9 | | | | B30 | | 780,8 | I075,I | |
| | 5КН 60.I48-II | | | | B35 | | 935,5 | I302,3 | |

Продолжение

| Эскиз | Марка изделия | Размеры, мм | | | Класс бетона | Расход материалов | | | Масса изделия, кг |
|---|---|---|---|---|---|---|---|---|---|
| | | L | A | B | | Бетон, $м^3$ | Сталь, кг | | |
| | | | | | | | натуральная | приведенная к кл.A-I | |
| 29 | 5КН 60.I48-I3 | I4800 | 7270 | 6000 | B35 | 2,37 | II57,3 | I6I5,8 | 59I9 |
| 30 | 5КН 60.I48-I-н | | | | B25 | | 30I,6 | 397,8 | |
| | 5КН 60.I48-3-н | | | | B30 | | 385,4 | 5I8,I | |
| | 5КН 60.I48-4-н | | | | | | 443,4 | 600,9 | |
| | 5КН 60.I48-6-н | | | | | | 534,4 | 73I,2 | |
| | 5КН 60.I48-7-н | | | | | | 667,4 | 9I3,8 | |
| | 5КН 60.I48-8-н | | | | B40 | | 667,4 | 9I3,8 | |
| | 5КН 60.I48-9-н | | | | B30 | | 780,8 | I075,I | |
| | 5КН 60.I48-II-н | | | | B35 | | 935,5 | I302,3 | |
| | 5КН 60.I48-I3-н | | | | | | II57,3 | I6I5,8 | |

C2BA **УКАЗАНИЯ ПО ПРИМЕНЕНИЮ**

Серия I.020.I-2с/89 вып.2-9 содержит рабочие чертежи колонн сечением 400х400 мм для зданий с высотами этажей 5,4; 6,0 и 6,0(7,2)м,предназначенных для строительства в районах сейсмичностью 7,8 и 9 баллов и в несейсмических районах.

Согласно ориентации колонн в плане здания приняты колонны,устанавливаемые по наружным осям (типы 3К, 4К); по внутренним осям с шарнирным опиранием плит перекрытий,(тип IК) и с жесткими рамными узлами (тип 2К); по внутренним осям у лестничных клеток (тип 3К) и угловые колонны (типы 5К; 5Кн).

По расположению по высоте здания колонны подразделяются на нижние,средние,верхние и бесстыковые - на всю высоту здания. Предусмотрены также колонны одноэтажной разрезки.

Для соединения с ригелями поперечного и продольного направлений в колоннах предусмотрены в верхней зоне выпуски арматуры в количестве двух или четырех,а в нижней зоне - металлические уголки,на которые устанавливаются ригели при монтаже каркаса.

Предел огнестойкости колонн - 2,5 часа

J30B НОРМАТИВНОЕ ЗНАЧЕНИЕ ВЕТРОВОГО ДАВЛЕНИЯ -

$\frac{0{,}38\ кПа}{38\ кгс/м^2}$ $\frac{0{,}48\ кПа}{48\ кгс/м^2}$ $\frac{0{,}60\ кПа}{60\ кгс/м^2}$

N1BD РАСЧЕТНАЯ ТЕМПЕРАТУРА НАРУЖНОГО ВОЗДУХА - до минус $40^oC$

G2MQ СЕЙСМИЧНОСТЬ - 7,8,9 баллов

G2KE ИНЖЕНЕРНО-ГЕОЛОГИЧЕСКИЕ УСЛОВИЯ - - обычные

G2BQ СТЕПЕНЬ АГРЕССИВНОСТИ СРЕДЫ - - неагрессивная,слабо и среднеагрессивная.

## Д О П О Л Н И Т Е Л Ь Н Н Е  Д А Н Н Ы Е

Структура марок колонн:

I К 2 3 4 - 5 - 6 7

I - тип колонны в плане (от I до 5);

К - наименование изделия - колонна;

2 - индекс характеризующий положение колонны в каркасе здания по высоте;

В - верхняя колонна;

С - средняя колонна;

Н – нижняя колонна;

Б – бесстыковая колонна;

3 – высота типового этажа, в дециметрах

4 – длина колонны, в дециметрах;

5 – индекс несущей способности колонн – от I до I4;

6 – индекс "С" – колонна, применяемая в сейсмических районах;

7 – индекс "н" – колонна зеркального изображения

Пример:

5 КВ 60.III-II-Сн

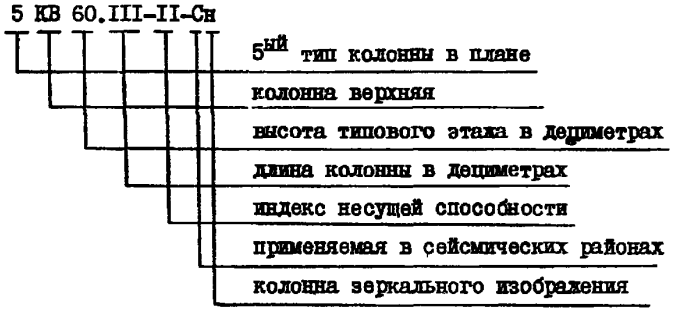


Настоящий выпуск рассматривать совместно с выпуском 0-0"Состав серии. Общие указания. Номенклатура изделий", выпуском 0-I, часть I "Указания по применению изделий", выпуском 2-I0 "Колонны сечением 400х400 мм для зданий с высотами этажей 5,4; 6,0(7,2)м. Пространственные каркасы", выпуском 2-I3 "Колонны сечением 400х400 мм. Детали", выпуском 2-I4 "Колонны сечением 400х400 мм. Арматурные и закладные изделия".

В7КА С О С Т А В  П Р О Е К Т Н О Й  Д О К У М Е Н Т А Ц И И

Выпуск 2-9 – Колонны сечением 400х400 мм для зданий с высотами этажей 5,4; 6,0 и 6,0 (7,2) м. Рабочие чертежи.

Объем проектных материалов, приведенных к формату А4,– 326 форматок

| | | |
|---|---|---|
| В7ВА | АВТОР ПРОЕКТА | ТбилЗНИИЭП, 380086, Тбилиси,86, Сандро Зули 5а. |
| В7НА | УТВЕРЖДЕНИЕ | Утверждены Госкомархитектуры, приказ от 25.I2.I989г. № 244<br>Введены в действие с 0I.07.I990г., ТбилЗНИИЭП, приказ от 27.I2.I989г. № I74. Срок действия – по 0I.07.I995г. |
| В7КА | ПОСТАВЩИК | Тбилисский филиал ЦИТП, 380053, г.Тбилиси,53, Авчальское шоссе,86а. |

Инв. №

Катал.л.№ 054968

/ЧКВАНАВА А.К./

гл.конструктор проекта

gost.e-ecolog.ru