СССР

ЦИТП

ОКТЯБРЬ
1990

СТРОИТЕЛЬНЫЙ КАТАЛОГ
ЧАСТЬ 3
ТИПОВАЯ ДОКУМЕНТАЦИЯ НА КОНСТРУКЦИИ, ИЗДЕЛИЯ И УЗЛЫ ЗДАНИЙ И СООРУЖЕНИЙ

СТРОИТЕЛЬНЫЕ КОНСТРУКЦИИ И ИЗДЕЛИЯ
Серия I.020.I-2с/89
Выпуск 2-5

# КОНСТРУКЦИИ КАРКАСА МЕЖВИДОВОГО ПРИМЕНЕНИЯ МНОГОЭТАЖНЫХ ОБЩЕСТВЕННЫХ ЗДАНИЙ, ПРОИЗВОДСТВЕННЫХ И ВСПОМОГАТЕЛЬНЫХ ЗДАНИЙ ПРОМЫШЛЕННЫХ ПРЕДПРИЯТИЙ ДЛЯ СТРОИТЕЛЬСТВА В РАЙОНАХ СЕЙСМИЧНОСТЬЮ 7,8 и 9 БАЛЛОВ И В НЕСЕЙСМИЧЕСКИХ РАЙОНАХ С ИЗГОТОВЛЕНИЕМ ИЗДЕЛИЙ КАРКАСА В ЕДИНЫХ ОПАЛУБОЧНЫХ ФОРМАХ

УДК 624.0I6.5

На 7 листах
На I4 страницах
Страница I

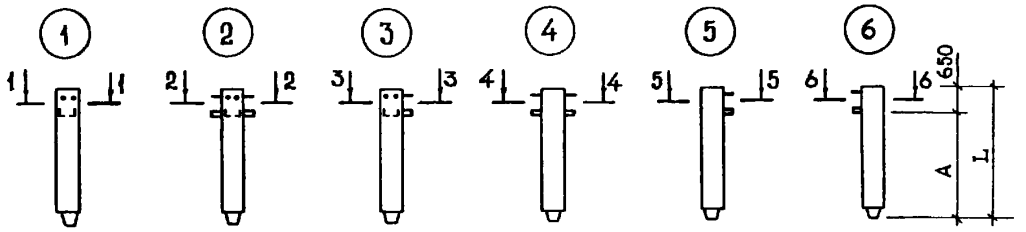


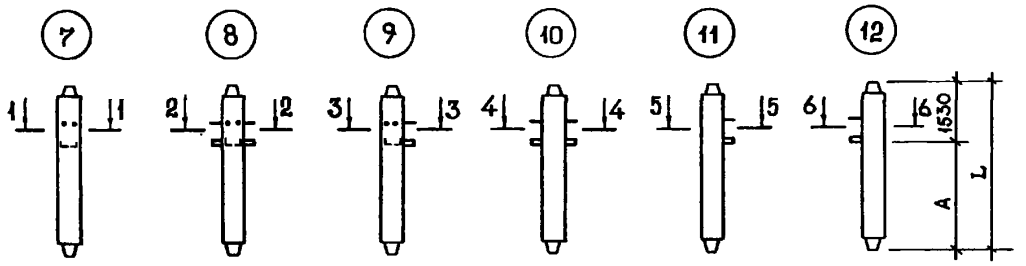


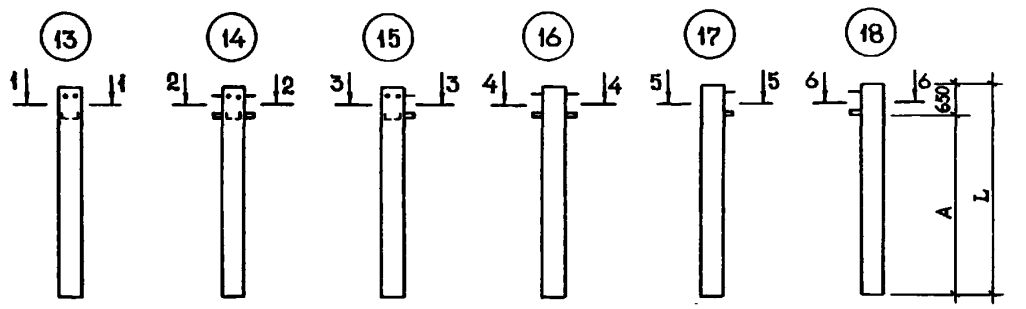


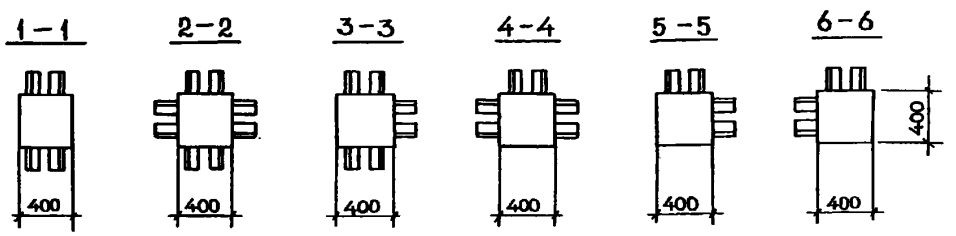


gost.e-ecolog.ru

КОНСТРУКЦИИ КАРКАСА МЕЖВИДОВОГО ПРИМЕНЕНИЯ МНОГОЭТАЖНЫХ ОБЩЕСТВЕННЫХ ЗДАНИЙ,ПРОИЗВОДСТВЕННЫХ И ВСПОМОГАТЕЛЬНЫХ ЗДАНИЙ ПРОМЫШЛЕННЫХ ПРЕДПРИЯТИЙ ДЛЯ СТРОИТЕЛЬСТВА В РАЙОНАХ СЕЙСМИЧНОСТЬЮ 7, 8 и 9 БАЛЛОВ И В НЕСЕЙСМИЧЕСКИХ РАЙОНАХ,С ИЗГОТОВЛЕНИЕМ ИЗДЕЛИЙ КАРКАСА В ЕДИНЫХ ОПАЛУБОЧНЫХ ФОРМАХ



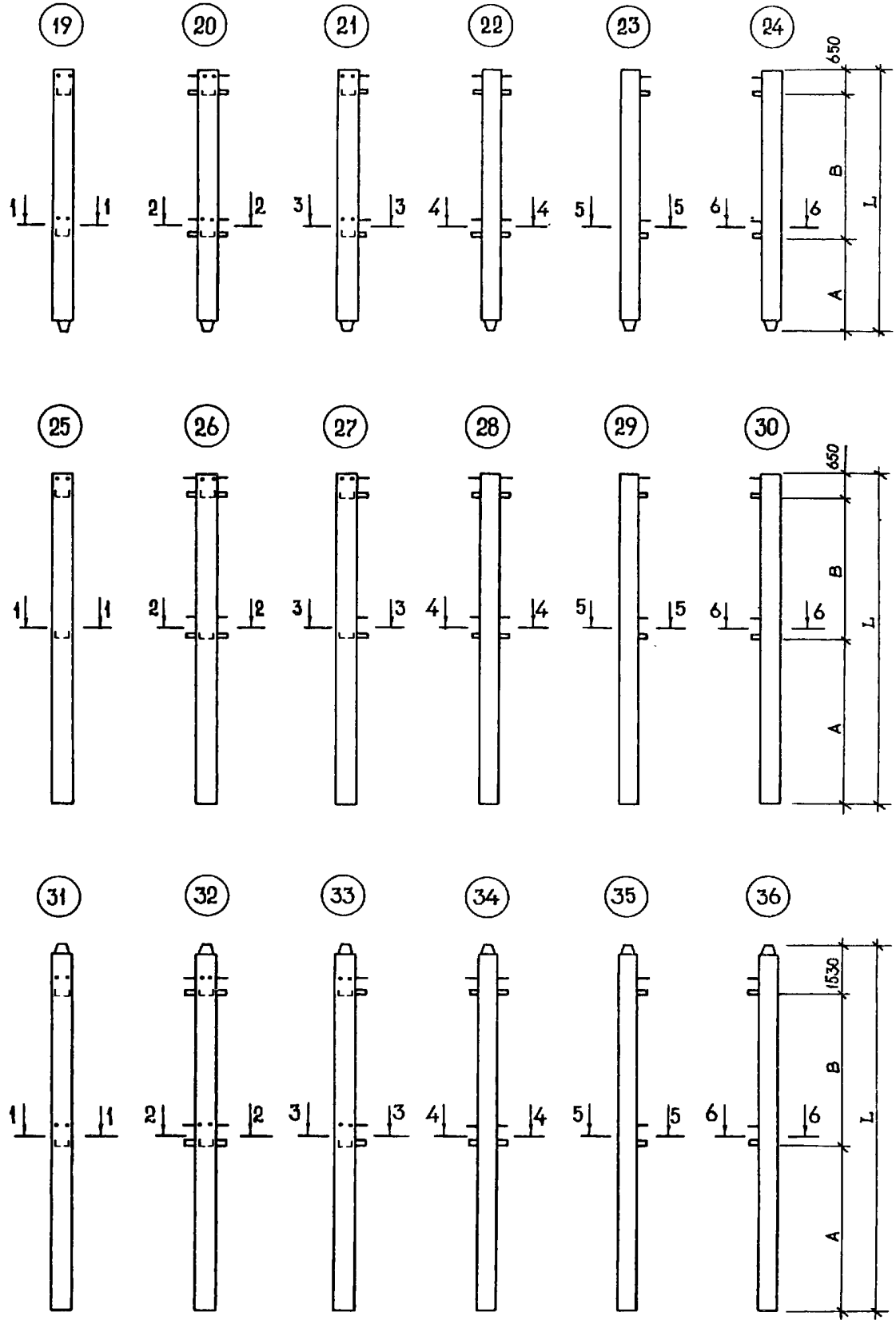

## DIAA ТЕХНИЧЕСКАЯ ХАРАКТЕРИСТИКА

Бетон тяжелый классов В25,В30,В35,В45.

Продольная арматура – из стали класса А-III диаметром 20-40 мм.

Поперечная – из стали класса А-I

Колонны армированы пространственными каркасами,собираемыми из стержневой продольной арматуры, замкнутых хомутов,сеток косвенного армирования,отдельных стержней и закладных изделий.

## НОМЕНКЛАТУРА КОЛОНН

| Эскиз | Марка изделия | Размеры,мм | | | Класс бетона | Бетон, м³ | Расход материалов | | Масса изделия, кг |
|---|---|---|---|---|---|---|---|---|---|
| | | L | A | B | | | Сталь, кг | | |
| | | | | | | | натуральная | приведенная к кл.А-I | |
| I | IKB 42.33-I-C | 3320 | 2670 | – | B25 | 0,53 | 92,6 | II7,8 | I327 |
| | IKB 42.33-2-C | | | | | | II0,5 | I43,8 | |
| | IKB 42.33-5-C | | | | | | I43,0 | I90,0 | |
| | IKB 42.33-II-C | | | | B35 | | 227,6 | 3II,I | |
| 2 | 2KB 42.33-I-C | | | | B25 | | II2,5 | I39,9 | |
| | 2KB 42.33-2-C | | | | | | I30,7 | I65,9 | |
| | 2KB 42.33-5-C | | | | | | I63,0 | 2I2,2 | |
| | 2KB 42.33-II-C | | | | B35 | | 249,7 | 336,2 | |
| | 2KB 42.33-I3-C | | | | | | 307,0 | 4I6,2 | |
| 3 | 3KB 42.33-I-C | | | | B25 | | I06,I | I34,I | |
| | 3KB 42.33-2-C | | | | | | I24,3 | I60,2 | |
| | 3KB 42.33-5-C | | | | | | I56,7 | 206,3 | |
| | 3KB 42.33-II-C | | | | B35 | | 242,8 | 329,7 | |
| 4 | 4KB 42.33-I-C | | | | B25 | | I08,I | I36,I | |
| | 4KB 42.33-2-C | | | | | | I26,3 | I62,2 | |
| | 4KB 42.33-5-C | | | | | | I58,7 | 208,3 | |
| | 4KB 42.33-II-C | | | | B35 | | 244,8 | 33I,7 | |
| | 4KB 42.33-I3-C | | | | | | 30I,5 | 4I0,8 | |
| 5 | 5KB 42.33-I-C | | | | B25 | | I0I,7 | I30,3 | |
| | 5KB 42.33-2-C | | | | | | II9,9 | I56,7 | |
| | 5KB 42.33-5-C | | | | | | I52,2 | 202,5 | |
| | 5KB 42.33-II-C | | | | B35 | | 237,8 | 325,I | |
| | 5KB 42.33-I3-C | | | | | | 294,0 | 403,5 | |
| 6 | 5KB 42.33-I-Cн | | | | B25 | | I0I,7 | I30,3 | |
| | 5KB 42.33-2-Cн | | | | | | II9,9 | I56,7 | |
| | 5KB 42.33-5-Cн | | | | | | I52,2 | 202,5 | |
| | 5KB 42.33-II-Cн | | | | B35 | | 237,5 | 325,I | |
| | 5KB 42.33-I3-Cн | | | | | | 294,5 | 403,5 | |
| 7 | IKC 42.42-I-C | 4200 | 2670 | – | B25 | 0,67 | II6,5 | I5I,0 | I679 |
| | IKC 42.42-2-C | | | | | | I40,0 | I84,2 | |
| | IKC 42.42-4-C | | | | B30 | | I56,6 | 207,9 | |
| | IKC 42.42-6-C | | | | | | I8I,3 | 243,4 | |
| | IKC 42.42-7-C | | | | | | 222,5 | 299,8 | |
| | IKC 42.42-9-C | | | | | | 254,0 | 344,9 | |
| | IKC 42.42-II-C | | | | B35 | | 30I,2 | 4I4,9 | |
| | IKC 42.42-I3-C | | | | | | 374,3 | 5I6,8 | |
| 8 | 2KC 42.42-I-C | | | | B25 | | I40,7 | I78,9 | |
| | 2KC 42.42-2-C | | | | | | I64,0 | 2I2,I | |

КОНСТРУКЦИИ КАРКАСА МЕЖВИДОВОГО ПРИМЕНЕНИЯ МНОГОЭТАЖНЫХ ОБЩЕСТВЕННЫХ ЗДАНИЙ, ПРОИЗВОДСТВЕННЫХ И ВСПОМОГАТЕЛЬНЫХ ЗДАНИЙ ПРОМЫШЛЕННЫХ ПРЕДПРИЯТИЙ ДЛЯ СТРОИТЕЛЬСТВА В РАЙОНАХ СЕЙСМИЧНОСТЬЮ 7, 8 и 9 БАЛЛОВ И В НЕСЕЙСМИЧЕСКИХ РАЙОНАХ С ИЗГОТОВЛЕНИЕМ ИЗДЕЛИЙ КАРКАСА В ЕДИНЫХ ОПАЛУБОЧНЫХ ФОРМАХ



Продолжение

| Эскиз | Марка изделия | Размеры, мм | | | Класс бетона | Расход материалов | | | Масса изделия кг |
|---|---|---|---|---|---|---|---|---|---|
| | | L | A | B | | Бетон, $м^3$ | Сталь, кг | | |
| | | | | | | | натуральная | приведенная к кл.А-I | |
| 8 | 2КС 42.42-4-С | 4200 | 2670 | – | В30 | 0,67 | I80,5 | 235,7 | I679 |
| | 2КС 42.42-6-С | | | | | | 205,3 | 27I,2 | |
| | 2КС 42.42-7-С | | | | | | 249,0 | 33I,2 | |
| | 2КС 42.42-9-С | | | | | | 280,4 | 376,2 | |
| | 2КС 42.42-II-С | | | | В35 | | 322,4 | 438,8 | |
| | 2КС 42.42-I3-С | | | | | | 40I,0 | 548,I | |
| 9 | 3КС 42.42-I-С | | | | В25 | | I33,8 | I72,3 | |
| | 3КС 42.42-3-С | | | | В30 | | I57,0 | 205,5 | |
| | 3КС 42.42-4-С | | | | | | I73,0 | 229,2 | |
| | 3КС 42.42-6-С | | | | | | I98,0 | 264,7 | |
| | 3КС 42.42-7-С | | | | | | 24I,4 | 323,8 | |
| | 3КС 42.42-9-С | | | | | | 273,0 | 368,9 | |
| | 3КС 42.42-II-С | | | | В35 | | 320,I | 438,9 | |
| | 3КС 42.42-I3-С | | | | | | 387,8 | 53I,7 | |
| | 3КС 42.42-I4-С | | | | В45 | | 387,8 | 53I,7 | |
| I0 | 4КС 42.42-I-С | | | | В25 | | I36,3 | I74,3 | |
| | 4КС 42.42-3-С | | | | В30 | | I58,6 | 207,5 | |
| | 4КС 42.42-4-С | | | | | | I75,6 | 23I,I | |
| | 4КС 42.42-6-С | | | | | | 200,3 | 266,7 | |
| | 4КС 42.42-7-С | | | | | | 243,4 | 325,8 | |
| | 4КС 42.42-9-С | | | | | | 275,0 | 370,9 | |
| | 4КС 42.42-II-С | | | | | | 3I8,8 | 427,2 | |
| | 4КС 42.42-I3-С | | | | В35 | | 386,I | 524,9 | |
| II | 5КС 42.42-I-С | | | | В25 | | I28,9 | I67,7 | |
| | 5КС 42.42-3-С | | | | В30 | | I5I,7 | 200,8 | |
| | 5КС 42.42-4-С | | | | | | I68,6 | 224,6 | |
| | 5КС 42.42-6-С | | | | | | I93,4 | 260,I | |
| | 5КС 42.42-7-С | | | | | | 235,8 | 3I8,5 | |
| | 5КС 42.42-9-С | | | | | | 268,3 | 363,5 | |
| | 5КС 42.42-II-С | | | | В35 | | 3I4,0 | 43I,I | |
| | 5КС 42.42-I3-С | | | | | | 379,5 | 522,6 | |
| I2 | 5КС 42.42-I-Сн | | | | В25 | | I28,5 | I67,7 | |
| | 5КС 42.42-3-Сн | | | | В30 | | I5I,7 | 200,8 | |
| | 5КС 42.42-4-Сн | | | | | | I68,6 | 224,6 | |
| | 5КС 42.42-6-Сн | | | | | | I93,4 | 260,I | |
| | 5КС 42.42-7-Сн | | | | | | 235,8 | 3I8,5 | |
| | 5КС 42.42-9-Сн | | | | | | 268,3 | 363,5 | |
| | 5КС 42.42-II-Сн | | | | В35 | | 3I4,0 | 43I,I | |
| | 5КС 42.42-I3-Сн | | | | | | 379,5 | 522,6 | |
| I3 | IКБ 42.53-I-С | 5270 | 4620 | – | В25 | 0,84 | II7,0 | I50,0 | 2I07 |
| | IКБ 42.53-2-С | | | | | | I47,2 | I94,3 | |
| | IКБ 42.53-4-С | | | | В30 | | I68,6 | 223,7 | |
| | IКБ 42.53-5-С | | | | В25 | | 203,0 | 272,6 | |
| | IКБ 42.53-7-С | | | | В30 | | 255,3 | 343,6 | |
| I4 | 2КБ 42.53-I-С | | | | В25 | | I37,0 | I7I,8 | |
| | 2КБ 42.53-2-С | | | | | | I68,0 | 2I6,I | |
| | 2КБ 42.53-4-С | | | | В30 | | I88,7 | 245,8 | |
| | 2КБ 42.53-5-С | | | | В25 | | 223,0 | 294,8 | |

КОНСТРУКЦИИ КАРКАСА МЕЖВИДОВОГО ПРИМЕНЕНИЯ МНОГОЭТАЖНЫХ ОБЩЕСТВЕННЫХ ЗДАНИЙ, ПРОИЗВОДСТВЕННЫХ И ВСПОМОГАТЕЛЬНЫХ ЗДАНИЙ ПРОМЫШЛЕННЫХ ПРЕДПРИЯТИЙ ДЛЯ СТРОИТЕЛЬСТВА В РАЙОНАХ СЕЙСМИЧНОСТЬЮ 7, 8 и 9 БАЛЛОВ И В НЕСЕЙСМИЧЕСКИХ РАЙОНАХ С ИЗГОТОВЛЕНИЕМ ИЗДЕЛИЙ КАРКАСА В ЕДИНЫХ ОПАЛУБОЧНЫХ ФОРМАХ



Продолжение

| Эскиз | Марка изделия | Размеры, мм | | | Класс бетона | Расход материалов | | | Масса изделия, кг |
|---|---|---|---|---|---|---|---|---|---|
| | | L | A | B | | Бетон, $м^3$ | Сталь, кг | | |
| | | | | | | | натуральная | приведенная к кл.А-I | |
| I4 | 2КБ 42.53-7-С | 5270 | 4620 | – | В30 | 0,84 | 276,4 | 367,4 | 2I07 |
| I5 | 3КБ 42.53-I-С | | | | В25 | | I30,9 | I66,4 | |
| | 3КБ 42.53-2-С | | | | | | I6I,8 | 2I2,0 | |
| | 3КБ 42.53-4-С | | | | В30 | | I82,4 | 240,I | |
| | 3КБ 42.53-5-С | | | | В25 | | 2I6,7 | 289,0 | |
| | 3КБ 42.53-7-С | | | | В30 | | 269,4 | 360,5 | |
| I6 | 4КБ 42.53-I-С | | | | В25 | | I32,9 | I68,4 | |
| | 4КБ 42.53-2-С | | | | | | I63,8 | 2I2,5 | |
| | 4КБ 42.53-4-С | | | | В30 | | I84,4 | 242,I | |
| | 4КБ 42.53-5-С | | | | В25 | | 2I8,7 | 29I,0 | |
| | 4КБ 42.53-7-С | | | | В30 | | 27I,4 | 362,8 | |
| I7 | 5КБ 42.53-I-С | | | | В25 | | I27,4 | I62,5 | |
| | 5КБ 42.53-2-С | | | | | | I57,4 | 206,8 | |
| | 5КБ 42.53-4-С | | | | В30 | | I78,0 | 236,2 | |
| | 5КБ 42.53-5-С | | | | | | 2I2,2 | 285,I | |
| I8 | 5КБ 42.53-I-Сн | | | | В25 | | I27,4 | I62,5 | |
| | 5КБ 42.53-2-Сн | | | | | | I57,4 | 206,8 | |
| | 5КБ 42.53-4-Сн | | | | В30 | | I78,0 | 236,2 | |
| | 5КБ 42.53-5-Сн | | | | В25 | | 2I2,2 | 285,I | |
| I9 | IКВ 42.75-I-С | 7520 | 2670 | 4200 | В25 | I,20 | I92,0 | 243,0 | 2987 |
| | IКВ 42.75-2-С | | | | | | 233,5 | 302,3 | |
| | IКВ 42.75-4-С | | | | В30 | | 263,0 | 344,3 | |
| | IКВ 42.75-5-С | | | | В25 | | 307,3 | 407,7 | |
| | IКВ 42.75-7-С | | | | В30 | | 383,6 | 5II,9 | |
| | IКВ 42.75-II-С | | | | В35 | | 5I0,4 | 699,6 | |
| 20 | 2КВ 42.75-I-С | | | | В25 | | 236,0 | 293,0 | |
| | 2КВ 42.75-2-С | | | | | | 277,4 | 352,3 | |
| | 2КВ 42.75-4-С | | | | В30 | | 306,6 | 394,4 | |
| | 2КВ 42.75-5-С | | | | В25 | | 350,8 | 457,8 | |
| | 2КВ 42.75-7-С | | | | В30 | | 43I,3 | 566,9 | |
| | 2КВ 42.75-II-С | | | | В35 | | 555,0 | 749,8 | |
| | 2КВ 42.75-I3-С | | | | | | 693,7 | 942,3 | |
| 2I | 3КВ 42.75-I-С | | | | В25 | | 222,7 | 280,6 | |
| | 3КВ 42.75-2-С | | | | | | 264,0 | 339,9 | |
| | 3КВ 42.75-4-С | | | | В30 | | 293,7 | 382,0 | |
| | 3КВ 42.75-5-С | | | | В25 | | 337,8 | 445,3 | |
| | 3КВ 42.75-7-С | | | | В30 | | 4I6,6 | 553,4 | |
| | 3КВ 42.75-II-С | | | | В35 | | 546,0 | 742,4 | |
| 22 | 4КВ 42.75-I-С | | | | В25 | | 226,7 | 284,6 | |
| | 4КВ 42.75-2-С | | | | | | 268,0 | 343,9 | |
| | 4КВ 42.75-4-С | | | | В30 | | 297,7 | 386,0 | |
| | 4КВ 42.75-5-С | | | | В25 | | 34I,8 | 449,3 | |
| | 4КВ 42.75-7-С | | | | В30 | | 420,6 | 557,4 | |
| | 4КВ 42.75-II-С | | | | В35 | | 545,8 | 74I,5 | |
| | 4КВ 42.75-I3-С | | | | | | 673,8 | 9I7,6 | |
| 23 | 5КВ 42.75-I-С | | | | В25 | | 2I3,0 | 272,I | |

КОНСТРУКЦИИ КАРКАСА МЕЖВИДОВОГО ПРИМЕНЕНИЯ МНОГОЭТАЖНЫХ ОБЩЕСТВЕННЫХ ЗДАНИЙ,ПРОИЗВОДСТВЕННЫХ И ВСПОМОГАТЕЛЬНЫХ ЗДАНИЙ ПРОМЫШЛЕННЫХ ПРЕДПРИЯТИЙ ДЛЯ СТРОИТЕЛЬСТВА В РАЙОНАХ СЕЙСМИЧНОСТЬЮ 7, 8 и 9 БАЛЛОВ И В НЕСЕЙСМИЧЕСКИХ РАЙОНАХ С ИЗГОТОВЛЕНИЕМ ИЗДЕЛИЙ КАРКАСА В ЕДИНЫХ ОПАЛУБОЧНЫХ ФОРМАХ

СТРОИТЕЛЬНЫЕ КОНСТРУКЦИИ И ИЗДЕЛИЯ
Серия I.020.I-2с/89
Выпуск 2-5



Продолжение

| Эскиз | Марка изделия | Размеры, мм | | | Класс бетона | Расход материалов | | | Масса изделия, кг |
|---|---|---|---|---|---|---|---|---|---|
| | | L | A | B | | Бетон, м³ | Сталь, кг | | |
| | | | | | | | натуральная | приведенная к кл.A-I | |
| 23 | 5КВ 42.75-2-С | 7520 | 2670 | 4200 | В25 | I,20 | 254,8 | 33I,4 | 2987 |
| | 5КВ 42.75-4-С | | | | В30 | | 284,0 | 373,5 | |
| | 5КВ 42.75-5-С | | | | В25 | | 327,6 | 436,9 | |
| | 5КВ 42.75-7-С | | | | В30 | | 406,2 | 542,9 | |
| | 5КВ 42.75-II-С | | | | В35 | | 534,0 | 730,9 | |
| | 5КВ 42.75-I3-С | | | | | | 659,0 | 902,7 | |
| 24 | 5КВ 42.75-I-Сн | | | | В25 | | 2I3,0 | 272,I | |
| | 5КВ 42.75-2-Сн | | | | | | 254,8 | 33I,4 | |
| | 5КВ 42.75-4-Сн | | | | В30 | | 284,0 | 373,5 | |
| | 5КВ 42.75-5-Сн | | | | В25 | | 327,6 | 436,9 | |
| | 5КВ 42.75-7-Сн | | | | В30 | | 406,2 | 542,9 | |
| | 5КВ 42.75-II-Сн | | | | В35 | | 534,0 | 730,9 | |
| | 5КВ 42.75-I3-Сн | | | | | | 659,0 | 902,7 | |
| 25 | IКБ 42.95-I-С | 9470 | 4620 | 4200 | В25 | I,5I | 2I6,8 | 275,2 | 3787 |
| | IКБ 42.95-2-С | | | | | | 27I,0 | 352,2 | |
| | IКБ 42.95-4-С | | | | В30 | | 308,2 | 405,9 | |
| | IКБ 42.95-5-С | | | | В25 | | 367,3 | 490,3 | |
| | IКБ 42.95-7-С | | | | В30 | | 462,7 | 620,8 | |
| | IКБ 42.95-9-С | | | | | | 535,I | 723,4 | |
| 26 | 2КБ 42.95-I-С | | | | В25 | | 260,7 | 324,2 | |
| | 2КБ 42.95-2-С | | | | | | 3I4,9 | 402,7 | |
| | 2КБ 42.95-4-С | | | | В30 | | 352,2 | 455,7 | |
| | 2КБ 42.95-5-С | | | | В25 | | 4II,2 | 540,3 | |
| | 2КБ 42.95-7-С | | | | В30 | | 5I0,I | 675,0 | |
| | 2КБ 42.95-9-С | | | | | | 585,6 | 778,6 | |
| | 2КБ 42.95-II-С | | | | В35 | | 662,7 | 900,3 | |
| 27 | 3КБ 42.95-I-С | | | | В25 | | 247,4 | 3I2,8 | |
| | 3КБ 42.95-2-С | | | | | | 30I,6 | 390,3 | |
| | 3КБ 42.95-4-С | | | | В30 | | 338,9 | 443,4 | |
| | 3КБ 42.95-5-С | | | | В25 | | 397,9 | 527,9 | |
| | 3КБ 42.95-7-С | | | | В30 | | 495,9 | 66I,I | |
| | 3КБ 42.95-9-С | | | | | | 568,I | 764,6 | |
| 28 | 4КБ 42.95-I-С | | | | В25 | | 25I,4 | 3I6,9 | |
| | 4КБ 42.95-2-С | | | | | | 305,6 | 394,4 | |
| | 4КБ 42.95-4-С | | | | В30 | | 342,9 | 447,6 | |
| | 4КБ 42.95-5-С | | | | В25 | | 40I,9 | 532,0 | |
| | 4КБ 42.95-7-С | | | | В30 | | 499,7 | 665,I | |
| | 4КБ 42.95-9-С | | | | | | 572,I | 768,6 | |
| | 4КБ 42.95-II-С | | | | В35 | | 653,3 | 892,0 | |
| 29 | 5КБ 42.95-I-С | | | | В25 | | 238,0 | 304,3 | |
| | 5КБ 42.95-2-С | | | | | | 292,3 | 382,3 | |
| | 5КБ 42.95-4-С | | | | В30 | | 328,5 | 434,I | |
| | 5КБ 42.95-5-С | | | | В25 | | 388,6 | 5I9,4 | |
| | 5КБ 42.95-7-С | | | | В30 | | 485,3 | 65I,0 | |
| | 5КБ 42.95-II-С | | | | В35 | | 64I,3 | 88I,3 | |
| 30 | 5КБ 42.95-I-Сн | | | | В25 | | 238,0 | 304,3 | |
| | 5КБ 42.95-2-Сн | | | | | | 292,3 | 382,3 | |

КОНСТРУКЦИИ КАРКАСА МЕЖВИДОВОГО ПРИМЕНЕНИЯ МНОГОЭТАЖНЫХ ОБЩЕСТВЕННЫХ ЗДАНИЙ, ПРОИЗВОДСТВЕННЫХ И ВСПОМОГАТЕЛЬНЫХ ЗДАНИЙ ПРОМЫШЛЕННЫХ ПРЕДПРИЯТИЙ ДЛЯ СТРОИТЕЛЬСТВА В РАЙОНАХ СЕЙСМИЧНОСТЬЮ 7, 8 и 9 БАЛЛОВ И В НЕСЕЙСМИЧЕСКИХ РАЙОНАХ С ИЗГОТОВЛЕНИЕМ ИЗДЕЛИЙ КАРКАСА В ЕДИНЫХ ОПАЛУБОЧНЫХ ФОРМАХ



Продолжение

| Эскиз | Марка изделия | Размеры, мм | | | Класс бетона | Расход материалов | | | Масса изделия, кг |
|---|---|---|---|---|---|---|---|---|---|
| | | L | A | B | | Бетон, $м^3$ | Сталь, кг | | |
| | | | | | | | натуральная | приведенная к кл.A-I | |
| 30 | 5КБ 42.95-4-Сн | 9470 | 4620 | 4200 | В30 | I,5I | 329,5 | 434,I | 3787 |
| | 5КБ 42.95-5-Сн | | | | В25 | | 388,6 | 5I9,4 | |
| | 5КБ 42.95-7-Сн | | | | В30 | | 485,9 | 65I,0 | |
| | 5КБ 42.95-II-Сн | | | | В35 | | 64I,3 | 88I,3 | |
| 3I | IКН 42.I04-I-С | I0350 | 4620 | 4200 | В25 | I,65 | 24I,0 | 308,3 | 4I39 |
| | IКН 42.I04-2-С | | | | | | 300,4 | 393,2 | |
| | IКН 42.I04-4-С | | | | В30 | | 34I,I | 45I,5 | |
| | IКН 42.I04-6-С | | | | | | 382,6 | 5I0,7 | |
| | IКН 42.I04-7-С | | | | | | 508,9 | 684,0 | |
| | IКН 42.I04-9-С | | | | | | 586,3 | 797,3 | |
| | IКН 42.I04-II-С | | | | В35 | | 693,0 | 955,I | |
| | IКН 42.I04-I3-С | | | | | | 875,5 | I207,9 | |
| 32 | 2КН 42.I04-I-С | | | | В25 | | 288,9 | 364,2 | |
| | 2КН 42.I04-2-С | | | | | | 348,2 | 448,8 | |
| | 2КН 42.I04-4-С | | | | В30 | | 389,2 | 507,2 | |
| | 2КН 42.I04-6-С | | | | | | 453,4 | 599,4 | |
| | 2КН 42.I04-7-С | | | | | | 56I,7 | 746,6 | |
| | 2КН 42.I04-9-С | | | | | | 64I,0 | 860,0 | |
| | 2КН 42.I04-II-С | | | | В35 | | 735,4 | I003,0 | |
| | 2КН 42.I04-I3-С | | | | | | 928,2 | I270,8 | |
| 33 | 3КН 42.I04-I-С | | | | В25 | | 275,I | 35I,0 | |
| | 3КН 42.I04-3-С | | | | В30 | | 334,4 | 435,8 | |
| | 3КН 42.I04-4-С | | | | | | 375,2 | 494,I | |
| | 3КН 42.I04-6-С | | | | | | 440,6 | 586,2 | |
| | 3КН 42.I04-7-С | | | | | | 546,7 | 73I,9 | |
| | 3КН 42.I04-9-С | | | | | | 626,I | 845,2 | |
| | 3КН 42.I04-II-С | | | | В35 | | 730,8 | I003,0 | |
| | 3КН 42.I04-I3-С | | | | | | 90I,5 | I237,7 | |
| | 3КН 42.I04-I4-С | | | | В45 | | 90I,5 | I237,7 | |
| 34 | 4КН 42.I04-I-С | | | | В25 | | 279,0 | 355,0 | |
| | 4КН 42.I04-3-С | | | | В30 | | 338,4 | 439,8 | |
| | 4КН 42.I04-4-С | | | | | | 379,2 | 497,9 | |
| | 4КН 42.I04-6-С | | | | | | 443,6 | 590,0 | |
| | 4КН 42.I04-7-С | | | | | | 550,7 | 735,8 | |
| | 4КН 42.I04-9-С | | | | | | 629,9 | 849,I | |
| | 4КН 42.I04-II-С | | | | | | 726,6 | 995,3 | |
| | 4КН 42.I04-I3-С | | | | В35 | | 899,I | I234,I | |
| 35 | 5КН 42.I04-I-С | | | | В25 | | 265,3 | 34I,8 | |
| | 5КН 42.I04-3-С | | | | В30 | | 324,4 | 426,5 | |
| | 5КН 42.I04-4-С | | | | | | 364,3 | 484,9 | |
| | 5КН 42.I04-6-С | | | | | | 428,7 | 577,0 | |
| | 5КН 42.I04-7-С | | | | | | 536,7 | 72I,0 | |
| | 5КН 42.I04-9-С | | | | | | 6I5,0 | 834,4 | |
| | 5КН 42.I04-II-С | | | | В35 | | 7I7,3 | 987,5 | |
| | 5КН 42.I04-I3-С | | | | | | 884,9 | I2I9,0 | |
| 36 | 5КН 42.I04-I-Сн | | | | В25 | | 265,3 | 34I,8 | |
| | 5КН 42.I04-3-Сн | | | | В30 | | 324,4 | 426,5 | |
| | 5КН 42.I04-4-Сн | | | | | | 364,3 | 484,9 | |

КОНСТРУКЦИИ КАРКАСА МЕЖВИДОВОГО ПРИМЕНЕНИЯ МНОГОЭТАЖНЫХ ОБЩЕСТВЕННЫХ ЗДАНИЙ ПРОИЗВОДСТВЕННЫХ И ВСПОМОГАТЕЛЬНЫХ ЗДАНИЙ ПРОМЫШЛЕННЫХ ПРЕДПРИЯТИЙ ДЛЯ СТРОИТЕЛЬСТВА В РАЙОНАХ СЕЙСМИЧНОСТЬЮ 7, 8 и 9 БАЛЛОВ И В НЕСЕЙСМИЧЕСКИХ РАЙОНАХ С ИЗГОТОВЛЕНИЕМ ИЗДЕЛИЙ КАРКАСА В ЕДИНЫХ СПАЛУБОЧНЫХ ФОРМАХ



Продолжение

| Эскиз | Марка изделия | Размеры, мм | | | Класс бетона | Расход материалов | | | Масса изделия, кг |
|---|---|---|---|---|---|---|---|---|---|
| | | L | A | B | | Бетон, м³ | Сталь, кг | | |
| | | | | | | | натуральная | приведенная к кл.A-I | |
| 36 | 5КН 42.104-6-Сн<br>5КН 42.104-7-Сн<br>5КН 42.104-9-Сн<br>5КН 42.104-11-Сн<br>5КН 42.104-13-Сн | 10350 | 4620 | 4200 | В30<br>В35 | 1,65 | 428,7<br>536,7<br>615,0<br>717,3<br>884,9 | 577,0<br>721,0<br>834,4<br>987,5<br>1219,0 | 4139 |
| 1 | 1КВ 42.33-1<br>1КВ 42.33-2<br>1КВ 42.33-5<br>1КВ 42.33-11 | 3320 | 2670 | – | В25<br>В35 | 0,53 | 89,9<br>107,8<br>140,3<br>224,9 | 115,1<br>141,1<br>187,3<br>308,4 | 1327 |
| 2 | 2КВ 42.33-1<br>2КВ 42.33-2<br>2КВ 42.33-5<br>2КВ 42.33-11<br>2КВ 42.33-13 | | | | В25<br>В35 | | 109,8<br>128,0<br>160,3<br>247,0<br>302,6 | 137,2<br>163,2<br>209,5<br>333,5<br>411,8 | |
| 3 | 3КВ 42.33-1<br>3КВ 42.33-2<br>3КВ 42.33-5<br>3КВ 42.33-11 | | | | В25<br>В35 | | 103,4<br>121,6<br>154,0<br>297,1 | 131,4<br>157,5<br>203,6<br>406,4 | |
| 4 | 4КВ 42.33-1<br>4КВ 42.33-2<br>4КВ 42.33-5<br>4КВ 42.33-11<br>4КВ 42.33-13 | | | | В25<br>В35 | | 105,4<br>123,6<br>156,0<br>242,1<br>297,1 | 133,4<br>159,5<br>205,6<br>329,0<br>406,4 | |
| 5 | 5КВ 42.33-1<br>5КВ 42.33-2<br>5КВ 42.33-5<br>5КВ 42.33-11<br>5КВ 42.33-13 | | | | В25<br>В35 | | 99,0<br>117,2<br>149,5<br>235,1<br>289,6 | 127,6<br>134,0<br>299,8<br>322,4<br>399,1 | |
| 6 | 5КВ 42.33-1-н<br>5КВ 42.33-2-н<br>5КВ 42.33-5-н<br>5КВ 42.33-11-н<br>5КВ 42.33-13-н | | | | В25<br>В35 | | 99,0<br>117,2<br>149,5<br>235,1<br>289,6 | 127,6<br>134,0<br>299,8<br>322,4<br>399,1 | |
| 7 | 1КС 42.42-1<br>1КС 42.42-2<br>1КС 42.42-4<br>1КС 42.42-6<br>1КС 42.42-7<br>1КС 42.42-9<br>1КС 42.42-11<br>1КС 42.42-13 | 4200 | 2670 | – | В25<br>В30<br>В35 | 0,67 | 112,7<br>136,2<br>152,8<br>177,5<br>216,3<br>247,8<br>297,4<br>368,1 | 147,2<br>180,4<br>204,1<br>239,6<br>293,6<br>338,7<br>411,1<br>510,6 | 1679 |
| 8 | 2КС 42.42-1<br>2КС 42.42-2<br>2КС 42.42-4<br>2КС 42.42-6<br>2КС 42.42-7<br>2КС 42.42-9 | | | | В25<br>В30 | | 136,9<br>160,2<br>176,7<br>201,5<br>242,8<br>274,2 | 175,1<br>208,3<br>231,9<br>267,4<br>325,0<br>370,0 | |

КОНСТРУКЦИИ КАРКАСА МЕЖВИДОВОГО ПРИМЕНЕНИЯ МНОГОЭТАЖНЫХ ОБЩЕСТВЕННЫХ ЗДАНИЙ, ПРОИЗВОДСТВЕННЫХ И ВСПОМОГАТЕЛЬНЫХ ЗДАНИЙ ПРОМЫШЛЕННЫХ ПРЕДПРИЯТИЙ ДЛЯ СТРОИТЕЛЬСТВА В РАЙОНАХ СЕЙСМИЧНОСТЬЮ 7, 8 и 9 БАЛЛОВ И В НЕСЕЙСМИЧЕСКИХ РАЙОНАХ С ИЗГОТОВЛЕНИЕМ ИЗДЕЛИЙ КАРКАСА В ЕДИНЫХ ОПАЛУБОЧНЫХ ФОРМАХ

СТРОИТЕЛЬНЫЕ КОНСТРУКЦИИ И ИЗДЕЛИЯ
Серия I.020.I-2с/89
Выпуск 2-5

Лист 5
Страница 9

Продолжение

| Эскиз | Марка изделия | Размеры, мм | | | Класс бетона | Расход материалов | | | Масса изделия, кг |
|---|---|---|---|---|---|---|---|---|---|
| | | L | A | B | | Бетон, м³ | Сталь, кг | | |
| | | | | | | | натуральная | приведенная к кл.A-I | |
| 8 | 2КС 42.42-II | 4200 | 2670 | – | B35 | 0,67 | 3I8,6 | 435,0 | I679 |
| | 2КС 42.42-I3 | | | | | | 395,2 | 54I,9 | |
| 9 | 3КС 42.42-I | | | | B25 | | I30,0 | I68,5 | |
| | 3КС 42.42-3 | | | | B30 | | I53,2 | 20I,7 | |
| | 3КС 42.42-4 | | | | | | I69,8 | 222,5 | |
| | 3КС 42.42-6 | | | | | | I94,5 | 260,9 | |
| | 3КС 42.42-7 | | | | | | 235,2 | 3I7,6 | |
| | 3КС 42.42-9 | | | | | | 266,8 | 362,4 | |
| | 3КС 42.42-II | | | | B35 | | 3I6,3 | 435,I | |
| | 3КС 42.42-I3 | | | | | | 38I,6 | 525,5 | |
| | 3КС 42.42-I4 | | | | B45 | | 38I,6 | 525,5 | |
| I0 | 4КС 42.42-I | | | | B25 | | I32,5 | I70,5 | |
| | 4КС 42.42-3 | | | | B30 | | I54,8 | 203,7 | |
| | 4КС 42.42-4 | | | | | | I7I,8 | 227,3 | |
| | 4КС 42.42-6 | | | | | | I96,5 | 262,9 | |
| | 4КС 42.42-7 | | | | | | 237,2 | 3I9,6 | |
| | 4КС 42.42-9 | | | | | | 268,8 | 237,2 | |
| | 4КС 42.42-II | | | | | | 3I5,0 | 423,4 | |
| | 4КС 42.42-I3 | | | | B35 | | 379,9 | 5I8,7 | |
| II | 5КС 42.42-I | | | | B25 | | I25,I | I63,9 | |
| | 5КС 42.42-3 | | | | B30 | | I47,9 | I97,0 | |
| | 5КС 42.42-4 | | | | | | I64,8 | 220,8 | |
| | 5КС 42.42-6 | | | | | | I89,6 | 256,3 | |
| | 5КС 42.42-7 | | | | | | 229,6 | 3I2,3 | |
| | 5КС 42.42-9 | | | | | | 262,I | 357,3 | |
| | 5КС 42.42-II | | | | B35 | | 3I0,2 | 427,3 | |
| | 5КС 42.42-I3 | | | | | | 373,3 | 5I6,4 | |
| I2 | 5КС 42.42-I-н | | | | B25 | | I25,I | I63,9 | |
| | 5КС 42.42-3-н | | | | B30 | | I47,9 | I97,0 | |
| | 5КС 42.42-4-н | | | | | | I64,8 | 220,8 | |
| | 5КС 42.42-6-н | | | | | | I89,6 | 256,3 | |
| | 5КС 42.42-7-н | | | | | | 229,6 | 3I2,3 | |
| | 5КС 42.42-9-н | | | | | | 262,I | 357,3 | |
| | 5КС 42.42-II-н | | | | B35 | | 3I0,2 | 427,3 | |
| | 5КС 42.42-I3-н | | | | | | 373,3 | 5I6,4 | |
| I3 | IКБ 42.53-I | 5270 | 4620 | – | B25 | 0,84 | II0,4 | I43,4 | 2I07 |
| | IКБ 42.53-2 | | | | | | I40,6 | I87,7 | |
| | IКБ 42.53-4 | | | | B30 | | I62,0 | 2I7,I | |
| | IКБ 42.53-5 | | | | B25 | | I96,4 | 266,0 | |
| | IКБ 42.53-7 | | | | B30 | | 248,7 | 337,0 | |
| I4 | 2КБ 42.53-I | | | | B25 | | I30,4 | I65,2 | |
| | 2КБ 42.53-2 | | | | | | I6I,4 | 209,5 | |
| | 2КБ 42.53-4 | | | | B30 | | I82,I | 239,2 | |
| | 2КБ 42.53-5 | | | | B25 | | 276,4 | 288,2 | |
| | 2КБ 42.53-7 | | | | B30 | | 265,8 | 356,8 | |
| I5 | 3КБ 42.53-I | | | | B25 | | I24,3 | I59,8 | |
| | 3КБ 42.53-2 | | | | | | I55,2 | 205,4 | |

КОНСТРУКЦИИ КАРКАСА МЕЖВИДОВОГО ПРИМЕНЕНИЯ МНОГОЭТАЖНЫХ ОБЩЕСТВЕННЫХ ЗДАНИЙ, ПРОИЗВОДСТВЕННЫХ И ВСПОМОГАТЕЛЬНЫХ ЗДАНИЙ ПРОМЫШЛЕННЫХ ПРЕДПРИЯТИЙ ДЛЯ СТРОИТЕЛЬСТВА В РАЙОНАХ СЕЙСМИЧНОСТЬЮ 7, 8 и 9 БАЛЛОВ И В НЕСЕЙСМИЧЕСКИХ РАЙОНАХ С ИЗГОТОВЛЕНИЕМ ИЗДЕЛИЙ КАРКАСА В ЕДИНЫХ ОПАЛУБОЧНЫХ ФОРМАХ



Продолжение

| Эскиз | Марка изделия | Размеры, мм | | | Класс бетона | Расход материалов | | | Масса изделия, кг |
|---|---|---|---|---|---|---|---|---|---|
| | | L | A | B | | Бетон, $м^3$ | Сталь, кг | | |
| | | | | | | | натуральная | приведенная к кл.А-I | |
| I5 | 3КБ 42.53-4 | 5270 | 4620 | – | B30 | 0,84 | I75,8 | 235,5 | 2I07 |
| | 3КБ 42.53-5 | | | | B25 | | 2I0,I | 282,4 | |
| | 3КБ 42.53-7 | | | | B30 | | 258,8 | 349,9 | |
| I6 | 4КБ 42.53-I | | | | B25 | | I26,3 | I6I,8 | |
| | 4КБ 42.53-2 | | | | | | I57,2 | 205,9 | |
| | 4КБ 42.53-4 | | | | B30 | | I77,8 | 235,5 | |
| | 4КБ 42.53-5 | | | | B25 | | 2I2,I | 284,4 | |
| | 4КБ 42.53-7 | | | | B30 | | 260,8 | 352,2 | |
| I7 | 5КБ 42.53-I | | | | B25 | | I20,8 | I55,9 | |
| | 5КБ 42.53-2 | | | | | | I50,8 | 200,2 | |
| | 5КБ 42.53-4 | | | | B30 | | I7I,4 | 229,6 | |
| | 5КБ 42.53-5 | | | | | | 205,6 | 278,5 | |
| I8 | 5КБ 42.53-I-н | | | | B25 | | I20,8 | I55,9 | |
| | 5КБ 42.53-2-н | | | | | | I50,8 | 200,2 | |
| | 5КБ 42.53-4-н | | | | B30 | | I7I,4 | 229,6 | |
| | 5КБ 42.53-5-н | | | | B25 | | 205,6 | 278,5 | |
| I9 | IКВ 42.75-I | 7520 | 2670 | 4200 | B25 | I,20 | I83,2 | 234,2 | 2987 |
| | IКВ 42.75-2 | | | | | | 224,7 | 293,5 | |
| | IКВ 42.75-4 | | | | B30 | | 254,2 | 335,5 | |
| | IКВ 42.75-5 | | | | B25 | | 298,5 | 398,9 | |
| | IКВ 42.75-7 | | | | B30 | | 369,5 | 497,8 | |
| | IКВ 42.75-II | | | | B35 | | 50I,6 | 690,8 | |
| 20 | 2КВ 42.75-I | | | | B25 | | 227,2 | 284,2 | |
| | 2КВ 42.75-2 | | | | | | 268,6 | 343,5 | |
| | 2КВ 42.75-4 | | | | B30 | | 297,8 | 385,6 | |
| | 2КВ 42.75-5 | | | | B25 | | 342,0 | 449,0 | |
| | 2КВ 42.75-7 | | | | B30 | | 4I7,2 | 552,8 | |
| | 2КВ 42.75-II | | | | B35 | | 546,2 | 74I,0 | |
| | 2КВ 42.75-I3 | | | | | | 679,6 | 928,2 | |
| 2I | 3КВ 42.75-I | | | | B25 | | 2I3,9 | 27I,8 | |
| | 3КВ 42.75-2 | | | | | | 255,2 | 33I,I | |
| | 3КВ 42.75-4 | | | | B30 | | 284,9 | 373,2 | |
| | 3КВ 42.75-5 | | | | B25 | | 329,0 | 440,9 | |
| | 3КВ 42.75-7 | | | | B30 | | 402,5 | 539,3 | |
| | 3КВ 42.75-II | | | | B35 | | 537,2 | 733,6 | |
| 22 | 4КВ 42.75-I | | | | B25 | | 2I7,9 | 275,8 | |
| | 4КВ 42.75-2 | | | | | | 259,2 | 335,I | |
| | 4КВ 42.75-4 | | | | B30 | | 288,9 | 377,2 | |
| | 4КВ 42.75-5 | | | | B25 | | 333,0 | 440,5 | |
| | 4КВ 42.75-7 | | | | B30 | | 406,5 | 523,3 | |
| | 4КВ 42.75-II | | | | B35 | | 537,0 | 732,7 | |
| | 4КВ 42.75-I3 | | | | | | 659,7 | 903,5 | |
| 23 | 5КВ 42.75-I | | | | B25 | | 204,2 | 263,3 | |
| | 5КВ 42.75-2 | | | | | | 246,0 | 322,6 | |
| | 5КВ 42.75-4 | | | | B30 | | 275,2 | 364,7 | |
| | 5КВ 42.75-5 | | | | B25 | | 3I8,8 | 428,I | |
| | 5КВ 42.75-7 | | | | B30 | | 392,I | 528,8 | |

КОНСТРУКЦИИ КАРКАСА МЕЖВИДОВОГО ПРИМЕНЕНИЯ МНОГОЭТАЖНЫХ ОБЩЕСТВЕННЫХ ЗДАНИЙ, ПРОИЗВОДСТВЕННЫХ И ВСПОМОГАТЕЛЬНЫХ ЗДАНИЙ ПРОМЫШЛЕННЫХ ПРЕДПРИЯТИЙ ДЛЯ СТРОИТЕЛЬСТВА В РАЙОНАХ СЕЙСМИЧНОСТЬЮ 7, 8 и 9 БАЛЛОВ И В НЕСЕЙСМИЧЕСКИХ РАЙОНАХ С ИЗГОТОВЛЕНИЕМ ИЗДЕЛИЙ КАРКАСА В ЕДИНЫХ ОПАЛУБОЧНЫХ ФОРМАХ

СТРОИТЕЛЬНЫЕ КОНСТРУКЦИИ И ИЗДЕЛИЯ
Серия I.020.I-2с/89
Выпуск 2-5

Лист 6
Страница II

Продолжение

| Эскиз | Марка изделия | Размеры, мм | | | Класс бетона | Расход материалов | | | Масса изделия, кг |
|---|---|---|---|---|---|---|---|---|---|
| | | L | A | B | | Бетон, м³ | Сталь, кг | | |
| | | | | | | | натуральная | приведенная к кл.А-I | |
| 23 | 5КВ 42.75-II | 7520 | 2670 | 4200 | B35 | I,20 | 525,2 | 722,I | 2987 |
| | 5КВ 42.75-I3 | | | | | | 644,9 | 888,6 | |
| 24 | 5КВ 42.75-I-н | | | | B25 | | 204,2 | 263,3 | |
| | 5КВ 42.75-2-н | | | | | | 246,0 | 322,6 | |
| | 5КВ 42.75-4-н | | | | B30 | | 275,2 | 364,7 | |
| | 5КВ 42.75-5-н | | | | B25 | | 3I8,8 | 428,I | |
| | 5КВ 42.75-7-н | | | | B30 | | 392,I | 528,8 | |
| | 5КВ 42.75-II-н | | | | B35 | | 525,2 | 722,I | |
| | 5КВ 42.75-I3-н | | | | | | 644,9 | 888,6 | |
| 25 | IКБ 42.95-I | 9470 | 4620 | 4200 | B25 | I,5I | 203,6 | 262,0 | 3787 |
| | IКБ 42.95-2 | | | | | | 257,8 | 339,0 | |
| | IКБ 42.95-4 | | | | B30 | | 295,0 | 392,7 | |
| | IКБ 42.95-5 | | | | B25 | | 354,I | 477,I | |
| | IКБ 42.95-7 | | | | B30 | | 44I,6 | 599,7 | |
| | IКБ 42.95-9 | | | | | | 5I4,0 | 702,3 | |
| 26 | 2КБ 42.95-I | | | | B25 | | 247,5 | 3II,0 | |
| | 2КБ 42.95-2 | | | | | | 30I,7 | 389,5 | |
| | 2КБ 42.95-4 | | | | B30 | | 339,0 | 442,5 | |
| | 2КБ 42.95-5 | | | | B25 | | 398,0 | 527,I | |
| | 2КБ 42.95-7 | | | | B30 | | 489,0 | 653,9 | |
| | 2КБ 42.95-9 | | | | | | 564,5 | 757,5 | |
| | 2КБ 42.95-II | | | | B35 | | 649,5 | 887,I | |
| 27 | 3КБ 42.95-I | | | | B25 | | 234,2 | 299,6 | |
| | 3КБ 42.95-2 | | | | | | 288,4 | 377,I | |
| | 3КБ 42.95-4 | | | | B30 | | 325,7 | 430,2 | |
| | 3КБ 42.95-5 | | | | B25 | | 384,7 | 5I4,7 | |
| | 3КБ 42.95-7 | | | | B30 | | 474,8 | 640,0 | |
| | 3КБ 42.95-9 | | | | | | 547,0 | 743,5 | |
| 28 | 4КБ 42.95-I | | | | B25 | | 238,2 | 303,7 | |
| | 4КБ 42.95-2 | | | | | | 292,4 | 38I,2 | |
| | 4КБ 42.95-4 | | | | B30 | | 329,7 | 434,4 | |
| | 4КБ 42.95-5 | | | | B25 | | 388,7 | 5I8,8 | |
| | 4КБ 42.95-7 | | | | B30 | | 478,6 | 644,0 | |
| | 4КБ 42.95-9 | | | | | | 55I,0 | 747,5 | |
| | 4КБ 42.95-II | | | | B35 | | 640,I | 878,8 | |
| 29 | 5КБ 42.95-I | | | | B25 | | 224,8 | 29I,I | |
| | 5КБ 42.95-2 | | | | | | 279,I | 369,I | |
| | 5КБ 42.95-4 | | | | B30 | | 3I5,3 | 420,9 | |
| | 5КБ 42.95-5 | | | | B25 | | 375,4 | 506,2 | |
| | 5КБ 42.95-7 | | | | B30 | | 464,2 | 629,9 | |
| | 5КБ 42.95-II | | | | B35 | | 628,I | 868,I | |
| 30 | 5КБ 42.95-I-н | | | | B25 | | 224,8 | 29I,I | |
| | 5КБ 42.95-2-н | | | | | | 279,I | 369,I | |
| | 5КБ 42.95-4-н | | | | B30 | | 3I5,3 | 420,9 | |
| | 5КБ 42.95-5-н | | | | B25 | | 375,4 | 506,2 | |
| | 5КБ 42.95-7-н | | | | B30 | | 464,2 | 629,9 | |
| | 5КБ 42.95-II-н | | | | B35 | | 628,I | 868,I | |

КОНСТРУКЦИИ КАРКАСА МЕЖВИДОВОГО ПРИМЕНЕНИЯ МНОГОЭТАЖНЫХ ОБЩЕСТВЕННЫХ ЗДАНИЙ, ПРОИЗВОДСТВЕННЫХ И ВСПОМОГАТЕЛЬНЫХ ЗДАНИЙ ПРОМЫШЛЕННЫХ ПРЕДПРИЯТИЙ ДЛЯ СТРОИТЕЛЬСТВА В РАЙОНАХ СЕЙСМИЧНОСТЬЮ 7, 8 и 9 БАЛЛОВ И В НЕСЕЙСМИЧЕСКИХ РАЙОНАХ С ИЗГОТОВЛЕНИЕМ ИЗДЕЛИЙ КАРКАСА В ЕДИНЫХ ОПАЛУБОЧНЫХ ФОРМАХ



Продолжение

| Эскиз | Марка изделия | Размеры, мм | | | Класс бетона | Расход материалов | | | Масса изделия, кг |
|---|---|---|---|---|---|---|---|---|---|
| | | L | A | B | | Бетон, м³ | Сталь, кг | | |
| | | | | | | | натуральная | приведенная к кл.A-I | |
| 3I | IKH 42.I04-I | I0350 | 4620 | 4200 | B25 | I,65 | 226,7 | 294,0 | 4I39 |
| | IKH 42.I04-2 | | | | | | 286,I | 378,9 | |
| | IKH 42.I04-4 | | | | B30 | | 326,8 | 437,2 | |
| | IKH 42.I04-6 | | | | | | 368,3 | 496,4 | |
| | IKH 42.I04-7 | | | | | | 486,0 | 66I,I | |
| | IKH 42.I04-9 | | | | | | 563,4 | 774,4 | |
| | IKH 42.I04-II | | | | B35 | | 678,7 | 940,8 | |
| | IKH 42.I04-I3 | | | | | | 852,6 | II85,0 | |
| 32 | 2KH 42.I04-I | | | | B25 | | 274,6 | 349,9 | |
| | 2KH 42.I04-2 | | | | | | 333,9 | 434,5 | |
| | 2KH 42.I04-4 | | | | B30 | | 374,9 | 492,9 | |
| | 2KH 42.I04-6 | | | | | | 439,I | 585,I | |
| | 2KH 42.I04-7 | | | | | | 538,8 | 723,7 | |
| | 2KH 42.I04-9 | | | | | | 6I8,2 | 837,I | |
| | 2KH 42.I04-II | | | | | | 72I,I | 988,7 | |
| | 2KH 42.I04-I3 | | | | B35 | | 905,3 | I247,9 | |
| 33 | 3KH 42.I04-I | | | | B25 | | 260,8 | 336,7 | |
| | 3KH 42.I04-3 | | | | B30 | | 320,I | 42I,5 | |
| | 3KH 42.I04-4 | | | | | | 360,9 | 479,8 | |
| | 3KH 42.I04-6 | | | | | | 426,3 | 57I,9 | |
| | 3KH 42.I04-7 | | | | | | 523,8 | 822,3 | |
| | 3KH 42.I04-9 | | | | | | 603,2 | 980,I | |
| | 3KH 42.I04-II | | | | B35 | | 7I6,5 | 988,7 | |
| | 3KH 42.I04-I3 | | | | | | 878,6 | I2I4,8 | |
| | 3KH 42.I04-I4 | | | | B45 | | 878,6 | I2I4,8 | |
| 34 | 4KH 42.I04-I | | | | B25 | | 264,7 | 340,7 | |
| | 4KH 42.I04-3 | | | | B30 | | 324,I | 425,5 | |
| | 4KH 42.I04-4 | | | | | | 364,9 | 483,6 | |
| | 4KH 42.I04-6 | | | | | | 429,3 | 575,7 | |
| | 4KH 42.I04-7 | | | | | | 527,8 | 7I2,9 | |
| | 4KH 42.I04-9 | | | | | | 607,0 | 826,2 | |
| | 4KH 42.I04-II | | | | B35 | | 7I2,3 | 98I,0 | |
| | 4KH 42.I04-I3 | | | | | | 876,2 | I2II,2 | |
| 35 | 5KH 42.I04-I | | | | B25 | | 25I,0 | 327,5 | |
| | 5KH 42.I04-3 | | | | B30 | | 3I0,I | 4I2,2 | |
| | 5KH 42.I04-4 | | | | | | 350,0 | 470,6 | |
| | 5KH 42.I04-6 | | | | | | 4I4,4 | 562,7 | |
| | 5KH 42.I04-7 | | | | | | 5I3,8 | 698,I | |
| | 5KH 42.I04-9 | | | | | | 592,I | 8II,5 | |
| | 5KH 42.I04-II | | | | B35 | | 703,0 | 973,2 | |
| | 5KH 42.I04-I3 | | | | | | 862,0 | 862,0 | |
| 36 | 5KH 42.I04-I-H | | | | B25 | | 25I,0 | 327,5 | |
| | 5KH 42.I04-3-H | | | | B30 | | 3I0,I | 4I2,2 | |
| | 5KH 42.I04-4-H | | | | | | 350,0 | 470,6 | |
| | 5KH 42.I04-6-H | | | | | | 4I4,4 | 562,7 | |
| | 5KH 42.I04-7-H | | | | | | 5I3,8 | 698,I | |
| | 5KH 42.I04-9-H | | | | | | 592,I | 8II,5 | |
| | 5KH 42.I04-II-H | | | | B35 | | 703,0 | 973,2 | |
| | 5KH 42.I04-I3-H | | | | | | 862,0 | II96,0 | |

C2BA УКАЗАНИЯ ПО ПРИМЕНЕНИЮ

Серия I.020.I-2с/89,вып.2-9 содержит рабочие чертежи колонн сечением 400х400 мм для зданий с высотой этажа 4,2 м, предназначенных для строительства в районах сейсмичностью 7,8 и 9 баллов и в несейсмических районах.

Согласно ориентации колонн в плане здания приняты колонны, устанавливаемые по наружным осям (типы 3К, 4К); по внутренним осям с шарнирным опиранием плит перекрытий, (тип IК) и с жесткими рамными узлами (тип 2К); по внутренним осям у лестничных клеток (тип 3К) и угловые колонны (типы 5К; 5Кн).

По расположению по высоте здания колонны подразделяются на нижние,средние,верхние и бесстыковые – на всю высоту здания. Предусмотрены также колонны одноэтажной разрезки.

Для соединения с ригелями поперечного и продольного направлений в колоннах предусмотрены в верхней зоне выпуски арматуры в количестве двух или четырех, а в нижней зоне – металлические уголки, на которые устанавливаются ригели при монтаже каркаса.

Предел огнестойкости колонн – 2,5 часа.

J30B НОРМАТИВНОЕ ЗНАЧЕНИЕ ВЕТРОВОГО ДАВЛЕНИЯ –

| 0,38 кПа | 0,48 кПа | 0,60 кПа |
|---|---|---|
| 38 кгс/м$^2$ | 48 кгс/м$^2$ | 60 кго/м$^2$ |

NIBD РАСЧЕТНАЯ ТЕМПЕРАТУРА НАРУЖНОГО ВОЗДУХА – до минус 40°С

G2MQ СЕЙСМИЧНОСТЬ – 7,8,9 баллов

G2KK ИНЖЕНЕРНО-ГЕОЛОГИЧЕСКИЕ УСЛОВИЯ – – обычные

G2BQ СТЕПЕНЬ АГРЕССИВНОСТИ СРЕДЫ – – неагрессивная, слабо и средне-агрессивная.

## Д О П О Л Н И Т Е Л Ь Н Ы Е  Д А Н Н Ы Е

Структура марок колонн:

I К 2 3 4 – 5 – 6 7

I – тип колонны в плане (от I до 5);

К – наименование изделия – колонна;

2 – индекс характеризующий положение колонны в каркасе здания по высоте;

- В – верхняя колонна;
- С – средняя колонна;
- Н – нижняя колонна;
- Б – бесстыковая колонна;

3 – высота типового этажа, в дециметрах;

4 – длина колонны в дециметрах;

5 – индекс несущей способности колонн – от I до I4;

6 – индекс "С" – колонна,применяемая в сейсмических районах;

7 – индекс "н" – колонна зеркального изображения

Пример:

5 КВ 42.75-II-Сн

- $5^{НЙ}$ тип колонны в плане
- колонна верхняя
- высота типового этажа в дециметрах
- длина колонны в дециметрах
- индекс несущей способности
- применяемая в сейсмических районах
- колонна зеркального изображения

Настоящий выпуск рассматривать совместно с выпуском 0-0 "Состав серии. Общие указания. Номенклатура изделий", выпуском 0-I, часть I "Указания по применению изделий",выпуском 2-6 "Колонны сечением 400х400 мм для зданий с высотой этажа 4,2 м. Пространственные каркасы", выпуском 2-I3 "Колонны сечением 400х400 мм. Детали", выпускcм 2-I4 "Колонны сечением 400х400 мм. Арматурные и закладные изделия".

В7КА С О С Т А В  П Р О Е К Т Н О Й  Д О К У М Е Н Т А Ц И И

Выпуск 2-5 Колонны сечением 400х400 мм для зданий с высотой этажа 4,2 м. Рабочие чертежи.

Объем проектных материалов,приведенных к формату А4,- I90 форматок

В7ВА АВТОР ПРОЕКТА — ТбилЗНИИЭП, 380086, Тбилиси 86, Сандро Эули 5а

В7НА УТВЕРЖДЕНИЕ — Утверждены Госкомархитектуры,приказ от 25.I2.I989г. № 244
Введены в действие с 0I.07.I990г.,ТбилЗНИИЭП,приказ от 27.I2.I989г. № I74. Срок действия - по 0I.07.I995г.

В7КА ПОСТАВЩИК — Тбилисский филиал ЦИТП, 380053, г.Тбилиси,53,Авчальское шоссе,86а.

Инв №

Катал.л.№ 064964

Зам.директора института по проектной работе /ЛЕЖАВА Т.Г./

gost.e-ecolog.ru