СК-3	СТРОИТЕЛЬНЫЙ КАТАЛОГ ЧАСТЬ 3 ТИПОВАЯ ДОКУМЕНТАЦИЯ НА КОНСТРУКЦИИ, ИЗДЕЛИЯ И УЗЛЫ ЗДАНИЙ И СООРУЖЕНИЙ	СТРОИТЕЛЬНЫЕ КОНСТРУКЦИИ И ИЗДЕЛИЯ Серия I.020-I/87 Выпуски 3-I5, 3-I6
ГП ЦПП	КОНСТРУКЦИИ КАРКАСА МЕЖВИДОВОГО ПРИМЕНЕНИЯ ДЛЯ МНОГОЭТАЖНЫХ ОБЩЕСТВЕННЫХ ЗДАНИЙ, ПРОИЗВОДСТВЕННЫХ И ВСПОМОГАТЕЛЬНЫХ ЗДАНИЙ ПРОМЫШЛЕННЫХ ПРЕДПРИЯТИЙ	
ИЮЛЬ 1993		На 3 страницах Страница I

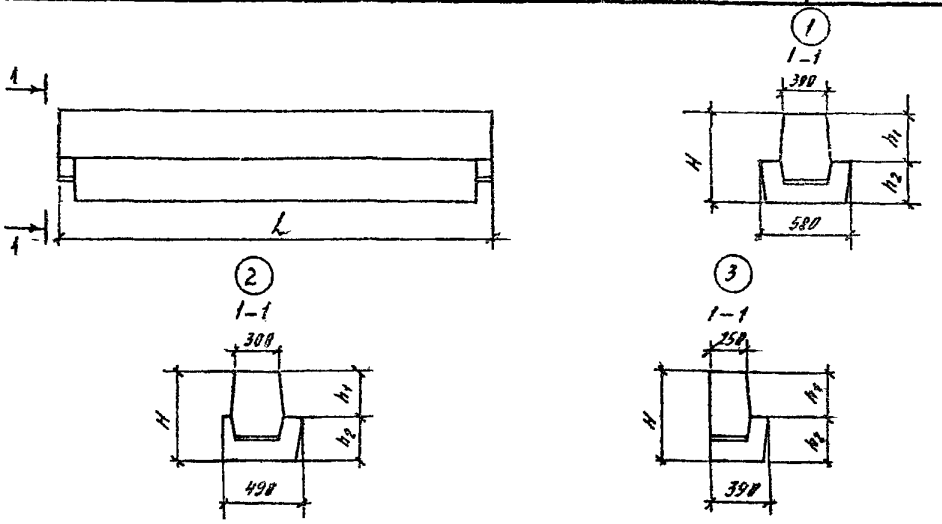

DIAA ТЕХНИЧЕСКАЯ ХАРАКТЕРИСТИКА

Бетон тяжелый класса В30.

Ненапрягаемая арматура из стали классов:

АШв диаметром 20..32 мм по ГОСТ 5781-82

А-IУС диаметром 25..28 мм по ГОСТ I0884-8I.

Поперечная и продольная ненапрягаемая арматура ригелей и арматурные сетки из стали класса АШ по ГОСТ 5781-82 и проволока класса ВрI по ГОСТ 6727-80.

Ригели армированы пространственными каркасами, сетками и отдельными стержнями.

НОМЕНКЛАТУРА РИГЕЛЕЙ

Эскиз	Марка ригеля	Размеры, мм				Расход материалов			Масса изделия, т
		L	H	h_1	h_2	Бетон класс	Бетон объем, м3	Сталь, кг	
	РДР6.56-50АШв(н)							I44,32	
	РДР6.56-50АтIУС(н)							I40,84	
	РДР6.56-70АШв(н)							I90,64	
	РДР6.56-70АтIУС(н)							I65,50	
(I)	РДР6.56-90АШв(н)	5560	600	300	300	В30	I,43	266,58	3,6
	РДР6.56-90АтIУС(н)							222,I7	
	РДР.56-IIOАШв(и)							320,94	
	РДР6.56-IIOАтIУС(н)							300,36	
	РДР6.56-I4[АтIУС(н)							336,I3	

gost.e-ecolog.ru

КОНСТРУКЦИИ КАРКАСА МЕЖВИДОВОГО ПРИМЕНЕНИЯ ДЛЯ МНОГОЭТАЖНЫХ ОБЩЕСТВЕННЫХ ЗДАНИЙ, ПРОИЗВОДСТВЕННЫХ И ВСПОМОГАТЕЛЬНЫХ ЗДАНИЙ ПРОМЫШЛЕННЫХ ПРЕДПРИЯТИЙ	СТРОИТЕЛЬНЫЕ КОНСТРУКЦИИ И ИЗДЕЛИЯ Серия I.020-I/87 Вып. 3-15,3-16	Страница2

Продолжение

Эскиз	Марка ригеля	Размеры, мм				Расход материалов			Масса изделия, т
						Бетон		сталь, кг	
		L	H	h_1	h_2	класс	объем $м^3$		
2	РОР6.56-40АШв(н)	5560	600	300	300	В30	I,3	2I6,60	3,3
	РОР6.56-40АтIУС(н)							I79,82	
	РОР6.56-60АШв(н)							35I,3I	
	РОР6.56-60АтIУС(н)							295,9I	
	РОР6.56-75АтIУС(н)							4II,25	
3	РЛР6.56-45АШв(н)	5560	600	300	300	В30	I.05	279,89	2,6
	РЛР6.56-45АтIУС(н)							I97,32	
	РЛР6.56-60АтIУС(н)							306,32	

С2ВА УКАЗАНИЯ ПО ПРИМЕНЕНИЮ

Ригели предназначены для применения в зданиях с перекрытиями из ребристых плит высотой 300 мм: двухполочные рядовые марок РДР.56 под нагрузки 5,0 тс/ м; 7,0 тс/ м; 9,0 тс/ м; II,0 тс/ м; I4,5 тс/ м; однополочные марок РОР6.56, устанавливаемые у торца здания - под односторонние нагрузки 4,0 тс/пм; 6,0 тс/ м; лестничные марок РЛР - под односторонние нагрузки 4,0 тс/ м; 6,0 тс/ м.

Внутренняя температура помещения - до + 50°С при нормальном влажностном режиме.

Предел огнестойкости ригеля составляет 2 часа.

NIBD РАСЧЕТНАЯ ТЕМПЕРАТУРА НАРУЖНОГО ВОЗДУХА - минус 40°С

G 2BQ СТЕПЕНЬ АГРЕССИВНОСТИ - - неагрессивная

ДОПОЛНИТЕЛЬНЫЕ ДАННЫЕ

Расшифровка марки изделия:

РДР6.56-50АШв(н); РОР6.56-40АтIУС(н); РЛР6.56-60АтIУС(н)

Р - ригель

Д;О;Л - двухполочный, однополочный, лестничный

Р - под ребристые плиты;

6 - высота сечения ригеля 600 мм;

56 - длина ригеля 5560 мм;

I45; II0; 90; 75; 70; 60; 50; 45 - величина расчетной нагрузки в сотнях килограммов-сил на погонный метр ригеля;

АШв; АIУС - класс стали арматуры;

(н) - арматура без предварительного напряжения.

В7ЕА СОСТАВ ПРОЕКТНОЙ ДОКУМЕНТАЦИИ

Выпуск 3-I5. Ригели высотой 600 мм с ненапрягаемой арматурой класса АШв и АтIУС для опирания ребристых плит перекрытий. Рабочие чертежи.

Выпуск 3-16. Ригели высотой 600 мм с ненапрягаемой арматурой класса АШв и АтIVС для опирания ребристых плит перекрытий. Арматурные и закладные изделия. Рабочие чертежи.

Объем проектных материалов, приведенных к формату А4 - 90 форматок.

В7ВА АВТОР ПРОЕКТА АП ЦНИИпромзданий, Москва, И-233, Дмитровское шоссе, д.46.

В7НА УТВЕРЖДЕНИЕ Утверждены Управлением проектирования и инженерных изысканий Минстроя России, письмо от 25.12.92 № 9-1/410. Введены в действие А/О "ИНРЕКОН" с 01.03.93. Приказ от 15.03.93 № 2а. Срок действия - 2000 г.

В7КА ПОСТАВЩИК ГП ЦПП, 101967, Москва, Фуркасовский пер., 12/5.

Главный инженер проекта Янкилевич Л.М.

Зам.директора института Гранев В.В.

Инв. № Ц00087
Катал.л.№ Ц00172

gost.e-ecolog.ru