СК-3	СТРОИТЕЛЬНЫЙ КАТАЛОГ ЧАСТЬ 3 ТИПОВАЯ ДОКУМЕНТАЦИЯ НА КОНСТРУКЦИИ ИЗДЕЛИЯ И УЗЛЫ ЗДАНИЙ И СООРУЖЕНИЙ	[illegible] КОНСТРУКЦИИ И ИЗДЕЛИЯ Серия 1.020-1/87 Выпуски 3-13,3-14
ГП ЦПП	КОНСТРУКЦИИ КАРКАСА МЕЖДИДОВОГО ПРИМЕНЕНИЯ ДЛЯ МНОГОЭТАЖНЫХ ОБЩЕСТВЕННЫХ ЗДАНИЙ, ПРОИЗВОДСТВЕННЫХ И ВСПОМОГАТЕЛЬНЫХ ЗДАНИЙ ПРОМЫШЛЕННЫХ ПРЕДПРИЯТИЙ	
ИЮЛЬ 1993		На 2 страницах Страница I

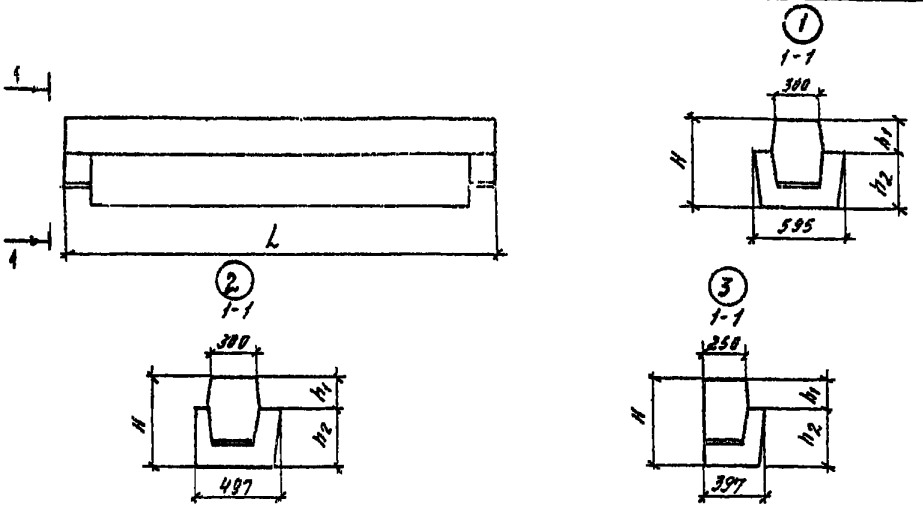

DIAA ТЕХНИЧЕСКАЯ ХАРАКТЕРИСТИКА

Бетон тяжелый класса В30

Ненапрягаемая арматура из стали классов:

АШв диаметром 22...32 мм по ГОСТ 5781-82

Ат-IУС диаметром 22...25 мм по ГОСТ 10884-81

Поперечная и продольная ненапрягаемая арматура ригелей и арматурные сетки из стали класса А-Ш по ГОСТ 5781-82 и проволока класса Вр-I по ГОСТ 6727-80

Ригели армированы пространственными каркасами, сетками и отдельными стержнями.

НОМЕНКЛАТУРА РИГЕЛЕЙ

Эскиз	Марка ригеля	Размеры, мм				Расход материалов			Масса изделия, т
		L	H	h_1	h_2	Бетон класс	Бетон объем, $м^3$	Сталь, кг	
1	РДП6.56-50-АШв(н)	5560	600	230	370	В30	1,51	123,28	3,78
	РДП6.56-50-АIУС(н)							116,48	
	РДП6.56-70-АШв(н)							144,06	
	РДП6.56-70-АIУС(н)							127,04	
	РДП6.56-90-АШв(н)							163,36	
	РДП6.56-90-АIУС(н)							153,54	
	РДП6.56-110-АШв(н)							266,96	
	РДП6.56-110-АIУС(н)							194,08	

gost.e-ecolog.ru

КОНСТРУКЦИИ КАРКАСА ОДНОЭТАЖНОГО ПРИМЕНИМЫЕ ДЛЯ МНОГОЭТАЖНЫХ СЕЛЬСКОХОЗЯЙСТВЕННЫХ ЗДАНИЙ, ПРОИЗВОДСТВЕННЫХ И ВСПОМОГАТЕЛЬНЫХ ЗДАНИЙ ПРОМЫШЛЕННЫХ ПРЕДПРИЯТИЙ

Продолжение

Эскиз	Марка ригеля	Размеры, мм				Расход материалов			Масса изделия, т
		L	H	h_1	h_2	Бетон класс	Бетон объем, м3	Сталь, кг	
②	РОП6.56-40-АШв(н)	5560	600	230	370	В30	1,34	129,36	3,35
	РОП6.56-40-АIУС(н)							122,60	
	РОП6.56-60-АШв(н)							236,85	
	РОП6.56-60-АIУС(н)							159,27	
③	РДП6.56-45-АШв(н)	5560	600	230	370	В30	1,06	120,98	2,65
	РДП6.56-45-АIУС(н)							114,22	
	РДП6.56-60-АШв(н)							224,54	
	РДП6.56-60-АIУС(н)							146,92	

С2ВА УКАЗАНИЯ ПО ПРИМЕНЕНИЮ

Ригели предназначены для применения в зданиях с перекрытиями из многопустотных плит высотой 220 мм: двухполочные рядовые марок РДП6.56 под нагрузки 5тс/ м; 7тс/ м; 9 тс/ м; 11 тс/ м; однополочные марок РОП 6,56 устанавливаемые у торца здания - под односторонние нагрузки 4,0 тс/ м; 6,0 тс/ м; лестничные марок РДП - под односторонние нагрузки 4,0 тс/ м; 6,0 тс/ м.

Внутренняя температура помещения - до +50°С при нормальном влажностном режиме.

Предел огнестойкости ригелей составляет 2 часа.

N1BD РАСЧЕТНАЯ ТЕМПЕРАТУРА НАРУЖНОГО ВОЗДУХА - - минус 40°С

С2ВQ СТЕПЕНЬ АГРЕССИВНОСТИ - - неагрессивная

ДОПОЛНИТЕЛЬНЫЕ ДАННЫЕ

Расшифровка марки изделия:

РДП6.56-40АтIУС(н); РОП6.56-50АШв(н); РДП6.56-60АтIУС(н)

Р - ригель

Д;О;Л - двухполочный, однополочный, лестничный

П - под пустотные плиты

6 - высота сечения ригеля 600 мм;

56 - длина ригеля 5560 мм;

110; 90; 70; 60; 50; 45; 40 - величина расчетной нагрузки в сотнях килограммов - сил на погонный метр ригеля.

АШв; АIУС - класс стали арматуры;

(н) - арматура без предварительного напряжения.

В7ЕА СОСТАВ ПРОЕКТНОЙ ДОКУМЕНТАЦИИ

Выпуск 3-13. Ригели высотой 600 мм с ненапрягаемой арматурой класса АШв и Ат-IУС для опирания многопустотных плит перекрытий. Рабочие чертежи.

Выпуск 3-14. Ригели высотой 600 мм с ненапрягаемой арматурой класса АШв и Ат-IУС для опирания многопустотных плит перекрытий. Арматурные и закладные изделия. Рабочие чертежи.

Объем проектных материалов приведенных к формату А4 - 62 форматки.

В7ВА АВТОР ПРОЕКТА АП ЦНИИпромзданий, Москва, И-238, Дмитровское шоссе, д.46

В7НА УТВЕРЖДЕНИЕ Утверждены Управлением проектирования и инженерных изысканий Министра России, письмо от 25.12.92 № 9-1/410. Введены в действие А/О "ИНРЕКОН" с 01.03.93. Приказ от 16.03.93 № 2а. Срок действия - 2000 г. Инв.№ Ц00086

В7КА ПОСТАВЩИК ГП ЦПШ, 101967, Москва, Фуркасовский пер., 12/5. Катал.л.№ Ц030171

gost.e-ecolog.ru