СК-3	СТРОИТЕЛЬНЫЙ КАТАЛОГ ЧАСТЬ 3 СТРОИТЕЛЬНЫЕ КОНСТРУКЦИИ, ИЗДЕЛИЯ И УЗЛЫ ЗДАНИЙ И СООРУЖЕНИЙ	Серия I.012.I-3.97 Вып. I
Россия		
ГУП ЦПП	ФУНДАМЕНТЫ СБОРНО-МОНОЛИТНЫЕ ПОД СТАЛЬНЫЕ КОЛОННЫ ПРОИЗВОДСТВЕННЫХ ЗДАНИЙ И ИНЖЕНЕРНЫХ СООРУЖЕНИЙ	
ЯНВАРЬ 1998		На 2 страницах Страница I

ТЕХНИЧЕСКАЯ ХАРАКТЕРИСТИКА

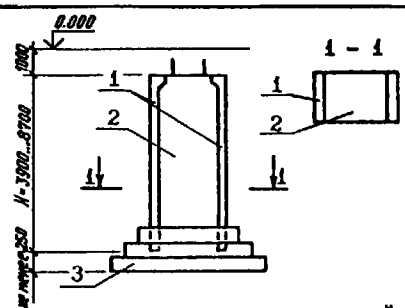

1 - Сборные железобетонные плоские плиты;
2 - Бетон заполнения;
3 - Монолитная подошва

Фундаменты под стальные колонны производственных зданий и инженерных сооружений решены в виде железобетонных сборно-монолитных подколонников и монолитной ступенчатого типа плитной подошвы.

Подколонники запроектированы из сборных железобетонных плоских плит, устанавливаемых по рабочим сторонам фундаментов и служащих опалубкой двух сторон подколонника.

Внутреннее пространство подколонников заполняется бетоном классов В10 или В15.

Сборные железобетонные плиты подколонников из бетона класса В25 включают всю рабочую вертикальную арматуру. Арматура класса А-I и А-III по ГОСТ 5781-82.

УКАЗАНИЯ ПО ПРИМЕНЕНИЮ

Фундаменты под типовые стальные колонны (сплошностенчатые, сквозные, двухветвевые) предназначены для применения при проектировании объектов черной металлургии, тяжелого машиностроения, тепло-энергетики, т.е. таких отраслей промышленности, в которых сильно развито подземное хозяйство в виде технологических подвалов (в том числе - двухэтажных), тоннелей, каналов, вспомогательных помещений, фундаментов под оборудование и др., располагаемых на большой глубине, а также для колонн галерей, открытых крановых эстакад, опор и эстакад под технологические трубопроводы, которые прокладываются по пересеченной местности.

ОБЛАСТЬ ПРИМЕНЕНИЯ

По назначению - для производственных зданий и инженерных сооружений.

По степени агрессивности среды - неагрессивная, слабо- и среднеагрессивная.

По сейсмичности района застройки - для обычных районов строительства и для районов сейсмичностью 7 и 8 баллов.

ДОПОЛНИТЕЛЬНЫЕ ДАННЫЕ

Проектная документация сертифицирована.

Сертификат соответствия № ГОСТ Р RU.9003.I.3.0012

gost.e-ecolog.ru

СОСТАВ ПРОЕКТНОЙ ДОКУМЕНТАЦИИ

Обозначение выпуска	Наименование выпуска
Выпуск I	Материалы для проектирования и рабочие чертежи

Полный объем проектных материалов, приведенных к формату А4 – 74 форматки.

АВТОР — АО ЦНИИпромзданий, I27238, Москва, Дмитровское шоссе, д.46, корп.2

УТВЕРЖДЕНИЕ — Департамент развития НТП и ПИР Госстроя России, письмо от I7.II.97 № 9-2-I/I42

ВВЕДЕНИЕ В ДЕЙСТВИЕ — АО ЦНИИпромзданий, приказ от 26.II.97 № 20

СРОК ДЕЙСТВИЯ — январь I998 г. январь 2003 г.

ПОСТАВЩИК ДОКУМЕНТАЦИИ — Государственное унитарное предприятие Центр проектной продукции в строительстве, I27238, Москва, Дмитровское шоссе, д.46, корп.2

Инв. № Ц00517 Кат.л. № Ц000563

Рук.сектора Ю.В.Фролов

Генеральный директор В.В.Грачев

gost.e-ecolog.ru