СК-3	СТРОИТЕЛЬНЫЙ КАТАЛОГ ЧАСТЬ 3 ТИПОВАЯ ДОКУМЕНТАЦИЯ НА КОНСТРУКЦИИ, ИЗДЕЛИЯ И УЗЛЫ ЗДАНИЙ И СООРУЖЕНИЙ	СТРОИТЕЛЬНЫЕ КОНСТРУКЦИИ И ИЗДЕЛИЯ Серия I.0I2.I-I.92 Выпуск I
ГП ЦПП	ЭФФЕКТИВНЫЕ ФУНДАМЕНТЫ ДЛЯ ЗДАНИЙ СЕМЕЙНЫХ ФЕРМ	
МАРТ 1993		На 3 листах На 6 страницах Страница I

DI AA ТЕХНИЧЕСКАЯ ХАРАКТЕРИСТИКА

В серии приведены материалы для проектирования эффективных фундаментов, предназначенных для строительства жилых и сельскохозяйственных зданий для семейных ферм.

В вариантах устройства эффективных фундаментов использованы сборные конструкции и монолитные из бетона класса В 7,5 и В IO.

Марка, наименование фундаментов	Эскиз	B мм	Характеристика грунтов	Оборудование для устройства
Фундаменты для зданий с несущими стенами				
Ф I Мелкозаглубленный плитный фундамент	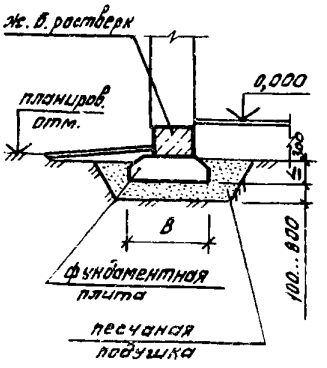	600 800 I000 I200	Крупнообломочные пески плотные, гравелистые крупные средней крупности, мелкие и пылеватые пылевато-глинистые пучинистые	Экскаватор, кран, пневмотрамбовка или вибротрамбовка
Ф 2 Мелкозаглубленный фундамент из бетонных блоков для стен подвалов	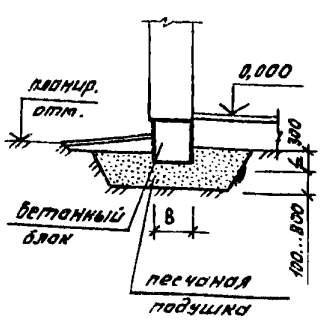	300 400 500 600	Крупнообломочные пески плотные, гравелистые крупные средней крупности, мелкие и пылеватые пылевато-глинистые с показателем текучести J_L = 0...0,6 слабопучинистые	

gost.e-ecolog.ru

ЭФФЕКТИВНЫЕ ФУНДАМЕНТЫ ДЛЯ ЗДАНИЙ СЕМЕЙНЫХ ФЕРМ	СТРОИТЕЛЬНЫЕ КОНСТРУКЦИИ И ИЗДЕЛИЯ. Серия I.0I2.I-I.92 Выпуск I	Лист I Страница 2

Продолжение

Марка, наименование фундаментов	Эскиз	B мм	Характеристика грунтов	Оборудование для устройства
Ф 2а Мелкозаглубленный фундамент из бетонных блоков для стен подвалов с монолитным армированным поясом	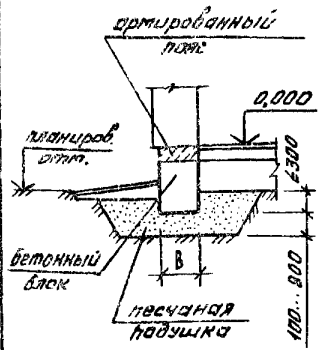	300 400 500 600	Крупнообломочные пески плотные, гравелистые крупные средней крупности, мелкие, пылеватые пылевато-глинистые с показателем текучести J_L = 0...0,6 среднепучинистые просадочные	Экскаватор, кран, пневмотрамбовки или вибротрамбовки
Ф 3 Мелкозаглубленный фундамент из железобетонных блоков с арматурными выпусками	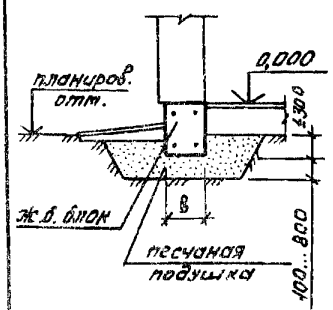	300 400 500 600	Крупнообломочные пески плотные, гравелистые, крупные средней крупности, мелкие, пылеватые пылевато-глинистые с показателем текучести J_L = 0...0,6 сильнопучинистые просадочные	
Ф 4 Мелкозаглубленный ленточный монолитный фундамент	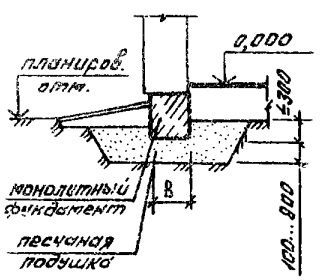	300 400 500 600		
Ф 5 Щелевой фундамент	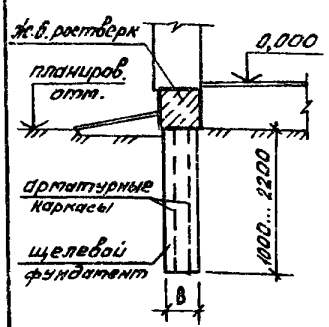	200 300 400 500 600	Плотные глинистые твердые, полутвердые тугопластичные при $J_L \leq 0,4$ пучинистые	Буровая установка или установка с фрезой

ЭФФЕКТИВНЫЕ ФУНДАМЕНТЫ ДЛЯ ЗДАНИЙ СЕМЕЙНЫХ ФЕРМ	СТРОИТЕЛЬНЫЕ КОНСТРУКЦИИ И ИЗДЕЛИЯ. Серия I.012.I-I.92 Выпуск I	Лист 2 Страница 3

Продолжение

Марка, наименование фундаментов	Эскиз	B мм	Характеристика грунтов	Оборудование для устройства
Ф 6 Фундаменты из пирамидальных свай	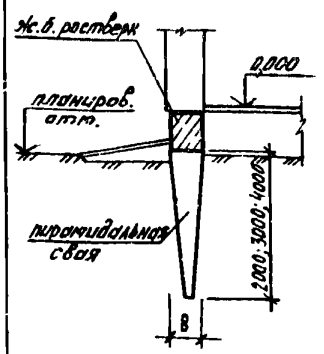	400	Пески средней крупности, мелкие, пылеватые, средней плотности пылевато-глинистые с показателем текучести J_L = 0,2...0,8 пучинистые просадочные с просадкой от собственной массы грунта до I5 см	Сваебойные агрегаты С-878; С-878С, К0-8 с дизель молотом С-996 или С-330 с использованием стандартного наголовника
Ф 7 Фундаменты из забивных блоков	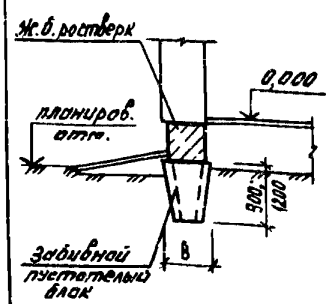	700	Пески средней крупности, мелкие, пылеватые средней плотности пылевато-глинистые с показателем текучести J_L = 0,2...0,6 слабопучинистые среднепучинистые просадочные с просадкой от собственной массы грунта до I5 см	Сваебойные агрегаты С-878, С-878С, К0-8 с дизель молотом С-996 или С-330 с использованием специального наголовника
Ф 8 Фундаменты в вытрамбованном котловане	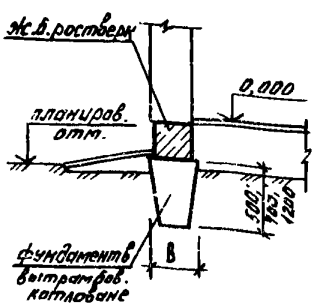	550 700	Пылевато-глинистые с показателем текучести J_L = 0,2...0,6 слабопучинистые среднепучинистые пучинистые с просадкой от собственной массы грунта до I5 см	Экскаватор, кран, агрегат для вытрамбования котлована
Ф 9 Фундаменты в вытрамбованной траншее	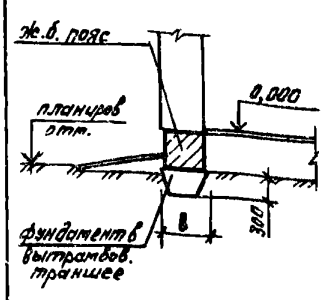	600	Пылевато-глинистые с показателем текучести J_L = 0...0,6 слабопучинистые среднепучинистые сильнопучинистые просадочные	

ЭФФЕКТИВНЫЕ ФУНДАМЕНТЫ ДЛЯ ЗДАНИЙ СЕМЕЙНЫХ ФЕРМ	СТРОИТЕЛЬНЫЕ КОНСТРУКЦИИ И ИЗДЕЛИЯ. Серия I.0I2.I-I.92 Выпуск I	Лист 2 Страница 4

Продолжение

Марка, наименование фундаментов	Эскиз	B мм	Характеристика грунтов	Оборудование для устройства
Ф I0 Буронабивная цилиндрическая свая	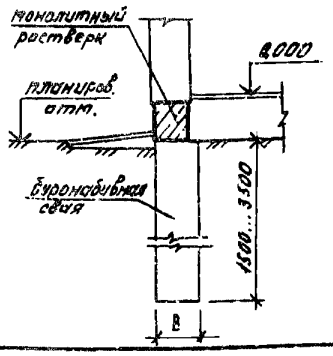	300 400 600 700 800	Плотные глинистые твердые, полутвердые слабопучинистые среднепучинистые	Бурильные и бурильно-крановые машины и установки
Фундаменты для зданий со стоечно-балочным каркасом				
Ф II Свая-колонна	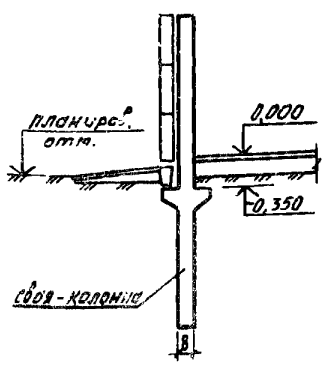	200 300	Пески средней крупности, мелкие, пылеватые, средней плотности Пылевато-глинистые с показателем текучести J_L = 0...0,6 просадочные грунты с просадкой от собственной массы грунта до I5 см	Сваебойные агрегаты С-878, С-878С, КО-8 с дизель молотами С-996 или С-330 с использованием стандартного наголовника
Ф IIа Свая-колонна	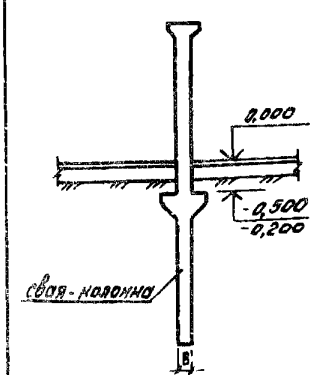	300		
Ф I2 Забивной блок	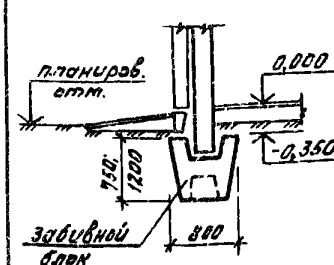	800	Пески мелкие, пылеватые, средней плотности, пылевато-глинистые с показателем текучести J_L=0...0,6 слабопучинистые среднепучинистые просадочные от собственной массы грунта до I5 см	Сваебойные агрегаты С-878, С-878С, КО-8 с дизель молотом С-996 или С-330 с использованием специального наголовника

ЭФФЕКТИВНЫЕ ФУНДАМЕНТЫ ДЛЯ ЗДАНИЙ СЕМЕЙНЫХ ФЕРМ	СТРОИТЕЛЬНЫЕ КОНСТРУКЦИИ И ИЗДЕЛИЯ. Серия I.012.1-I.92 Выпуск I	Лист 3 Страница 5

Продолжение

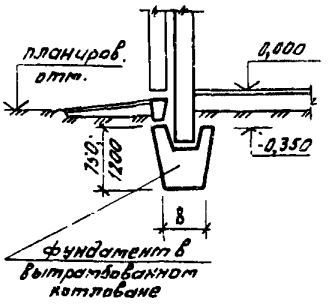

Марка, наименование фундаментов	Эскиз	В мм	Характеристика грунтов	Оборудование для устройства
Ф I3 Фундамент в вытрамбованном котловане	планиров. отм. 0,000 -0,350 750; 1200 в фундамент в вытрамбованном котловане	710х х860 650х х800	Пылевато-глинистые с показателем текучести J_L = 0,2...0,6 в т.ч. пучинистые просадочные с просадкой от собственной массы грунта до I5 см	Экскаватор, кран с навесным оборудованием, агрегат для вытрамбовывания котлованов на базе трактора С-I30,Т-I50 бульдозера ДЗ-540
Ф I4 Буровая свая (мачта-свая)	колонна планиров. отм. 0,000 -0,350 буровая свая 2000...3000 в	500 600	Плотные глинистые твердые и полутвердые, слабопучинистые среднепучинистые	Бурильные и бурильно-крановые машины и установки БКГМ-63-3, БКМА I/35, БМУ-2, БМА-I57, БМ-302, кран
Ф I5 Составная свая-колонна (свая-мачта)	колонна планиров. отм 0,000 -0,350 арматурный каркас 2000...3000 навивная свая в	700 800		

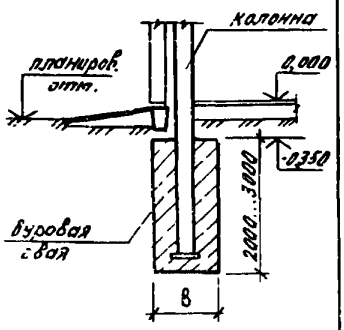

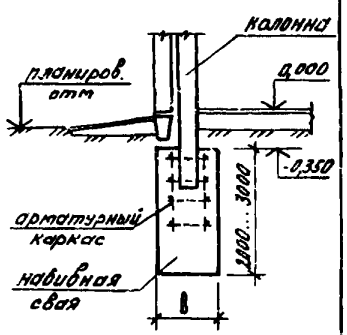

G2BA УКАЗАНИЯ ПО ПРИМЕНЕНИЮ

Выпуск содержит материалы по фундаментам, необходимые для проектирования и строительства жилых и сельскохозяйственных зданий семейных ферм и облегчает выбор наиболее рациональных типов фундаментов.

Подбор эффективных фундаментов по нагрузкам и грунтовым условиям производится по графикам и таблицам альбома.

Эффективные фундаменты применяются для зданий с несущими стенами и каркасами стоечно-балочной конструкции.

Эффективные фундаменты применяются для зданий с пролетами до 21 м. Шаг колонн для стоечно-балочных каркасов 3 и 6 м.

Для зданий с несущими стенами расчетная нагрузка на фундаменты принята в диапазоне от 20 до 100 кН/м.

Для зданий со стоечно-балочным каркасом допускаемые нагрузки на фундаменты от 50 до 700 кН.

В альбоме разработаны эффективные фундаменты для сильно, средне и слабопучинистых грунтов с нормативной глубиной промерзания d_{fn} = I,0, I,5, 2,0 и 2,2 м.

J30B НОРМАТИВНОЕ ВЕТРОВОЕ ДАВЛЕНИЕ – $\frac{48 кгс/м^2}{0,48 кПа}$

G2MQ СЕЙСМИЧНОСТЬ – до 6 баллов включительно

G28Q СТЕПЕНЬ АГРЕССИВНОСТИ СРЕДЫ – неагрессивная

J3NB ВЕС СНЕГОВОГО ПОКРОВА – $\frac{I50 кгс/м^2}{I,5 кПа}$

B71A СОСТАВ ПРОЕКТНОЙ ДОКУМЕНТАЦИИ

Выпуск I – Фундаменты для зданий с несущими стенами и стоечно-балочным каркасом. Материалы для проектирования

Объем проектных материалов, приведенных к формату А4 – II8 форматок.

B78A АВТОР ПРОЕКТА ЦНИИЭПсельстрой, I43360, Московская обл., г. Апрелевка – 2, ул. Апрелевская, 65.

B79A УТВЕРЖДЕНИЕ Утверждены Управлением проектирования и инженерных изысканий Минстроя России, письмо от 23.II.92, № 9-I/363.

Введены в действие ЦНИИЭПсельстроем с 0I.05.93, приказ от 09.03.92 №42-Р. Срок действия – I998 г.

B74A ПОСТАВЩИК Государственное предприятие-Центр проектной продукции массового применения (ГП ЦПП), I0I967, Москва, Фуркасовский пер., I2/5.

Инв. № Ц0004I

Катал. л. № Ц000091

gost.e-ecolog.ru

© Центр проектной продукции массового применения, 1993