СК-3	СТРОИТЕЛЬНЫЙ КАТАЛОГ ЧАСТЬ 3 ТИПОВАЯ ДОКУМЕНТАЦИЯ НА КОНСТРУКЦИИ, ИЗДЕЛИЯ И УЗЛЫ ЗДАНИЯ И СООРУЖЕНИЙ	СТРОИТЕЛЬНЫЕ КОНСТРУКЦИИ И ИЗДЕЛИЯ Серия I.442.I-3 Выпуск I, 2 УДК 691-413'-419
ГП ЦПП	ПЛИТЫ ЖЕЛЕЗОБЕТОННЫЕ РЕБРИСТЫЕ ВЫСОТОЙ 500 мм ДЛЯ ПЕРЕКРЫТИЙ ПРОИЗВОДСТВЕННЫХ ЗДАНИЙ	MJFI
АПРЕЛЬ 1986		На 2-х листах На 4-х страницах Страница I

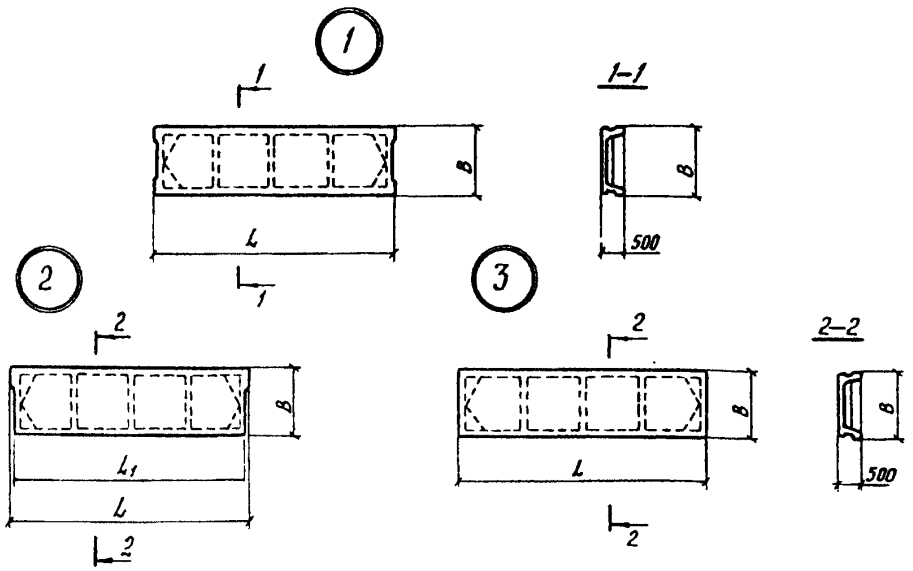

DIAA ТЕХНИЧЕСКАЯ ХАРАКТЕРИСТИКА

Бетон тяжелый марок 250÷500

Напрягаемая арматура из стали классов А-Шв, А-IУ, А-У (ГОСТ 5781-82)

Ат-У, Ат-УСК (ГОСТ 10884-81)

Плиты армированы сварными каркасами и сварными сетками.

Каркасы и сетки из стали класса А-III (ГОСТ 5781-82) и проволоки класса ВрI(ГОСТ 6727-80).

В закладных изделиях применяется сталь классов А-II, А-III (ГОСТ 5781-82) и сортовой прокат марки Вст3 КП2-I ТУ I4-I-3023-80.

gost.e-ecolog.ru

ПЛИТЫ ЖЕЛЕЗОБЕТОННЫЕ РЕБРИСТЫЕ ВЫСОТОЙ 500 мм ДЛЯ ПЕРЕКРЫТИЙ ПРОИЗВОДСТВЕННЫХ ЗДАНИЙ	СТРОИТЕЛЬНЫЕ КОНСТРУКЦИИ И ИЗДЕЛИЯ Серия I.442.I-3 Выпуски I, 2	Лист I Страница 2

НОМЕНКЛАТУРА ПЛИТ

Эскиз	Марка плиты	Размеры, мм			Расход материалов			Масса, т
					Бетон		Сталь, кг	
		l	l_1	B	Марка	Объем, м³		
I	П1-1АШвТ	5550	–	1485	350	1,23	217,7	3,1
	П1-1АIVТ				450		198,5	
	П1-1АVТ				300		167,3	
	П1-1АтVТ						167,3	
	П1-1АтVСКТ				500		186,9	
	П1-2АШвТ				400		259,9	
	П1-2АIVТ						238,3	
	П1-2АVТ				350		197,1	
	П1-2АтVТ						197,1	
	П1-2АтVСКТ				500		219,1	
	П2-1АШвТ	5050	–	1485	350	1,15	174,3	2,9
	П2-1АIVТ				400		163,9	
	П2-1АтVСКТ				350		154,3	
	П2-2АШвТ						208,7	
	П2-2АIVТ				450		191,1	
	П2-2АVТ				358		162,7	
	П2-2АтVТ						162,7	
	П2-2АтVСКТ				500		180,7	
	П3-2АШвТ	5550	–	985	350	1,0	172,4	2,5
	П3-2АIVТ						160,8	
	П3-2АVТ				350		132,8	
	П3-2АтVТ						132,8	
	П3-2АтVСКТ				350		150,4	
	П4-2АШвТ	5050			300	0,93	138,5	2,3
	П4-2АIVТ						128,9	
	П4-2АVТ				350		112,9	
	П4-2АтVТ						112,9	
	П4-2АтVСКТ				300		120,5	
II	П5-1АШвТ	5550	5450	1485	350	1,22	219,1	3,1
	П5-1АIVТ				450		199,9	
	П5-1АVТ				300		168,7	
	П5-1АтVТ						168,7	
	П5-1АтVСКТ				500		188,3	
	П5-2АШвТ				400		261,3	
	П5-2АIVТ						239,7	
	П5-2АVТ				350		198,5	
	П5-2АтVТ						198,5	
	П5-2АтVСКТ				500		220,5	

ПЛИТЫ ЖЕЛЕЗОБЕТОННЫЕ РЕБРИСТЫЕ ВЫСОТОЙ 500 мм
ДЛЯ ПЕРЕКРЫТИЙ ПРОИЗВОДСТВЕННЫХ ЗДАНИЙ

СТРОИТЕЛЬНЫЕ КОНСТРУКЦИИ И ИЗДЕЛИЯ
Серия I.442I-3
Выпуск I, 2

Лист 2
Страница 3

Продолжение

Эскиз	Марка плиты	Размеры, мм			Расход материалов			Масса, т
					Бетон		Сталь, кг	
		L	L_1	B	марка	объем, $м^3$		
II	П6-IАШвТ	5050	4950	I485	350	I,I5	I75,7	2,9
	П6-IАIУТ				400		I65,3	
	П6-IАтУСКТ				350		I55,7	
	П6-2АШвТ						2I0,I	
	П6-2АIУТ				450		I92,5	
	П6-2АУТ				350		I64,I	
	П6-2АтУТ						I64,I	
	П6-2АтУСКТ				500		I82,I	
III	П7-IАШвТ	5450	–	I485	350	I,22	2I8,8	3,I
	П7-IАIУТ				450		200,0	
	П7-IАУТ				300		I69,2	
	П7-IАтУТ						I69,2	
	П7-IАтУСКТ				500		I88,4	
	П7-2АШвТ				400		260,6	
	П7-2АIУТ						239,4	
	П7-2АУТ				350		I99,0	
	П7-2АтУТ						I99,0	
	П7-2АтУСКТ				500		220,6	
	П8-IАШвТ	4950	–	I485	350	I,I4	I75,8	2,9
	П8-IАIУТ				400		I65,4	
	П8-IАтУСКТ				350		I56,6	
	П8-2АШвТ						209,8	
	П8-2АIУТ				450		I92,6	
	П8-2АУТ				350		I64,6	
	П8-2АтУТ						I64,6	
	П8-2АтУСКТ				500		I82,2	
	П9-2АШвТ	5450	–	985	350	0,99	I73,9	2,5
	П9-2АIУТ						I62,3	
	П9-2АУТ				300		I35,I	
	П9-2АтУТ						I35,I	
	П9-2АтУСКТ				350		I52,3	
	ШI0-2АШвТ	4950	–		300	0,92	I40,0	2,3
	ШI0-2АIУТ						I3I,2	
	ШI0-2АУТ				350		II5,3	
	ШI0-2АтУТ						II5,3	
	ШI0-2АтУСКТ				300		I22,4	

C2BA УКАЗАНИЯ ПО ПРИМЕНЕНИЮ

Плиты предназначены для применения в неотапливаемых и отапливаемых зданиях и на открытом воздухе, в условиях воздействия неагрессивной, слабо- и среднеагрессивной газовой среды, многократно повторяющихся и динамических нагрузок, температуры выше +50°С, в несейсмических и сейсмических (при наличии закрытых шпонок) районах до 9 баллов включительно.

Расчетная нагрузка на перекрытие 5I40÷6360 кгс/м^2 (без учета массы плиты)
50,37÷62,32 кПА

Предел огнестойкости - не менее 0,75 часа

NIBD РАСЧЕТНАЯ ТЕМПЕРАТУРА НАРУЖНОГО ВОЗДУХА - минус 40°С включительно

C2BQ СТЕПЕНЬ АГРЕССИВНОСТИ ГАЗОВОЙ СРЕДЫ - неагрессивная, слабо- и среднеагрессивная

G2MQ СЕЙСМИЧНОСТЬ - 9 баллов

Д О П О Л Н И Т Е Л Ь Н Ы Е Д А Н Н Ы Е

Расшифровка марки изделия:

III-2AIУТ, где

III - условное обозначение типа плиты,

2 - условное обозначение несущей способности плиты,

AIУ - условное обозначение класса стали напрягаемой арматуры,

Т - условное обозначение тяжелого бетона.

Данная серия разработана взамен серии I.440-2, вып.I и 2.

B7EA С О С Т А В П Р О Е К Т Н О Й Д О К У М Е Н Т А Ц И И

Выпуск I - Предварительно напряженные плиты шириной I,5 и I,0 м. Рабочие чертежи.

Выпуск 2 - Предварительно напряженные плиты шириной I,5 и I,0 м. Арматурные и закладные изделия. Рабочие чертежи.

Объем проектных материалов, приведенных к формату А4-II2 форматок

B7BA АВТОР ПРОЕКТА ЦНИИпромзданий, I27238, Москва, И-238, Дмитровское шоссе, 46 с участием НИИЖБ и НИИСК.

B7HA УТВЕРЖДЕНИЕ Утверждены Госстроем СССР, протокол от I6.I2.85 № АЧ-62, Введены в действие с 0I.04.86

B7KA ПОСТАВЩИК Государственное предприятие — Центр проектной продукции массового применения (ГП ЦПП), 127238, Москва, Дмитровское ш., 46, корп. 2

gost.e-ecolog.ru