СК-3	СТРОИТЕЛЬНЫЙ КАТАЛОГ ЧАСТЬ 3 ТИПОВАЯ ДОКУМЕНТАЦИЯ НА КОНСТРУКЦИИ, ИЗДЕЛИЯ И УЗЛЫ ЗДАНИЙ И СООРУЖЕНИЙ	СТРОИТЕЛЬНЫЕ КОНСТРУКЦИИ И ИЗДЕЛИЯ Серия I.442.I-I.87 Выпуск I,2
ГП ЦПП	ПЛИТЫ ПЕРЕКРЫТИЙ ЖЕЛЕЗОБЕТОННЫЕ РЕБРИСТЫЕ ВЫСОТОЙ 400 ММ, УКЛАДЫВАЕМЫЕ НА ПОЛКИ РИГЕЛЕЙ (ИЗМЕНЕННЫЙ ВАРИАНТ ОФОРМЛЕНИЯ)	УДК 69.025.22
ДЕКАБРЬ 1988		На 4 листах На 7 страницах Страница I

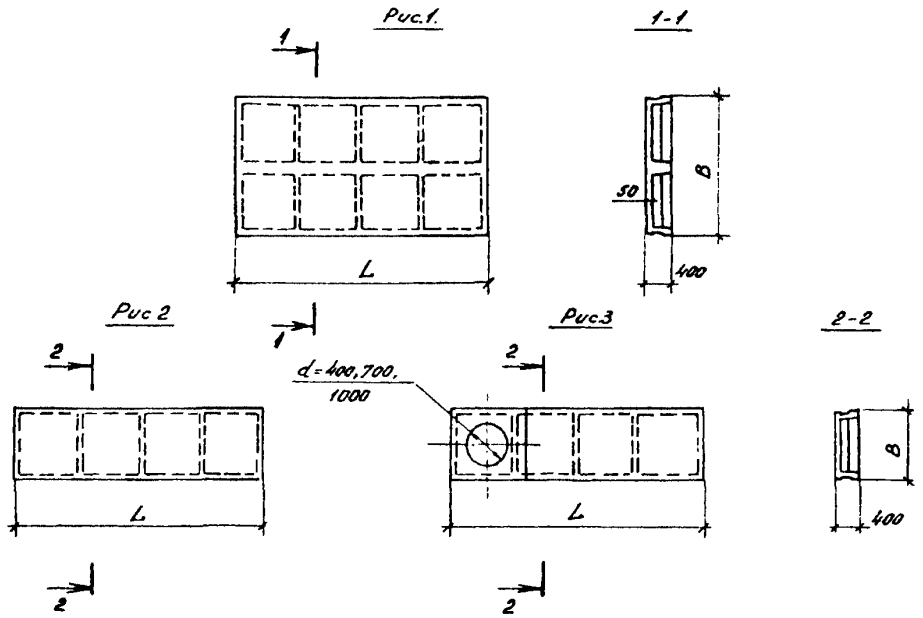

DIAA ТЕХНИЧЕСКАЯ ХАРАКТЕРИСТИКА

Бетон тяжелый марок М200...М500

Бетон на пористом заполнителе марок М200...М400

Напрягаемая арматура из стали классов А-IУ диаметром I2...25 мм, Ат-УСК диаметром I0...22 мм, Ат-У диаметром I0...22 мм, Ат-УI диаметром I0...22 мм (или класса А-Шв при отсутствии стали класса А-IУ).

Плиты армированы сварными каркасами и сварными сетками.

Каркасы и сетки из стали класса А-Ш диаметром 6...20 мм и проволоки класса Вр-I диаметром 4 и 5 мм.

gost.e-ecolog.ru

ПЛИТЫ ПЕРЕКРЫТИЙ ЖЕЛЕЗОБЕТОННЫЕ РЕБРИСТЫЕ ВЫСОТОЙ 400 ММ, УКЛАДЫВАЕМЫЕ НА ПОЛКИ РИГЕЛЕЙ (ИЗМЕНЕННЫЙ ВАРИАНТ ОФОРМЛЕНИЯ)

СТРОИТЕЛЬНЫЕ КОНСТРУКЦИИ И ИЗДЕЛИЯ
Серия I.442.I-I.87
Выпуск I,2

Лист I
Страница 2

НОМЕНКЛАТУРА ПЛИТ

Рис.	Марка плиты: Из тяжелого бетона	Марка плиты: Из бетона на пористом заполнителе	Размер, мм: L	Размер, мм: B	Марка бетона	Расход материалов: Бетон, м³	Расход материалов: Сталь, кг	Масса, т: Из тяжелого бетона	Масса, т: Из бетона на пористом заполнителе
I	IIII-IAIУТ	IIII-IAIУП	5550	2985	200	I,89	97,2	4,73	3,8
	IIII-2AIУТ	IIII-2AIУП			250		I37,0		
	IIII-3AIУТ	IIII-3AIУП			300		I6I,6		
	IIII-4AIУТ	IIII-4AIУП			350		2I0,8		
	IIII-5AIУТ	IIII-5AIУП			350		270,9		
	IIII-IAтУСКТ-П	IIII-IAтУСКП-П			250		97,2		
	IIII-2AтУСКТ-П	IIII-2AтУСКП-П			300		I26,6		
	IIII-3AтУСКТ-П	IIII-3AтУСКП-П			350		I50,0		
	IIII-4AтУСКТ-П	-			450		I92,0		
	IIII-5AтУСКТ-П	-			450		250,I		
	IIII-IAтУТ	IIII-IAтУП			250		97,2		
	IIII-2AтУТ	IIII-2AтУП			300		I26,6		
	IIII-3AтУТ	IIII-3AтП			350		I47,9		
	IIII-4AтУТ	IIII-4AтУП			350		I84,7		
	IIII-5AтУТ	IIII-5AтУП			400		242,8		
	IIII-IAтУIТ	IIII-IAтУIП			350		9I,2		
	IIII-2AтУIТ	IIII-2AтУIП			350		II7,4		
	IIII-3AтУIТ	IIII-3AтУIП			400		I37,5		
	IIII-4AтУIТ	-			500		I73,I		
	IIII-5AтУIТ	-			500		224,4		
	II2-IAIУТ	II2-IAIУП	5050		200	I,74	90,4	4,35	3,5
	II2-2AIУТ	II2-2AIУП			250		II7,4		
	II2-3AIУТ	II2-3AIУП			300		I39,3		
	II2-4AIУТ	II2-4AIУП			350		I78,9		
	II2-5AIУТ	II2-5AIУП			350		232,4		
	II2-IAтУСКТ-П	II2-IAтУСКТ-П			250		84,8		
	II2-2AтУСКТ-П	II2-2AтУСКТ-П			300		I09,0		
	II2-3AтУСКТ-П	II2-3AтУСКТ-П			350		I29,7		
	II2-4AтУСКТ-П	-			450		I68,5		
	II2-5AтУСКТ-П	-			450		2I5,6		
	II2-IAтУТ	II2-IAтУП			250		84,8		
	II2-2AтУТ	II2-2AтУП			300		I09,0		

ПЛИТЫ ПЕРЕКРЫТИЙ ЖЕЛЕЗОБЕТОННЫЕ РЕБРИСТЫЕ ВЫСОТОЙ 400 ММ, УКЛАДЫВАЕМЫЕ НА ПОЛКИ РИГЕЛЕЙ (ИЗМЕНЕННЫЙ ВАРИАНТ ОФОРМЛЕНИЯ)

Продолжение

Рис.	Марка плиты: Из тяжелого бетона	Марка плиты: Из бетона на пористом заполнителе	Размеры, мм: L	Размеры, мм: B	Марка бетона	Расход материалов: Бетон, м³	Расход материалов: Сталь, кг	Масса, т: из тяжелого бетона	Масса, т: из бетона на пористом заполнителе
I	IП2-3АтУТ	IП2-3АтУП	5050	2985	350	I,74	I27,6	4,35	3,5
	IП2-4АтУТ	IП2-4АтУП			350		I6I,2		
	IП2-5АтУТ	IП2-5АтУП			400		208,3		
	IП2-IАтУIТ	IП2-IАтУIП			350		84,8		
	IП2-2АтУIТ	IП2-2АтУIП			350		I0I,4		
	IП2-3АтУIТ	IП2-3АтУIП			400		II9,2		
	IП2-4АтУIТ	-			500		I5I,6		
	IП2-5АтУIТ	-			500		I93,I		
2	IП3-IAIУТ	IП3-IAIУП	5550	I485	200	0,9	48,5	2,2	I,8
	IП3-2AIУТ	IП3-2AIУП			250		69,I		
	IП3-3AIУТ	IП3-3AIУП			300		79,9		
	IП3-4AIУТ	IП3-4AIУП			350		I02,8		
	IП3-5AIУТ	IП3-5AIУП			350		I34,4		
	IП3-6AIУТ	-			450		I64,0		
	IП3-7AIУТ	-			500		I87,7		
	IП3-IАтУСКТ-П	IП3-IАтУСКП-П			250		48,5		
	IП3-2АтУСКТ-П	IП3-2АтУСКП-П			300		63,9		
	IП3-3АтУСКТ-П	IП3-3АтУСКП-П			350		74,I		
	IП3-4АтУСКТ-П	-			450		93,4		
	IП3-5АтУСКТ-П	-			450		I24,0		
	IП3-6АтУСКТ-П	-			500		I52,4		
	IП3-7АтУСКТ-П	-			500		I68,9		
	IП3-IАтУТ	IП3-IАтУП			250		48,5		
	IП3-2АтУТ	IП3-2АтУП			300		63,9		
	IП3-3АтУТ	IП3-3АтУП			350		74,I		
	IП3-4АтУТ	IП3-4АтУП			350		93,4		
	IП3-5АтУТ	IП3-5АтУП			400		I24,0		
	IП3-6АтУТ	-			450		I52,4		
	IП3-7АтУТ	-			500		I68,9		
	IП3-IАтУIТ	IП3-IАтУIП			350		45,5		
	IП3-2АтУIТ	IП3-2АтУIП			350		59,3		
	IП3-3АтУIТ	IП3-3АтУIП			400		68,9		
	IП3-4АтУIТ	-			500		87,6		

ПЛИТЫ ПЕРЕКРЫТИЙ ЖЕЛЕЗОБЕТОННЫЕ РЕБРИСТЫЕ ВЫСОТОЙ 400 ММ, УКЛАДЫВАЕМЫЕ НА ПОЛКИ РИГЕЛЕЙ (ИЗМЕНЕННЫЙ ВАРИАНТ ОФОРМЛЕНИЯ)	СТРОИТЕЛЬНЫЕ КОНСТРУКЦИИ И ИЗДЕЛИЯ Серия I.442.I-I.87 Выпуск I,2	Лист 2 Страница 4

Продолжение

Рис.	Марка плиты		Размеры, мм		Марка, бетона	Расход материалов		Масса, т	
	Из тяжелого бетона	Из бетона на пористых заполнителях	L	B		Бетон, $м^3$	Сталь, кг	Из тяжелого бетона	Из бетона на пористом заполнителе
2	IП3-5АтУIT	-	5550	I485	500	0,9	II4,8	2,2	I,8
	IП3-6АтУIT	-			500		I42,0		
3	IП3-IAIУT-I	IП3-IAIУП-I			200	I,0	85,7	2,5	2,0
	IП3-IАтУСКТ-IП	IП3-IAIУСКП-IП			250		85,7		
	IП3-IАтУТ-I	IП3-IАтУП-I			250		85,7		
	IП3-IАтУIT-I	IП3-IАтУIП-I			350		82,7		
	IП3-IAIУT-2	IП3-IAIУП-2			200	0,97	84,9	2,4	I,9
	IП3-IАтУСКТ-2П	IП3-IАтУСКП-2П			250		84,9		
	IП3-IАтУТ-2	IП3-IАтУП-2			250		84,9		
	IП3-IАтУIT-2	IП3-IАтУIП-2			350		8I,9		
	IП3-IAIУT-3	IП3-IAIУП-3			200	0,93	77,5	2,3	I,9
	IП3-IАтУСКТ-3П	IП3-IАтУСКП-3П			250		77,5		
	IП3-IАтУТ-3	IП3-IАтУП-3			250		77,5		
	IП3-IАтУIT-3	IП3-IАтУIП-3			350		74,5		
2	IП4-IAIУT	IП4-IAIУП	5050		200	0,83	45,0	2,I	I,7
	IП4-2AIУT	IП4-2AIУП			250		59,2		
	IП4-3AIУT	IП4-3AIУП			300		68,6		
	IП4-4AIУT	IП4-4AIУП			350		86,8		
	IП4-5AIУT	IП4-5AIУП			350		II5,0		
	IП4-6AIУT	-			450		I4I,8		
	IП4-7AIУT	-			500		I56,9		
	IП4-IАтУСКТ-П	IП4-IУтУСКП-П			250		42,2		
	IП4-2АтУСКТ-П	IП4-2АтУСКП-П			300		55,0		
	IА4-3АтУСКТ-П	IП4-3АтУСКП-П			350		63,8		
	IП4-4АтУСКТ-П	-			450		8I,6		
	IП4-5АтУСКТ-П	-			450		I06,6		
	IП4-6АтУСКТ-П	-			500		I32,2		
	IП4-7АтУСКТ-П	-			500		I46,5		
	IП4-IАтУТ	IП4-IАтУП			250		42,2		
	IП4-2АтУТ	IП4-2АтУП			300		55,0		
	IП4-3АтУТ	IП4-3АтУП			350		63,8		
	IП4-4АтУТ	IП4-4АтУП			350		8I,6		
	IП4-5АтУТ	IП4-5АтУП			400		I06,6		

ПЛИТЫ ПЕРЕКРЫТИЙ ЖЕЛЕЗОБЕТОННЫЕ РЕБРИСТЫЕ ВЫСОТОЙ 400 мм, УКЛАДЫВАЕМЫЕ НА ПОЛКИ РИГЕЛЕЙ (ИЗМЕНЕННЫЙ ВАРИАНТ ОФОРМЛЕНИЯ)

Продолжение

Рис.	Марка плиты: Из тяжелого бетона	Марка плиты: Из бетона на пористом заполнителе	Размеры, мм: L	Размеры, мм: B	Марка бетона	Расход материалов: Бетон, м³	Расход материалов: Сталь, кг	Масса, т: Из тяжелого бетона	Масса, т: Из бетона на пористом заполнителе
	IП4-6АтУТ	-	5050	I485	450	0,83	I32,2	2,I	I,7
	IП4-7АтУТ	-			500		I46,5		
	IП4-IАтУIТ	IП4-IАтУIП			350		42,2		
	IП4-2АтУIТ	IП4-2АтУIП			350		5I,2		
	IП4-3АтУIТ	IП4-3АтУIП			400		59,6		
	IП4-4АтУIТ	-			500		76,8		
	IП4-5АтУIТ	-			500		99,0		
	IП4-6АтУIТ	-			500		I23,0		
	IП5-IAIУТ	IП5-IAIУП	5550	935	200	0,68	38,5	I,7	I,4
	IП5-2AIУТ	IП5-2AIУП			250		49,9		
	IП5-3AIУТ	IП5-3AIУП			300		54,5		
	IП5-4AIУТ	IП5-4AIУП			350		64,I		
	IП5-5AIУТ	IП5-5AIУП			350		69,9		
	IП5-6AIУТ	-			450		93,4		
	IП5-7AIУТ	-			500		II0,0		
2	IП5-IАтУСКТ-П	IП5-IАтУСКП-П			250		38,5		
	IП5-2АтУСКТ-П	IП5-2АтУСКП-П			300		45,7		
	IП5-3АтУСКТ-П	IП5-3АтУСКП-П			350		49,9		
	IП5-4АтУСКТ-П	-			450		58,9		
	IП5-5АтУСКТ-П	-			450		64,I		
	IП5-6АтУСКТ-П	-			500		84,0		
	IП5-7АтУСКТ-П	-			500		99,6		
	IП5-IАтУТ	IП5-IАтУП			250		38,5		
	IП5-2АтУТ	IП5-2АтУП			300		45,7		
	IП5-3АтУТ	IП5-3АтУП			350		49,9		
	IП5-4АтУТ	IП5-4АтУП			350		58,9		
	IП5-5АтУТ	IП5-5АтУП			400		64,I		
	IП5-6АтУТ	-			450		84,0		
	IП5-7АтУТ	-			500		99,6		
	IП5-IАтУIТ	IП5-IАтУIП			350		38,5		
	IП5-2АтУIТ	IП5-2АтУIП			350		42,I		
	IП5-3АтУIТ	IП5-3АтУIП			400		45,7		
	IП5-4АтУIТ	-			500		54,3		

ПЛИТЫ ПЕРЕКРЫТИЙ ЖЕЛЕЗОБЕТОННЫЕ РЕБРИСТЫЕ ВЫСОТОЙ 400 ММ, УКЛАДЫВАЕМЫЕ НА ПОЛКИ РИГЕЛЕЙ (ИЗМЕНЕННЫЙ ВАРИАНТ ОФОРМЛЕНИЯ)	СТРОИТЕЛЬНЫЕ КОНСТРУКЦИИ И ИЗДЕЛИЯ Серия I.442.I-I.87 Выпуск I,2	Лист 3 Страница 6

Продолжение

Рис.	Марка плиты		Размеры, мм		Марка бетона	Расход материалов		Масса, т	
	Из тяжелого бетона	Из бетона на пористом заполнителе	L	B		Бетон, $м^3$	Сталь, кг	Из тяжелого бетона	Из бетона на пористом заполнителе
	IП5-5АтУIT	-	5550	935	500	0,68	58,9	I,7	I,4
	IП5-6АтУIT	-			500		84,0		
	IП6-IAIУT	IП6-IAIУП	5050		200		35,8		
	IП6-2AIУT	IП6-2AIУП			250		46,2		
	IП6-3AIУT	IП6-3AIУП			300		50,4		
	IП6-4AIУT	IП6-4AIУП			350		59,3		
	IП6-5AIУT	IП6-5AIУП			350		64,5		
	IП6-6AIУT	-			450		86,6		
	IП6-7AIУT	-			500		I02,2		
	IП6-IАтУСКТ-П	IП6-IАтУСКП-П			250		35,8		
	IП6-2АтУСКТ-П	IП6-2АтУСКП-П			300		42,4		
	IП6-3АтУСКТ-П	IП6-3АтУСКП-П			350		46,2		
	IП6-4АтУСКТ-П	-			450		54,5		
	IП6-5АтУСКТ-П	-			450		59,3		
	IП6-6АтУСКТ-П	-			500		78,0		
	IП6-7АтУСКТ-П	-			500		92,6		
2	IП6-IАтУТ	IП6-IАтУП			250	0,63	35,8	I,6	I,3
	IП6-2АтУТ	IП6-2АтУП			300		42,4		
	IП6-3АтУТ	IП6-3АтУП			350		46,2		
	IП6-4АтУТ	IП6-4АтУП			350		54,5		
	IП6-5АтУТ	IП6-5АтУП			400		59,3		
	IП6-6АтУТ	-			450		78,0		
	IП6-7АтУТ	-			500		92,6		
	IП6-IАтУIT	IП6-IАтУIП			350		35,8		
	IП6-2АтУIT	IП6-2АтУIП			350		39,2		
	IП6-3АтУIT	IП6-3АтУIП			400		42,4		
	IП6-4АтУIT	-			500		50,3		
	IП6-5АтУIT	-			500		54,5		
	IП6-6АтУIT	-			500		78,0		

C2BA УКАЗАНИЯ ПО ПРИМЕНЕНИЮ

Данный выпуск переработан в соответствии с указанием Госстроя СССР (письмо № 6/6-826 от 03.03.87) только в части упрощения оформления рабочих чертежей. Расчетные характеристики, конструктивные решения и технико-экономические показатели сохранены без изменения в соответствии с требованиями нормативных и руководящих документов, действовавших на период разработки документации (до 1982 г.) по рабочим чертежам плит, утвержденным Госстроем СССР 22.10.82 г. постановлением № 262.

Плиты применяются для перекрытий многоэтажных производственных зданий в несейсмических и сейсмических районах с расчетной сейсмичностью до 9 баллов включительно.

Расчетная нагрузка на перекрытие $\frac{550...5375\ кгс/м2}{5,39...52,67\ кПа}$ (без учета массы плиты)

Предел огнестойкости - не менее 0,75 часа

MIBD РАСЧЕТНАЯ ТЕМПЕРАТУРА НАРУЖНОГО ВОЗДУХА - минус 40°С

G2BQ СТЕПЕНЬ АГРЕССИВНОСТИ СРЕДЫ - неагрессивная;
слабо- и среднеагрессивная для плит с рабочей арматурой из стали классов А-Шв, А-IУ;
слабо- и среднеагрессивная - из стали класса Ат-УСК;
неагрессивная - из стали классов Ат-У, Ат-УI.

Д О П О Л Н И Т Е Л Ь Н Ы Е Д А Н Н Ы Е

Расшифровка марки изделия:

I ПЗ-I АтУСКТ-IП, где

I	- условное обозначение типа плиты
П	- условное обозначение плит перекрытия
З	- условное обозначение типоразмера плиты
I	- условное обозначение несущей способности
АтУСК	- условное обозначение класса стали напрягаемой арматуры
Т	- условное обозначение тяжелого бетона
I	- наличие круглого отверстия d = 400 мм
П	- условное обозначение повышенной плотности бетона

Серия I.442.I-I.87 (измененный вариант оформления) разработана взамен серий:ИИ24-8; ИИ24-9; ИИ24-I0; ИИ24-II; ИИС24-I/73; ИИ24-7 (в части плит для перекрытий типа I)и является доп. к сериям ИИС20-I; ИИС20-2; ИИС20-3; ИИС20-4 (в части плит для перекрытий типа I).

B7EA С О С Т А В П Р О Е К Т Н О Й Д О К У М Е Н Т А Ц И И

Выпуск I - Предварительно напряженные плиты шириной 3,0 м; I,5 м и 0,95 м. Рабочие чертежи.

Выпуск 2 - Предварительно напряженные плиты шириной 3,0 м; I,5 м и 0,95 м. Арматурные и закладные изделия. Рабочие чертежи.

Объем проектных материалов, приведенных к формату А4, - 296 форматок

B7BA АВТОР ПРОЕКТА ЦНИИпромзданий, I27238, Москва И-238, Дмитровское шоссе, д.46.

B7HA УТВЕРЖДЕНИЕ Утверждены Госстроем СССР, протокол от 02.06.88 №АЧ-29. Введены в действие с 01.10.88

B7KA ПОСТАВЩИК Государственное предприятие — Центр проектной продукции массового применения (ГП ЦПП), 127238, Москва, Дмитровское ш.,46, корп. 2.

Инв. № 23357
Катал. № 062563

Трахтенгерц В.М.
Руководитель проекта
Гранев В.В.
нач. инженер института
3.01.П-1 4 т.2
gost.e-ecolog.ru