СК-3	СТРОИТЕЛЬНЫЙ КАТАЛОГ ЧАСТЬ 3 ТИПОВАЯ ДОКУМЕНТАЦИЯ НА КОНСТРУКЦИИ, ИЗДЕЛИЯ И УЗЛЫ ЗДАНИЙ И СООРУЖЕНИЙ	СТРОИТЕЛЬНЫЕ КОНСТРУКЦИИ И ИЗДЕЛИЯ Серия ИИ23-2/70 УДК.69.024.81
ГП ЦПП	ЖЕЛЕЗОБЕТОННЫЕ РИГЕЛИ ПРОЛЕТОМ 9 М С ПОЛКАМИ ДЛЯ ОПИРАНИЯ ПЛИТ	FGCK
Апрель 1973		На 2 листах На 4 страницах Страница I

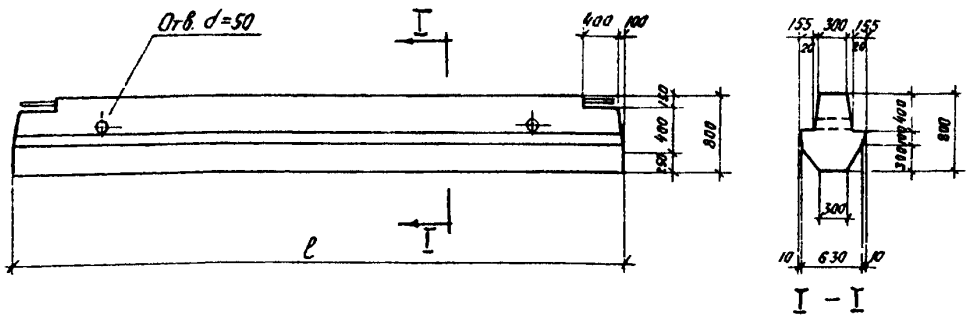

Марка ригеля	Местоположение ригеля	Длина в мм	Расход материалов: Бетон м³	Сталь кг: общий вес	Сталь кг: в том числе напрягаемой АШв и АIУ	Марка бетона	Вес т	Нормативная временная длительная нагрузка кг/м2
1	2	3	4	5	6	7	8	9
ИБ4-I	в крайнем пролете	7980	2,59	495,0 495,0	I0I,0 I0I,0	300	6,48	500
ИБ4-2				603,5 603,5	I5I,5 I5I,5	400		I000
ИБ4-3				663,4 673,4	I92,0 202,0			I500
ИБ4-4				647,7 647,7	I5I,5 I5I,5			500÷I500
ИБ5-I	в крайнем пролете	8280	2,69	488,8 488,8	I04,8 I04,8	300	6,73	500
ИБ5-2				6I5,4 6I5,4	I57,2 I57,2	400		I000
ИБ5-3				675,6 686,0	I99,2 209,6			I500
ИБ5-7				660,6 660,6	I57,2 I57,2			500÷I500

gost.e-ecolog.ru

I	2	3	4	5	6	7	8	9
ИБ5-4	в среднем пролете	8280	2,69	466,0 466,0	80,2 80,2	300	6,73	500
ИБ5-6				628,6 616,3	I57,2 I44,9	400		I500
ИБ5-27				52I,4 52I,4	80,2 80,2	300		500
ИБ5-28				603,I 594,9	I20,3 II2,I			I000
ИБ5-29				675,8 663,4	I57,2 I44,9	400		I500
ИБ5-30				65I,4 643,2	I20,3 II2,I			500+I500
ИБ6-I	в среднем пролете	8480	2,76	463,0 463,0	82,2 82,2	300	6,9	500
ИБ6-3				624,7 6I2,I	I6I,I I48,5	400		I500
ИБ6-I4				52I,6 52I,6	82,2 82,2	300		500
ИБ6-I5				596,I 587,7	I23,3 II4,9			I000
ИБ6-I6				673,5 660,9	I6I,I I48,5	400		I500
ИБ6-I7				656,2 647,8	I23,3 II4,9			500+I500
ИБ24-I	в крайнем пролете	7980	2,45	62I,6 62I,6	I5I,5 I5I,5	400	6,I3	500, I000
ИБ24-2				682,I 692,I	I92,0 202,0			I500
ИБ25-I	в крайнем пролете	8280	2,53	63I,3 63I,3	I57,2 I57,2	400	6,23	500, I000
ИБ25-2				706,2 7I6,6	I99,2 209,6			I500
ИБ26-I	в среднем пролете	8280	2,53	637,2 629,0	I20,3 II2,I	400	6,23	500, I000
ИБ26-2				697,5 685,2	I57,2 I44,9			I500
ИБ27-I	в среднем пролете	8480	2,62	658,I 649,7	I23,3 II4,9	400	6,55	500, I000
ИБ27-2				694,9 682,3	I6I,I I48,5			I500

Примечание: расход стали дан в числителе для варианта ригелей с напрягаемой арматурой из стали класса АIIIв, в знаменателе - из стали класса АIУ.

ЦНИИПРОМЗДАНИЙ	Железобетонные ригели пролетом 9 м с полками для опирания плит	Типовые конструкции .Серия ИИ23-2/70	Паспорт Лист 2

Гл.инженер проекта Л.Ямпольский
И.о. Гл.инженера института С.Сергеев

А Н Н О Т А Ц И Я

Ригели с полками для опирания плит разработаны для зданий с обычной, слабой и среднеагрессивными газовыми средами.

Ригели приняты трех типоразмеров: длиной 8000, 8300 и 8500 мм. Высота ригеля 800 мм.

Для ригелей длиной 8000 и 8500 мм на каждую ступень временной длительной нагрузки запроектирована одна марка ригеля по несущей способности. Ригели длиной 8300 мм, применяемые в крайних и средних пролетах, запроектированы двух марок на каждую ступень нагрузки.

Кроме того, для ригелей длиной 8300 и 8500 мм разработан ряд марок, применяемых только в условиях слабо и среднеагрессивных сред.

В качестве ригелей покрытия используются ригели междуэтажных перекрытий, рассчитанные под нормативную временную длительную нагрузку 500 кг/м2.

Ригели, используемые в торцевых рамах и рамах у деформационных швов, рассчитанные на изгиб с кручением, разработаны одной марки на все ступени временной длительной нагрузки. Ригели, расположенные у лестничных клеток, разработаны двух марок по несущей способности (под нормативные временные длительные нагрузки 500-1000 кг/м2 и 1500 кг/м2) для каждого типоразмера.

Ригели изготавливаются из бетона марок 300 и 400.

Ригели разработаны с предварительно напрягаемой нижней (пролетной) арматурой.

Напрягаемая продольная рабочая арматура принята в двух вариантах - класса АШв с контролем напряжений и удлинений и нормативным сопротивлением $R_a^н$ = 5500 кг/см2 и класса АIУ с $R_a^н$ = 6000 кг/см2.

Ненапрягаемая продольная и поперечная арматура принята из горячекатаной арматурной стали периодического профиля класса А-Ш.

Натяжение арматуры - на упоры форм механическим способом.

Ригели армируются пространственными каркасами, об"единяющими плоские каркасы, а также другие арматурные изделия. В каркасах используется холоднотянутая проволока класса В-I и прокат по ГОСТ 380-71 .

Расчет и конструирование ригелей произведены в соответствии со СНиП II-В.I-62* и отвечают требованиям "Указаний по проектированию антикоррозионной защиты строительных конструкций" (СН 262-67), пред"являемым к конструкциям, эксплуатируемым в слабо и среднеагрессивных газовых средах. Маркировочные схемы поперечных рам, приведенные в альбоме ИИ20-2/70, составлены таким образом, что раскрытие трещин в ригелях при учете 100% ветровой нагрузки не превышает 0,3 мм, при учете 30% ветровой нагрузки - 0,2 мм.

В зданиях со слабо и среднеагрессивными средами на ригели наносится защитное покрытие в соответствии с указаниями, приведенными в проекте конкретного об"екта, а также в СН262-67.

Сборка пространственных каркасов, а также выверка положения опорной арматуры должна производиться в кондукторах. В ригелях предусмотрены закладные детали для крепления плит перекрытий, а также закладные детали для крепления ригелей к консолям колонн, используемые также для анкеровки арматуры. Допускаемая величина сосредоточенной нагрузки, передающейся на полку ригеля (на один опорный уголок) не должна превышать 13 т (эта нагрузка является частью временной длительной нагрузки). Назначение марок стали должно производиться в зависимости от температурных условий эксплуатации конструкций и характера нагрузок (статических, динамических) в соответствии с действующими нормативными документами.

С выходом данного альбома исключается из числа действующих альбом ИИ23-2 .

ДОПОЛНИТЕЛЬНЫЕ ДАННЫЕ

При пользовании рабочими чертежами серии ИИ23-2/70 следует учитывать указания, приведенные в серии ИИ20-2/70 - " Материалы для проектирования зданий

Ригели предназначены для покрытий и междуэтажных перекрытий из плит, устанавливаемых на полки ригелей, в зданиях, выполняемых в конструкциях серии ИИ20 редакции 1970-1972 г.г.

С О С Т А В П Р О Е К Т Н О Й Д О К У М Е Н Т А Ц И И

Объем проектных материалов - 164 форматки

АВТОР ПРОЕКТА ЦНИИпромзданий, 127238, Москва, И-238, Дмитровское шоссе, д.46, ГПИ-7 при участии НИИЖБ

УТВЕРЖДЕНИЕ Утверждены и введены в действие с 1 июля 1973 г. Госстроем СССР. Постановление № 203 от 28.II.72 г.

ПОСТАВЩИК Государственное предприятие — Центр проектной продукции массового применения (ГП ЦПП), 127238, Москва, Дмитровское ш.,46, корп. 2

Инв.№ 12149
Катал.л.№ 030156и

ЦНИИпромзданий
Серия ИИ23-270
Страница 4.
3.01.П-2.94 т.2
gost.e-ecolog.ru