СК-3	СТРОИТЕЛЬНЫЙ КАТАЛОГ ЧАСТЬ 3 ТИПОВАЯ ДОКУМЕНТАЦИЯ НА КОНСТРУКЦИИ, ИЗДЕЛИЯ И УЗЛЫ ЗДАНИЙ И СООРУЖЕНИЙ	СТРОИТЕЛЬНЫЕ КОНСТРУКЦИИ И ИЗДЕЛИЯ Серия I.420.I-20с Выпуск 2-8
ГП ЦПП	КОНСТРУКЦИИ КАРКАСА МНОГОЭТАЖНЫХ ПРОИЗВОДСТВЕННЫХ ЗДАНИЙ С СЕТКАМИ КОЛОНН I2х6; 9х6 И 6х6 м ДЛЯ СТРОИТЕЛЬСТВА В РАЙОНАХ СЕЙСМИЧНОСТЬЮ 7,8 И 9 БАЛЛОВ.	
АПРЕЛЬ 1991		На I листе На 2 страницах Страница I

D IAA ТЕХНИЧЕСКАЯ ХАРАКТЕРИСТИКА

Ригели запроектированы ненапрягаемыми, крестообразного сечения, высотой 800 мм и шириной 550 мм в уровне полок для опирания плит.

Бетон тяжелый классов BI5 и B25.

Рабочая пролетная арматура, поперечная арматура плоских каркасов, арматурные сетки и отдельные стержни пространственных каркасов ригелей приняты из горячекатаной арматурной стали периодического профиля класса А-Ш по ГОСТ 5781-82 диаметрами 6 мм и более. В сварных арматурных сетках применяется также обыкновенная арматурная проволока класса Вр-I диаметром 4 мм по ГОСТ 6727-80.

Возможна замена арматуры класса А-Ш на арматуру класса Ат-ШС по ГОСТ I0884-8I в неагрессивной и слабоагрессивной газообразной среде без изменения количества и диаметра стержней.

Выпуски опорной арматуры ригелей для соединения с выпусками из колонн следует выполнять только из стали класса А-Ш по ГОСТ 5781-82 диаметрами 28, 32, 36 мм.

НОМЕНКЛАТУРА РИГЕЛЕЙ

Эскиз	Марка ригеля	Класс бетона	Расход материалов: Бетон, м³	Расход материалов: Сталь, кг	Масса ригеля, т
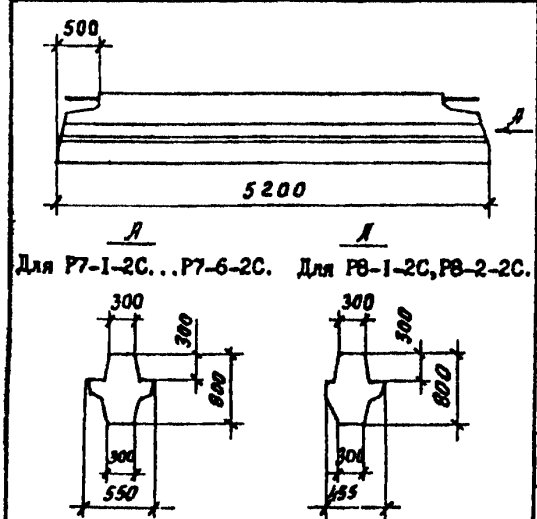	Р7-I-2С	BI5	I,44	234,3	3,6
	Р7-2-2С	B25		302,2	
	Р7-3-2С			363,7	
	Р7-4-2С			377,3	
	Р7-5-2С	BI5		I92,2	
	Р7-6-2С	B25		347,4	
	Р8-I-2С	BI5	I,38	I74,0	3,44
	Р8-2-2С	B25		324,2	

gost.e-ecolog.ru

С2ВА УКАЗАНИЯ ПО ПРИМЕНЕНИЮ

Ригели разработаны для перекрытий и покрытия из ребристых плит с высотой продольного ребра 300 мм по серии 1.042.1-4, опирающихся на полки ригелей. Ригели применяются для зданий, возводимых в сейсмических районах (расчетная сейсмичность 7 баллов), этажностью до 4^{x} этажей включительно, с высотами этажей 4,8; 5,4; 6,0 и 7,2 м (только в нижнем этаже) и с различным сочетанием высот этажей для зданий с одинаковой сеткой колонн по всем этажам, а также зданий с укрупненной сеткой колонн верхних этажей высотами 6,0 или 7,2 м при обеспечении продольной устойчивости зданий с помощью стальных вертикальных связей по колоннам.

Ригели рассчитаны как элементы поперечных рам с жесткими узлами сопряжения с колоннами и запроектированы на расчетные равномерно распределенные временные длительные нагрузки на перекрытия (без учета собственного веса ригелей) кН/м (тс/м): 142,2(14,5); 176,52 (18,0); 210,84 (21,5).

Ригели предназначены для зданий, возводимых в IУ районе СССР по весу снегового покрова и в IА...IIIА районах СССР по ветровому давлению.

Ригели применяются в зданиях с неагрессивной средой. Однако номенклатура ригелей позволяет использовать их в зданиях, эксплуатация которых осуществляется в газообразной среде со слабоагрессивной и среднеагрессивной степенью воздействия при уменьшении значений вертикальных равномерно распределенных нагрузок на перекрытия.

Предел огнестойкости ригелей - 2 часа.

Д О П О Л Н И Т Е Л Ь Н Ы Е Д А Н Н Ы Е

Настоящий выпуск рассматривать совместно с выпусками: 2-9 серии 1.420.1-20С "Ригели пролетами 9,0 и 6,0 м для перекрытий и покрытия зданий со стальными связями в продольном направлении. Арматурные и закладные изделия. Рабочие чертежи", 2-0 серии 1.420.1-20С "Указания по изготовлению ригелей", 2-5 серии 1.420.1-20С "Ригели пролетом 12,0; 9,0 и 6,0 м для перекрытий и покрытия. Арматурные и закладные изделия. Рабочие чертежи".

В7ЕА С О С Т А В П Р О Е К Т Н О Й Д О К У М Е Н Т А Ц И И

Выпуск 2-8 "Ригели пролетом 6,0 м с полками для опирания ребристых плит перекрытий и покрытия зданий со стальными связями в продольном направлении. Армирование и пространственные каркасы. Рабочие чертежи".

Объем проектных материалов, приведенных к формату А4, - 36 форматок.

В7ВА АВТОР ПРОЕКТА ЦНИИпромзданий, 127238, Москва, И-238, Дмитровское шоссе, 46.

В7НА УТВЕРЖДЕНИЕ Утверждены Главным управлением проектирования Госстроя СССР, письмо № 5/6-796 от 19.09.90.
Введены в действие ЦНИИпромзданий с 01.03.91, приказ № 111 от 25.09.90.
Срок действия до 30.12.99.

В7КА ПОСТАВЩИК Государственное предприятие — Центр проектной продукции массового применения (ГП ЦПП), 127238, Москва, Дмитровское ш.,46, корп. 2.

Инв. № 24705
Катал. л. № 066138

Главный инженер проекта А.А.Гаценков

Заместитель директора института В.В.Быков

gost.e-ecolog.ru