СК-3	СТРОИТЕЛЬНЫЙ КАТАЛОГ ЧАСТЬ 3 ТИПОВАЯ ДОКУМЕНТАЦИЯ НА КОНСТРУКЦИИ, ИЗДЕЛИЯ И УЗЛЫ ЗДАНИЙ И СООРУЖЕНИЙ	СТРОИТЕЛЬНЫЕ КОНСТРУКЦИИ И ИЗДЕЛИЯ Серия I.420.I-20с Выпуск 2-7
ГП ЦПП	КОНСТРУКЦИИ КАРКАСА МНОГОЭТАЖНЫХ ПРОИЗВОДСТВЕННЫХ ЗДАНИЙ С СЕТКАМИ КОЛОНН 12х6; 9х6 И 6х6 м ДЛЯ СТРОИТЕЛЬСТВА В РАЙОНАХ СЕЙСМИЧНОСТЬЮ 7,8 И 9 БАЛЛОВ.	
АПРЕЛЬ 1991		На 2 листах На 4 страницах Страница I

D IAA ТЕХНИЧЕСКАЯ ХАРАКТЕРИСТИКА

Ригели разработаны напряженными, крестообразного сечения, высотой 800 мм, шириной 550 мм в уровне полок для опирания плит.

Напрягаемая продольная арматура - сталь класса А-IУ по ГОСТ 5781-82, сталь классов Ат-IУС, Ат-IУК, Ат-У, Ат-УСК по ГОСТ 10884-81, сталь класса А-Шв, изготовляемая из стали класса А-Ш по ГОСТ 5781-82, сталь класса К-7 по ГОСТ 13840-68. Вместо арматурной стали класса Ат-У может быть использована сталь класса А-У по ГОСТ 5781-82 без изменения количества и диаметров арматуры, а также области применения ригелей; вместо стали класса А-IУ-сталь класса А-Шв с сохранением области применения ригелей.

Поперечная и продольная ненапрягаемая арматура, арматурные сетки, отдельные стержни пространственных каркасов ригелей - сталь класса А-III диаметром 6...I4 мм по ГОСТ 5781-82 и обыкновенная проволока класса Вр-I диаметром 4 мм по ГОСТ 6727-80.

Возможна замена арматуры класса А-III на арматуру класса Ат-IIIС по ГОСТ 10884-81 в неагрессивной и слабоагрессивной среде без изменения количества и диаметра стержней.

Выпуски опорной арматуры ригелей для соединения с выпусками из колонн следует выполнять только из стали класса А-III по ГОСТ 5781-82 диаметром 32, 36, 40 мм.

Ригели армированы пространственными каркасами, арматурными сетками, закладными изделиями и отдельными стержнями.

НОМЕНКЛАТУРА РИТЕЛЕЙ

Эскиз	Марка ригеля	Класс бетона	Расход материалов: Бетон, м³	Расход материалов: Сталь, кг	Масса ригеля, кг
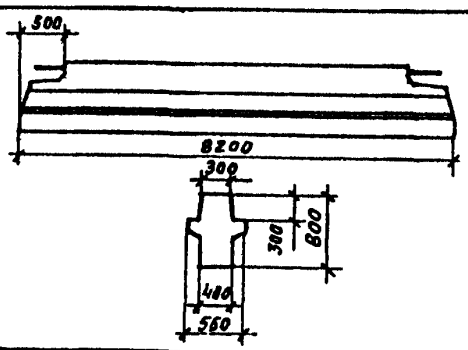	Р5-IАIIIВ-2С	В25	2,5I	380,8	6,28
	Р5-2АIIIВ-2С	В25		406,4	
	Р5-3АIIIВ-2С	В30		469,6	
	Р5-4АIIIВ-2С	В30		566,3	
	Р5-5АIIIВ-2С	В30		7II,3	
	Р5-IОАIIIВ-2С	В25		382,7	
	Р5-IIАIIIВ-2С	В25		495,6	
	Р5-I2АIIIВ-2С	В25		654,4	
	Р6-IАIIIВ-2С	В25	2,42	385,5	6,05
	Р6-2АIIIВ-2С	В25		492,4	

gost.e-ecolog.ru

Продолжение

Эскиз	Марка ригеля	Класс бетона	Расход материалов: Бетон, м³	Расход материалов: Сталь, кг	Масса ригеля, т
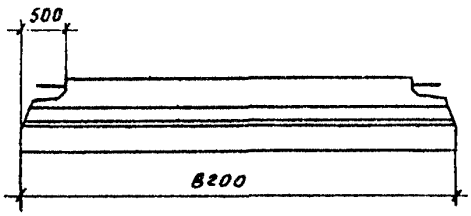	Р6-3АШВ-2С	В25	2,42	651,2	6,05
	Р5-1АIУ-2С	В25		364,6	
	Р5-2АIУ-2С	В25		390,2	
	Р5-3АIУ-2С	В30		451,0	
	Р5-4АIУ-2С	В30		551,0	
	Р5-5АIУ-2С	В30	2,51	702,0	6,28
	Р5-10АIУ-2С	В25		374,3	
	Р5-11АIУ-2С	В25		487,2	
	Р5-12АIУ-2С	В25		635,8	
	Р6-1АIУ-2С	В25		377,1	
	Р6-2АIУ-2С	В25	2,42	484,0	6,05
	Р6-3АIУ-2С	В25		632,6	
	Р5-1АтIУК-2С	В25		380,6	
	Р5-2АтIУК-2С	В25		406,4	
	Р5-3АтIУК-2С	В30		490,7	
	Р5-4АтIУК-2С	В30	2,51	606,0	6,28
	Р5-5АтIУК-2С	В30		702,0	
	Р5-10АтIУК-2С	В25		382,7	
	Р5-11АтIУК-2С	В25		509,8	
	Р5-12АтIУК-2С	В25		635,8	
	Р6-1АтIУК-2С	В25		385,5	
	Р6-2АтIУК-2С	В25	2,42	506,6	6,05
	Р6-3АтIУК-2С	В25		632,6	
	Р5-1АтIУС-2С	В30		364,6	
	Р5-2АтIУС-2С	В30		390,2	
	Р5-3АтIУС-2С	В30		451,0	
	Р5-4АтIУС-2С	В30	2,51	566,3	6,28
	Р5-5АтIУС-2С	В30		702,0	
	Р5-10АтIУС-2С	В30		374,3	
	Р5-11АтIУС-2С	В30		487,2	
	Р5-12АтIУС-2С	В30		635,8	
	Р6-1АтIУС-2С	В30		377,1	
	Р6-2АтIУС-2С	В30	2,42	484,0	6,05
	Р6-3АтIУС-2С	В30		632,6	
	Р5-1АтУ-2С	В30		350,6	
	Р5-2АтУ-2С	В30	2,51	376,0	6,28
	Р5-3АтУ-2С	В30		434,8	
	Р5-4АтУ-2С	В30		545,2	
	Р5-5АтУ-2С	В30		669,6	
	Р5-10АтУ-2С	В30		366,5	
	Р5-11АтУ-2С	В30		487,2	
	Р5-12АтУ-2С	В30		619,6	
	Р6-1АтУ-2С	В30		369,3	
	Р6-2АтУ-2С	В30	2,42	484,0	6,05
	Р6-3АтУ-2С	В30		616,4	

Для Р5

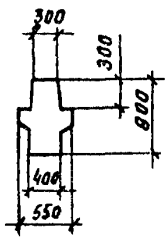

Для Р6

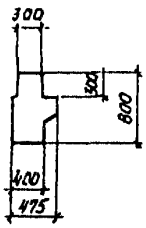

Продолжение

Эскиз	Марка ригеля	Класс бетона	Расход материалов: Бетон, м³	Расход материалов: Сталь, кг	Масса ригеля, т
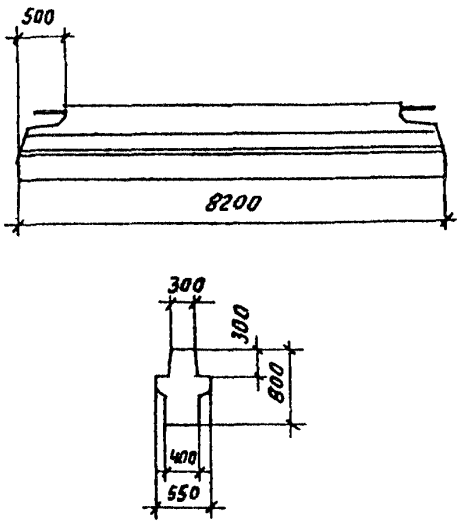	Р5-1АтУСК-2С	В30	2,51	364,6	6,28
	Р5-2АтУСК-2С	В30		390,2	
	Р5-3АтУСК-2С	В30		451,0	
	Р5-5АтУСК-2С	В30		669,6	
	Р5-10АтУСК-2С	В30		374,3	
	Р5-11АтУСК-2С	В30		487,2	
	Р5-12АтУСК-2С	В30		619,6	
	Р6-1АтУСК-2С	В30	2,42	377,1	6,05
	Р6-2АтУСК-2С	В30		484,0	
	Р6-3АтУСК-2С	В30		616,4	
	Р5-1К7-2С	В30	2,51	338,2	6,28
	Р5-2К7-2С	В30		363,8	
	Р5-3К7-2С	В30		426,8	
	Р5-4К7-2С	В30		520,8	
	Р5-5К7-2С	В30		635,2	
	Р5-10К7-2С	В30		370,5	
	Р5-11К7-2С	В30		483,4	
	Р5-12К7-2С	В30		611,6	
	Р6-1К7-2С	В30	2,42	373,3	6,05
	Р6-2К7-2С	В30		480,2	
	Р6-3К7-2С	В30		608,4	

С2ВА УКАЗАНИЯ ПО ПРИМЕНЕНИЮ

Ригели разработаны для перекрытий и покрытия из ребристых плит с высотой продольного ребра 300 мм по серии 1.042.1-4, опирающихся на полки ригелей. Ригели применяются при проектировании зданий, возводимых в районах строительства с расчетной сейсмичностью 7 баллов при обеспечении продольной устойчивости зданий с помощью вертикальных стальных связей по колоннам.

Ригели запроектированы на расчетные равномерно распределенные временные длительные нагрузки на перекрытия (без учета собственного веса ригелей) в кН/м (тс/м): 88,26(9,0); 107,87(11,0); 142,2(14,5), 176,52(18,0).

Ригели предназначены для зданий, возводимых в IУ районе СССР по весу снегового покрова, а также в IА...IIIА районе СССР по ветровому давлению.

Ригели предназначены для применения в зданиях с неагрессивной средой. Однако номенклатура ригелей позволяет использовать их в зданиях, эксплуатация которых осуществляется в газообразной среде со слабоагрессивной и среднеагрессивной степенью воздействия при уменьшении значений вертикальных равномерно распределенных нагрузок на перекрытия.

Предел огнестойкости ригелей составляет 2 часа.

Д О П О Л Н И Т Е Л Ь Н О Е Д А Н Н О Е

Настоящий выпуск рассматривать совместно с выпусками: 2-9 серии 1.420.1-20С "Ригели пролетами 9,0 и 6,0 м для перекрытий и покрытия зданий со стальными связями в продольном направлении. Арматурные и закладные изделия. Рабочие чертежи", 2-0 серии 1.420.1-20С "Указания по изготовлению ригелей", 2-5 серии 1.420.1-20С "Ригели пролетом 12,0; 9,0 и 6,0 м для перекрытий и покрытия. Арматурные и закладные изделия. Рабочие чертежи".

В7ЕА С О С Т А В П Р О Е К Т Н О Й Д О К У М Е Н Т А Ц И И

Выпуск 2-7 "Ригели пролетом 9,0 м с полками для опирания ребристых плит перекрытий и покрытия зданий со стальными связями в продольном направлении. Армирование и пространственные каркасы. Рабочие чертежи".

Объем проектных материалов, приведенных к формату А4 - 74 форматки.

В7ВА АВТОР ПРОЕКТА ЦНИИпромзданий, 127238, Москва И-238, Дмитровское шоссе, 46.

В7НА УТВЕРЖДЕНИЕ Утверждены Главным управлением проектирования Госстроя СССР, письмо № 5/6-796 от 19.09.90.
Введены в действие ЦНИИпромзданий с 01.03.91, приказ № 111 от 25.09.90.
Срок действия до 30.12.99.

В7КА ПОСТАВЩИК Государственное предприятие — Центр проектной продукции массового применения (ГП ЦПП), 127238, Москва, Дмитровское ш.,46, корп. 2

Инв. № 24704
Катал.л.№ 066137

3.01.П-2.94 т.2

gost.e-ecolog.ru