СК-3	СТРОИТЕЛЬНЫЙ КАТАЛОГ ЧАСТЬ 3 ТИПОВАЯ ДОКУМЕНТАЦИЯ НА КОНСТРУКЦИИ, ИЗДЕЛИЯ И УЗЛЫ ЗДАНИЙ И СООРУЖЕНИЙ	СТРОИТЕЛЬНЫЕ КОНСТРУКЦИИ И ИЗДЕЛИЯ Серия I.420.I-20с Выпуск 2-I
ГП ЦПП	КОНСТРУКЦИИ КАРКАСА МНОГОЭТАЖНЫХ ПРОИЗВОДСТВЕННЫХ ЗДАНИЙ С СЕТКАМИ КОЛОНН I2 х 6; 9 х 6 И 6 х 6 М ДЛЯ СТРОИТЕЛЬСТВА В РАЙОНАХ СЕЙСМИЧНОСТЬЮ 7, 8 И 9 БАЛЛОВ	
АПРЕЛЬ 1991		На 2-х листах На 4-х страницах Страница I

Д IAA ТЕХНИЧЕСКАЯ ХАРАКТЕРИСТИКА

Бетон тяжелый классов В25, В30.

Напрягаемая продольная арматура - сталь класса А-IУ по ГОСТ 5781-82, сталь классов Ат-IУС, Ат-IУК по ГОСТ I0884-8I, сталь классов Ат-У, Ат-УСК по ГОСТ I0884-8I, сталь класса А-Шв по ГОСТ 5781-82, сталь класса К-7 по ГОСТ I3840-68. Вместо арматурной стали класса Ат-У может быть использована сталь класса А-У по ГОСТ 5781-82 без изменения количества и диаметров арматуры, а также области применения ригелей; вместо стали класса А-IУ - сталь класса А-Шв по ГОСТ 5781-82 с сохранением области применения ригелей.

Поперечная и продольная ненапрягаемая арматура ригелей и арматурные сетки - сталь класса А-Ш диаметром 6...I4 мм по ГОСТ 5781-82 и обыкновенная проволока класса Вр-I диаметром 4 мм по ГОСТ 6727-80.

Возможна замена арматуры класса А-Ш на арматуру класса Ат-ШС по ГОСТ I0884-8I в неагрессивной и слабо-агрессивной среде без изменения количества и диаметра стержней.

Выпуски опорной арматуры ригелей для соединения с выпусками из колонн следует выполнять только из стали класса А-Ш по ГОСТ 5781-82 диаметром 36,40 мм.

Ригели армированы пространственными каркасами, сетками, закладными изделиями и отдельными стержнями.

НОМЕНКЛАТУРА РИГЕЛЕЙ

Эскиз	Марка ригеля	Класс бетона	Расход материалов		Масса ригеля, т
			Бетон, $м^3$	Сталь, кг	
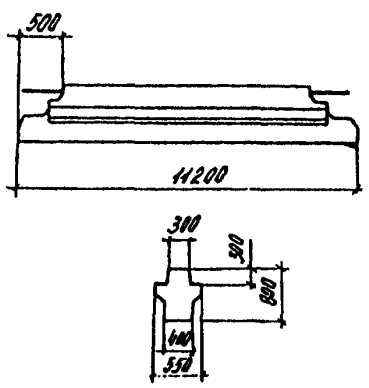	PI-IIAIУ-3С	В25	3,33	556,5	8,3
	PI-I2AIУ-3С	В30		645,5	
	PI-I3AIУ-3С			748,3	
	PI-I4AIУ-3С			933,9	
	PI-I5AIУ-3С			II58,I	
	PI-I6AIУ-3С	В25		58I,3	
	PI-I7AIУ-3С	В30		7I7,4	
	PI-I8AIУ-3С			967,0	
	PI-I9AIУ-3С			693,5	
	PI-20AIУ-3С			833,2	

gost.e-ecolog.ru

КОНСТРУКЦИИ КАРКАСА МНОГОЭТАЖНЫХ ПРОИЗВОДСТВЕННЫХ ЗДАНИЙ С СЕТКАМИ КОЛОНН 12х6; 9х6 И 6х6 М ДЛЯ СТРОИТЕЛЬСТВА В РАЙОНАХ СЕЙСМИЧНОСТЬЮ 7, 8 И 9 БАЛЛОВ

Продолжение

Эскиз	Марка ригеля	Класс бетона	Расход материалов		Масса ригеля, т
			Бетон, м³	Сталь, кг	
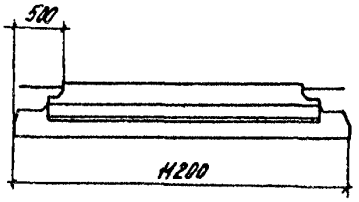 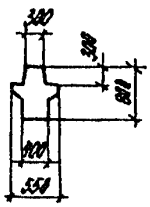	РІ-21АІУ-3С	В30	3,33	1038,4	8,3
	РІ-22АІУ-3С			763,1	
	РІ-23АІУ-3С			921,5	
	РІ-11АШв-3С	В25		578,5	
	РІ-12АШв-3С	В30		667,5	
	РІ-13АШв-3С			781,5	
	РІ-14АШв-3С			967,1	
	РІ-15АШв-3С			1186,9	
	РІ-16АШв-3С	В25		603,3	
	РІ-17АШв-3С	В30		746,5	
	РІ-18АШв-3С			1011,2	
	РІ-19АШв-3С			715,5	
	РІ-20АШв-3С			866,4	
	РІ-21АШв-3С			1071,6	
	РІ-22АШв-3С			885,1	
	РІ-23АШв-3С			955,7	
	РІ-11АтІУС-3С	В25		556,5	
	РІ-12АтІУС-3С	В30		645,5	
	РІ-13АтІУС-3С			748,3	
	РІ-14АтІУС-3С			933,9	
	РІ-15АтІУС-3С			1158,1	
	РІ-16АтІУС-3С	В25		581,3	
	РІ-17АтІУС-3С	В30		717,4	
	РІ-18АтІУС-3С			967,0	
	РІ-19АтІУС-3С			693,5	
	РІ-20АтІУС-3С			833,2	
	РІ-21АтІУС-3С			1038,4	
	РІ-22АтІУС-3С			763,1	
	РІ-23АтІУС-3С			921,5	
	РІ-11АтІУК-3С	В25		556,5	
	РІ-12АтІУК-3С	В30		645,4	
	РІ-13АтІУК-3С			748,3	
	РІ-14АтІУК-3С			933,9	
	РІ-15АтІУК-3С			1158,1	
	РІ-16АтІУК-3С	В25		581,3	
	РІ-17АтІУК-3С	В30		717,4	
	РІ-18АтІУК-3С			967,0	
	РІ-19АтІУК-3С			693,5	
	РІ-20АтІУК-3С			833,2	

Продолжение

Эскиз	Марка ригеля	Класс бетона	Расход материалов		Масса ригеля, т
			Бетон, м³	Сталь, кг	
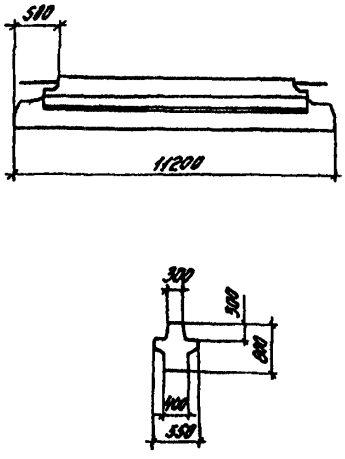	РІ-21АтІУК-3С	В30	3,33	1038,4	8,3
	РІ-22АтІУК-3С			763,1	
	РІ-23АтІУК-3С			921,5	
	РІ-ІІАтУ-3С			527,4	
	РІ-І2АтУ-3С			616,4	
	РІ-І3АтУ-3С			715,3	
	РІ-І4АтУ-3С			889,9	
	РІ-І5АтУ-3С			1092,1	
	РІ-І6АтУ-3С			561,9	
	РІ-І7АтУ-3С			703,3	
	РІ-І8АтУ-3С			945,0	
	РІ-І9АтУ-3С			664,4	
	РІ-20АтУ-3С			800,2	
	РІ-21АтУ-3С			994,4	
	РІ-22АтУ-3С			734,0	
	РІ-23АтУ-3С			888,5	
	РІ-ІІАтУСК-3С			527,4	
	РІ-І2АтУСК-3С			616,4	
	РІ-І3АтУСК-3С			715,3	
	РІ-І4АтУСК-3С			889,9	
	РІ-І5АтУСК-3С			1092,1	
	РІ-І6АтУСК-3С			561,9	
	РІ-І7АтУСК-3С			703,3	
	РІ-І8АтУСК-3С			945,0	
	РІ-І9АтУСК-3С			664,4	
	РІ-20АтУСК-3С			800,2	
	РІ-21АтУСК-3С			994,4	
	РІ-22АтУСК-3С			734,0	
	РІ-23АтУСК-3С			888,5	
	РІ-ІІК7-3С			501,9	
	РІ-І2К7-3С			590,9	
	РІ-І3К7-3С			685,7	
	РІ-І4К7-3С			842,1	
	РІ-І5К7-3С			1007,9	
	РІ-І6К7-3С			544,9	
	РІ-І7К7-3С			666,9	
	РІ-І8К7-3С			915,4	
	РІ-І9К7-3С			638,9	
	РІ-20К7-3С			770,6	
	РІ-21К7-3С			946,8	

С2ВА УКАЗАНИЯ ПО ПРИМЕНЕНИЮ

Ригели разработаны для перекрытий и покрытия из ребристых плит с высотой продольного ребра 300 мм по серии 1.042.1-4, опирающихся на полки ригелей. Ригели применяются при проектировании зданий, возводимых в районах строительства с расчетной сейсмичностью 7,8 и 9 баллов при обеспечении продольной устойчивости зданий с помощью монолитных продольных ригелей, жестко связанных с колоннами.

Ригели запроектированы на расчетные равномерно распределенные временные длительные нагрузки на перекрытия (без учета собственного веса ригелей) в кН/м (тс/м): 70,61 (7,2); 88,26 (9,0); 107,87(11,0); 142,2(14,5).

Ригели предназначены для зданий, возводимых в IУ районе СССР по весу снегового покрова, а также в Ш районе СССР по ветровому давлению и местности типа А.

Ригели предназначены для применения в зданиях с неагрессивной средой. Однако номенклатура ригелей позволяет использовать их в зданиях, эксплуатация которых осуществляется в газообразной среде со слабоагрессивной и среднеагрессивной степенью воздействия при уменьшении значений вертикальных равномерно распределенных нагрузок на перекрытия.

Предел огнестойкости ригелей составляет 2 часа.

ДОПОЛНИТЕЛЬНЫЕ ДАННЫЕ

Настоящий выпуск рассматривать совместно с выпуском 2-5 – Ригели пролетом 12,0; 9,0 и 6,0 м для перекрытий и покрытия. Арматурные и закладные изделия. Рабочие чертежи.

В7ЕА СОСТАВ ПРОЕКТНОЙ ДОКУМЕНТАЦИИ

Выпуск 2-1 – Ригели пролетом 12,0 м с полками для опирания ребристых плит перекрытий и покрытия высотой 300 мм. Армирование и пространственные каркасы. Рабочие чертежи.

Объем проектных материалов, приведенных к формату А4, – 66 форматок.

В7ВА АВТОР ПРОЕКТА ЦНИИпромзданий, 127238, Москва И-238, Дмитровское шоссе, 46.

В7НА УТВЕРЖДЕНИЕ Утверждены Главным управлением проектирования Госстроя СССР, письмо № 5/6-796 от 19.09.90. Введены в действие ЦНИИпромзданий с 01.03.91, приказ № 111 от 25.09.90. Срок действия до 30.12.99.

В7КА ПОСТАВЩИК Государственное предприятие — Центр проектной продукции массового применения (ГП ЦПП), 127238, Москва, Дмитровское ш.,46, корп. 2

Инв. № 24698

Катал.л.№ 066131

gost.e-ecolog.ru