СК-3	СТРОИТЕЛЬНЫЙ КАТАЛОГ ЧАСТЬ 3 СТРОИТЕЛЬНЫЕ КОНСТРУКЦИИ, ИЗДЕЛИЯ И УЗЛЫ ЗДАНИЙ И СООРУЖЕНИЙ	Серия I.420-35.95 Выпуск 2-2
Россия ГУП ЦПП ОКТЯБРЬ 1998	КОНСТРУКЦИИ МНОГОЭТАЖНЫХ ПРОИЗВОДСТВЕННЫХ ЗДАНИЙ С СЕТКАМИ КОЛОНН 6х6 И 9х6 М ПОД НАГРУЗКИ СООТВЕТСТВЕННО ДО 2500 и I500 КГС/м^2	Взамен серий I.420-I2; ИИ23-I/70; ИИ23-2/70 и ИИ23-3/70 На 3 страницах Страница I

ТЕХНИЧЕСКАЯ ХАРАКТЕРИСТИКА

Выпуск 2-2 является частью работы, полный состав которой приведен в выпуске 0-0 серии I.420-35.95.

Ригели пролетом 9,0 м изготовляются из тяжелого бетона классов В25 и В30.

Напрягаемая пролетная арматура принята из стали класса А-IУ ГОСТ 5781-82 диаметром 25, 28, 32 мм. Допускается применять арматуру класса А-IIIв диаметром 28, 32 и 36 мм, изготовляемую из арматурной стали класса А-III ГОСТ 5781-82 путем упрочнения вытяжкой с контролем удлинений и напряжений. Ненапрягаемая поперечная и продольная арматура плоских каркасов и отдельные стержни пространственных каркасов из стали класса А-III ГОСТ 5781-82 диаметрами 6...20 мм, арматурные сетки из обыкновенной проволоки класса Вр-I ГОСТ 6727-80* диаметрами 4 и 5 мм. Возможна замена арматуры класса А-III на арматуру класса Ат-IIIс ГОСТ I0884-8I в неагрессивной и слабоагрессивной газообразной среде.

Выпуски опорной арматуры ригелей для соединения с выпусками из колонн выполняются только из стали класса А-III ГОСТ 5781-82 диаметрами 32 и 36 мм.

Ригели армированы пространственными каркасами, сетками, закладными изделиями и отдельными стержнями.

НОМЕНКЛАТУРА РИГЕЛЕЙ

Эскиз	Типоразмер ригеля	Длина ℓ, мм	Класс бетона	Расход материалов		Масса ригеля, т
				Бетон, м^3	Сталь, кг	
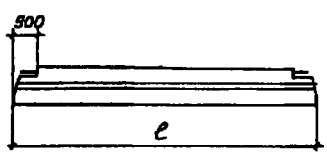	ИБ4	7980	В25, В30	2,59	373...560	6,48
	ИБ5	8280		2,69	357...575	6,73
	ИБ6	8480		2,76	364...564	6,90
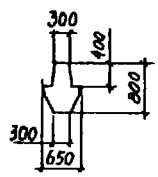	ИБ24 Л II	7980	В30	2,45	497, 548	6,I3
	ИБ25 Л II	8280		2,53	509, 56I	6,23
	ИБ26 Л II	8280		2,53	499, 532	6,23
	ИБ27 Л II	8480		2,62	5I2, 545	6,55

gost.e-ecolog.ru

СК-3	КОНСТРУКЦИИ МНОГОЭТАЖНЫХ ПРОИЗВОДСТВЕННЫХ ЗДАНИЙ С СЕТКАМИ КОЛОНН 6х6 И 9х6 М ПОД НАГРУЗКИ СООТВЕТСТВЕННО ДО 2500 И 1500 КГС/М^2	Серия I.420-35.95 Выпуск 2-2	Страница 2

Продолжение

Эскиз	Типоразмер ригеля	Длина ℓ, мм	Класс бетона	Расход материалов		Масса ригеля, т
				Бетон, м^3	Сталь, кг	
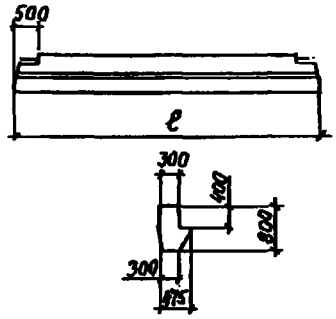	Б42	7980	В30	2,30	593	5,75
	Б43	8280		2,38	560, 601	5,95
	Б44	8480		2,44	573	6,1

УКАЗАНИЯ ПО ПРИМЕНЕНИЮ

Ригели пролетом 9,0 м разработаны для перекрытий и покрытия из ребристых плит с высотой продольного ребра 400 мм, опирающихся на полки ригелей.

Ригели применяются при проектировании зданий с сеткой колонн 9х6 м, возводимых в несейсмических (обычных) районах строительства (расчетная сейсмичность не более 6 баллов) при обеспечении продольной устойчивости зданий с помощью постановки вертикальных стальных связей по колоннам.

Назначение марок ригелей производится в проекте конкретного объекта в соответствии с маркировочными схемами, приведенными в выпуске 0-2 серии I.420-35.95.

ОБЛАСТЬ ПРИМЕНЕНИЯ

ВЕТРОВОЕ ДАВЛЕНИЕ – 38 кгс/м^2 / 0,38 кПа

ВЕС СНЕГОВОГО ПОКРОВА – 150 кгс/м^2 / 1,5 кПа

ВРЕМЕННАЯ НАГРУЗКА НА РИГЕЛЬ

– 7,2; 11,0; 14,5 тс/м
70,6; 107,9; 142,2 кН/м

РАСЧЕТНАЯ ТЕМПЕРАТУРА НАРУЖНОГО ВОЗДУХА – минус 40°С

ИНЖЕНЕРНО-ГЕОЛОГИЧЕСКИЕ УСЛОВИЯ – обычные

СТЕПЕНЬ АГРЕССИВНОСТИ СРЕДЫ – неагрессивная, слабо-, среднеагрессивная газообразная среда

ДОПОЛНИТЕЛЬНЫЕ ДАННЫЕ

Настоящий выпуск необходимо рассматривать совместно с выпуском 2-0 "Указания по изготовлению ригелей" и выпуском 2-3 "Ригели железобетонные пролетами 6,0 и 9,0 м с полками для опирания плит. Изделия арматурные и закладные. Рабочие чертежи".

Проектная документация сертифицирована.

Сертификат соответствия № ГОСТ Р RU 9003.1.3.0032 от 21.09.98.

СК-3	КОНСТРУКЦИИ МНОГОЭТАЖНЫХ ПРОИЗВОДСТВЕННЫХ ЗДАНИЙ С СЕТКАМИ КОЛОНН 6х6 И 9х6 М ПОД НАГРУЗКИ СООТВЕТСТВЕННО ДО 2500 И 1500 КГС/М^2	Серия 1.420-35.95 Выпуск 2-2	Страница 3

СОСТАВ ПРОЕКТНОЙ ДОКУМЕНТАЦИИ

Выпуск 2-2	Ригели железобетонные пролетом 9,0 м с полками для опирания плит. Армирование и пространственные каркасы. Рабочие чертежи

Объем проектных материалов, приведенных к формату А4, - 132 форматки.

АВТОР – АО ЦНИИпромзданий, 127238, Москва, И-238, Дмитровское шоссе, 46

УТВЕРЖДЕНИЕ – Департамент развития НТПиПИР Госстроя России, письмо от 09.12.97 № 9-1-1/160

ВВЕДЕНИЕ В ДЕЙСТВИЕ – АО ЦНИИпромзданий, приказ от 29.12.97 № 26

СРОК ДЕЙСТВИЯ – Начало – март 1998 г. Окончание – март 2003 г.

ПОСТАВЩИК ДОКУМЕНТАЦИИ – Государственное унитарное предприятие Центр проектной продукции в строительстве (ГУП ЦПП), 127238, Москва, Дмитровское шоссе, 46, корп. 2

Главный инженер проекта Л.А.Гапеенков

Директор института В.В.Гранев

Инв.№ Ц00541
Катал.л.№ Ц000580

gost.e-ecolog.ru