ТИПОВОЙ ПРОЕКТ

221-1-443.85

ШКОЛА НА 33 КЛАССА (1251-1296 УЧАЩИХСЯ) В КОНСТРУКЦИЯХ СЕРИИ 1.090.1-1.

АЛЬБОМ I

АРХИТЕКТУРНО-СТРОИТЕЛЬНЫЕ РЕШЕНИЯ

ТЕХНОЛОГИЯ И МЕХАНИЗАЦИЯ

20738/01
цена 8-28

gost.e-ecolog.ru

ТИПОВОЙ ПРОЕКТ

221-1-443.85

ШКОЛА НА 33 КЛАССА /1251-1296 УЧАЩИХСЯ/ В КОНСТРУКЦИЯХ СЕРИИ 1.090.1-1

АЛЬБОМ I

СОСТАВ ПРОЕКТА

АЛЬБОМ I	АС1	АРХИТЕКТУРНО-СТРОИТЕЛЬНЫЕ РЕШЕНИЯ
	ТХМ	ТЕХНОЛОГИЯ И МЕХАНИЗАЦИЯ
АЛЬБОМ II	ХС	ХОЛОДОСНАБЖЕНИЕ
	ОВ	ОТОПЛЕНИЕ И ВЕНТИЛЯЦИЯ
	ВК	ВОДОПРОВОД И КАНАЛИЗАЦИЯ
АЛЬБОМ III	ЭОМ	ЭЛЕКТРОСНАБЖЕНИЕ И СИЛОВОЕ ЭЛЕКТРООБОРУДОВАНИЕ
	АУ	АВТОМАТИЗАЦИЯ УСТРОЙСТВ ИНЖЕНЕРНОГО ОБОРУДОВАНИЯ
	СС	СВЯЗЬ И СИГНАЛИЗАЦИЯ
АЛЬБОМ IV	АС.И1	ИЗДЕЛИЯ ЖЕЛЕЗОБЕТОННЫЕ ЗАВОДСКОГО ИЗГОТОВЛЕНИЯ
	АС.И2	ИЗДЕЛИЯ МОНОЛИТНЫЕ ЖЕЛЕЗОБЕТОННЫХ КОНСТРУКЦИЙ
	АС.И3	ИЗДЕЛИЯ МЕТАЛЛИЧЕСКИЕ
АЛЬБОМ V	СО	СПЕЦИФИКАЦИЯ ОБОРУДОВАНИЯ
АЛЬБОМ VI	ВМ	ВЕДОМОСТИ ПОТРЕБНОСТИ В МАТЕРИАЛАХ /4.1.2/
АЛЬБОМ VII	СМ	СМЕТЫ /4.1.2/
АЛЬБОМ VIII	АС2	ПРОЕКТНАЯ ДОКУМЕНТАЦИЯ ПО ПЕРЕВОДУ ХОЗЯЙСТВЕННОБЫТОВЫХ ПОМЕЩЕНИЙ В ПОДВАЛЕ ДЛЯ ИСПОЛЬЗОВАНИЯ ПОД ПРУ

Применённый материал:
Типовой проект 272-12-66.84
„Мебельный магазин торговой площадью 1000 кв.м."
Альбом IV „Задание заводу на изготовление щитов „Автоматизации устройств инженерного оборудования"

Распространяет Свердловский филиал ЦИТП.

Проект утвержден
Госгражданстроем приказ N 239 от 24.08.84г.
Рабочая документация введена в действие ЦНИИЭП торгово-бытовых зданий и туристских комплексов приказ N 87 от 10.09.85г.

Разработан
ЦНИИЭП торгово-бытовых зданий и туристских комплексов

Гл. инженер института Носков В.И.

Гл. архитектор проекта Чувалин А.А.

				Привязан
Инв.N				

Ал. 1

Типовой проект 221-1-443.85

АС1- архитектурно - строительные решения

Технический проект
утвержден Госгражданстроем
Приказ N 239 от 24.08.84

Рабочая документация
введена в действие
ЦНИИЭП торгово-бытовых зданий и туристских комплексов
Приказ N 87 от 10.09.85г

Авторский коллектив
Архитекторы: Уваров А, Богданова Е
Инженеры: Евко Б., Теплова А.

Таблица 1

Ведомость основных комплектов

Обозначение	Наименование	Примечание
АС1	Архитектурно-строительные решения	Альбом I
ТХМ	Технология и механизация	
ХС	Холодоснабжение	Альбом II
ОВ	Отопление и вентиляция	
ВК	Водопровод и канализация	
ЭОМ	Электроснабжение и силовое электрооборудование	Альбом III
АУ	Автоматизация устройств инженерного оборудования	
СС	Связь и сигнализация	

Ведомость чертежей

Таблица 2

N листа	Наименование чертежей	
	Обложка Титульный лист	
1	Общие данные | начало |	
2	Общие данные | продолжение |	
3	Общие данные | продолжение |	
4	Общие данные | продолжение |	
5	Общие данные | окончание |	
6	Схема генерального плана	
7	Зона А. План технического подполья	
8	Зона Б. План технического подполья	
9	Зона В. План технического подполья	

Привязка типового проекта разработана в соответствии с действующими нормами и правилами

Главный инженер проекта

Типовой проект разработан в соответствии с действующими нормами и правилами

Главный инженер проекта Б.Я. Евко

Инв. N подл. | Подп. и дата | Взам. инв. N

Продолжение таблицы 2

Лист	Наименование чертежей	Примечание
10	Зона Г. План технического подполья	
11	Зона А. План I этажа	
12	Зона Б. План I этажа	
13	Зона В. План I этажа	
14	Зона Г. План I этажа	
15	Зона А. План 2 этажа	
16	Зона Б. План 2 этажа	
17	Зона В. План 2 этажа	
18	Зона Г. План 2 этажа	
19	Зона А. План 3 этажа	
20	Зона Б. План 3 этажа	
21	Зона В. План 3 этажа	
22	Зона Г. План 3 этажа	
23	План кровли. Схема расположения панелей парапета	
24	Сечения по кровле	
25	Вентшахты. Выход на кровлю	
26	Фасады	
27	Вариант фасадов	
28	Разрезы	
29	Фрагменты планов санузлов. Установка экранов ИЭС-1, ИЭД-1	
30	Спецификация гипсобетонных перегородок. Узлы крепления	
31	Входы 1, 2, 3, 4, 5, 9; Узлы утепления тамбуров	
32	Входы 6, 7, 8, 10, 11	
33	Эстрада	
34	Конструктивные элементы эстрады	
35	Развертки стен актового зала. План расположения светильников	
36	Гардероб. Узлы крепления вешалок	
37	Оформление вестибюля	
38	Установка спортивных снарядов в спортзалах	
39	Крепление гимнастических снарядов	
40	Заполнение ниш „Э" и „СС". Спецификация элементов планов	
41	Защита окон спортзала, ограждения радиаторов и стен	
42	Приточные венткамеры 1, 2	
43	Приточная венткамера 3	
44	Охлаждаемая камера	
45	Охлаждаемая камера. Фундамент ФХМ-1	
46	Охлаждаемая камера. Крепление виброизоляторов	
47	Защита остекленных дверей. Подиумы П-1, П-2 Коробка ДКЭ	

Продолжение таблицы 2

Лист	Наименование чертежей	Примечание
48	Зоны А, Б, В. Схема нагрузок на фундаменты. Развертки	
49	Зона А. Схема расположения элементов фундаментов	
50	Зона Б. Схема расположения элементов фундаментов	
51	Зона В. Схема расположения элементов фундаментов	Зам.
52	Зона Г. Схема расположения элементов фундаментов	
53	Зоны А, Б, В. Развертки к схемам расположения фундаментов	
54	Зона Г. Сечения по фундаментам	
55	Зона А, Б, В. Схема расположения наружных и внутренних стен техподполья	
56	Зона А. Схема расположения элементов перекрытия над техподпольем	
57	Зона Б. Схема расположения элементов перекрытия над техподпольем	
58	Зона В. Схема расположения элементов перекрытия над техподпольем	
59	Зона Г. Схема расположения элементов перекрытия над техподпольем	
60	Спецификация схемам расположения стеновых панелей и элементов перекрытия техподполья	
61	Схема расположения элементов входа 1	
62	Зона Г. Монтажная схема элементов каркаса	
63	Зона Г. Схема расположения наружных стеновых панелей	
64	Зоны А, Б, В. Схема расположения панелей наружных, внутренних стен и перегородок 1 этажа	
65	Зоны А, Б, В. Схема расположения панелей наружных и внутренних стен и перегородок 2 этажа	
66	Зоны А, Б, В. Схема расположения панелей наружных, внутренних стен и перегородок 3 этажа	
67	Развертки внутренних стен	
68	Зона А. Схема расположения элементов перекрытия над 1 этажом	

Инв. N

Рук. мас.	Левина	
Н. контр.	Цвашук	
Гл. инж.	Шумилина	
ГИП	Уваров	
ГИП	Евко	
Исп. арх.	Богданова	
Кон. арх.	Бакшеев	

Привязан

221-1-443.85 АС1

Школа на 33 класса (1251-1296 учащихся)

Стадия	Лист	Листов
Р	1	

Общие данные (начало)

ЦНИИЭП торгово-бытовых зданий и туристских комплексов

Продолжение таблицы 2

Лист	Наименование чертежей	Примечание
69	Зона Б. Схема расположения элементов перекрытия над 1 этажом	
70	Зона В. Схема расположения элементов перекрытия над 1 этажом	
71	Зона Г. Схема расположения элементов перекрытия над 1 этажом	
72	Зона А. Схема расположения элементов перекрытия над 2 этажом	
73	Зона Б. Схема расположения элементов перекрытия над 2 этажом	
74	Зона В. Схема расположения элементов перекрытия над 2 этажом	
75	Зона А. Схема расположения элементов покрытия	
76	Зона Б. Схема расположения элементов покрытия	
77	Зона В. Схема расположения элементов покрытия	
78	Зона Г. Схема расположения элементов покрытия	
79	Схема расположения элементов покрытия в осях 8-Н, В-И. Монтажные узлы	
80	Монтажные узлы	
81	Монолитные конструкции МФ1÷МФ-8	
82	Спецификация к схемам расположения панелей наружных стен	
83	Спецификация к схемам расположения панелей наружных и внутренних стен	
84	Спецификация к схемам расположения плит перекрытий и каркаса.	
85	Спецификация металлических соединительных элементов для крупнопанельных конструкций зон А,Б,В и перегородок	
86	Схема расположения элементов лестниц 1,2,3,4	
87	План 1 этажа. Приспособление под лечебное учреждение	
88	План 2 этажа. Приспособление под лечебное учреждение	
89	План 3 этажа. Приспособление под лечебное учреждение	
90	План подвала. /вариант/	
91	Фрагмент санузла подвала. Вход 10. Лестница А 7/вариант/	
92	Зона Г. Схема расположения элементов конструкций подвала. /вариант/	
93	Зона Б. Схема расположения элементов фундаментов /вариант/	
94	Зона Г, Б. Монтажная схема элементов каркаса и внутренних стен /вариант/	

Таблица 3

Ведомость ссылочных и прилагаемых документов

Обозначение	Наименование	Примечание
	Ссылочные документы	
1.090.1-1	Сборные железобетонные конструкции межвидового применения для крупнопанельных общественных зданий и вспомогательных зданий промышленных предприятий с высотой этажа 3,0 и 3,3 м.	
Вып. 0-0/84	Состав серии	
0-1	Указания по применению изделий	
0-2	Ведомость расхода материалов	
1-1	Панели наружных стен нулевого цикла однослойные	
1-2	Панели наружных стен нулевого цикла трехслойные	
2-1	Панели наружных стен однослойные для зданий с высотой этажа 3,3м	
2-2	Панели наружных стен однослойные для зданий с высотой этажа 3,3м пространственные каркасы	
2-3	Панели наружных стен однослойные для зданий с высотой этажа 3,3м арматурные и закладные изделия	
2-4/4 1,2	Панели наружных стен трехслойные на жестких связях для зданий с высотой этажа 3,3м	
2-5	Панели наружных стен трехслойные на жестких связях для зданий с высотой этажа 3,3м. Арматурные и закладные изделия	
3-1	Панели внутренних стен нулевого цикла	
4-1	Панели внутренних стен для зданий с высотой этажа 3,3м	
4-2	Панели внутренних стен для зданий с высотой этажа 3,3м. Пространственные каркасы	
4-3	Панели внутренних стен для зданий с высотой этажа 3,3м. Арматурные и закладные изделия	
5-1	Плиты перекрытий многопустотные предварительно напряженные длиной 2980мм, армированные стержнями из стали класса А-IV; длиной 5980мм и 7180мм, армированные предварительно напряженной арматурой из стали класса АТ-V	
7-1	Монтажные узлы	
8-1	Изделия соединительные стальные	
1.112-5 вып. 2,3,4	Плиты железобетонные для ленточных фундаментов	
ГОСТ 13579-78	Блоки бетонные для стен подвалов	
1.231.9-7 вып.1, вып.2	Панели перегородок гипсобетонные для общественных зданий	
1.136-10	Двери деревянные внутренние для жилых и общественных зданий	
ИИ-03-03 ад.71-64	Металлические изделия	
1.136.5-19	Двери деревянные наружные для жилых и общественных зданий	

Продолжение таблицы 3

Обозначение	Наименование	Примечание
1.034.1-1 вып. 1,2,3	Сборные железобетонные вентиляционные блоки для многоэтажных общественных зданий, производственных и вспомогательных зданий промышленных предприятий	
1.050.1-2 вып. 1,2	Сборные железобетонные марши, площадки и проступи для многоэтажных общественных зданий производственных и вспомогательных зданий промышленных предприятий	
2.236-2 вып. 1	Детали примыкания оконных и дверных блоков в общественных зданиях	
2.260-1 вып. 3,4	Детали покрытий общественных зданий	
1.136-12 вып. 1	Унифицированные деревянные фрамуги для жилых, общественных зданий и административно-бытовых зданий промышленных предприятий	
1.136-2	Подоконные деревянные доски	
1.243.1-4	Плиты плоские железобетонные длиной 80, 110, 130, 160 см	
1.138-10 вып. 1,2	Перемычки железобетонные для зданий с кирпичными стенами	
1.279.9-2	Строительные штучные изделия для зданий торговли, общественного питания и бытового обслуживания	
ГОСТ 16289-80	Окна и балконные двери деревянные с тройным остеклением для жилых и общественных зданий	
1.236-6 вып. 1/ч. 1,2	Окна и балконные двери деревянные для общественных зданий	
2.244-1 вып. 4	Детали полов общественных зданий	
1.020-1/83	Конструкции каркаса межвидового применения для многоэтажных общественных зданий, производственных и вспомогательных зданий, промышленных предприятий	
вып. 0-0	Состав серии. Общие указания по применению изделий, номенклатура изделий серии.	
1-1	Фундаменты сборные железобетонные для колонн сечением 300×300 и 400×400 мм	
3-1	Ригели высотой 450мм, пролетом 3,0; 6,0; 7,2 м для опирания многопустотных плит перекрытия	

Привязан

Инв. №

Гип. мас.	Федоров		
Нач. отд.	Шашина		
Гл. инж.	Скрипухина		
ГИП	Чувин		
Нач. арх.	Ежов		
Нач. отд. арх.	Бурлакова		
Ст. арх.	Бакланова		

221-1-443.85 АС1

Школа на 33 класса 1281-1296 учащихся

Общие данные /продолжение/

Стадия	Лист	Листов
	2	

ЦНИИЭП

Инв. № подл. | Подп. и дата | Взам. инв. №

Ал.I

Продолжение таблицы 3

Обозначение	Наименование	Примечание
7-10	Ригели высотой 600 мм, пролетом 3,0; 6,0 и 9,0м для опирания ребристых плит перекрытия и плит типа „ТТ"	
4-1	Диафрагмы жесткости	
4-2	Диафрагмы жесткости, арматурные и закладные изделия	
5-1	Стальные связи по колоннам для зданий с высотами этажей 3,6; 4,2; 4,8; 6,0 и 7,2	
1.070.1-1	Стены наружные из однослойных панелей для каркасных общественных зданий производственных и вспомогательных зданий промышленных предприятий	
Вып. 0-0	Состав серии. Общие указания по применению изделий, номенклатура изделий	
0-1	Материалы для проектирования стен многоэтажных зданий с высотами этажей: 2,8(3,0); 3,3; 3,6 и 4,2м	
1-1	Панели из легких и ячеистых бетонов	
1.028-1/83 Вып.2-5	Колонны сечением 400х400 мм зданий с высотой этажа 3,3 м	
3-1	Монтажные узлы стен многоэтажных зданий с высотами этажей 2,8(3,0); 3,3; 3,6 и 4,2 м	
6-1	Монтажные узлы	
1.041.1-2	Сборные железобетонные многопустотные плиты перекрытий многоэтажных общественных зданий, производственных и вспомогательных зданий промышленных предприятий	
Вып.1	Плиты длиной 5650 мм с предварительно напрягаемой арматурой из сталей классов AtIVc и AtV из тяжелого и легкого бетона	
1.041.1-2 Вып.6	Сантехнические плиты длиной 5650, 6850 и 8650 мм с предварительно напрягаемой арматурой из сталей классов AIV и AtV и длиной 2650 мм с арматурой из стали класса AIII, из тяжелого и легкого бетонов	
2.230-1 Вып.10	Детали стен и перегородок общественных зданий	
1.271-4 Вып.7	Встроенно-пристроенное и стационарное оборудование для предприятий общественного питания	
1.042.1-2	Сборные железобетонные плиты перекрытий тип ТТ и Т для многоэтажных общественных и производственных зданий	
Вып.1	Плиты перекрытий тип ТТ и Т длиной 11650 и 8650 мм, армированные предварительно напрягаемой арматурой из стали класса A-IV и At-V	
	Прилагаемые документы:	
ИИ1 ИИ2 ИИ3	Изделия железобетонные Изделия монолитные Изделия металлические	Альбом IV
СО	Спецификация оборудования	Альбом V
ВМ	Ведомости потребности в материалах	Альбом VI
СМ	Сметы	Альбом VII

Ведомость спецификаций Таблица 4

Лист	Наименование	Примечание
23	Спецификация элементов кровли	
25	Спецификация элементов выхода на кровлю и венткшахт ВШ-1; ВШ-4; ВШ-5	
29	Спецификация элементов ИЭС-1 и ИЗД-1	
30	Спецификация гипсобетонных перегородок	
31	Спецификация элементов входов 1,2,3,4,5,9	
32	Спецификация элементов входов 6,7,8,10,11	
33	Спецификация элементов эстрады	
34	Спецификация элементов рам, Р-1; Р-2; Р-4 и лестницы эстрады	
35	Спецификация элементов экрана	
36	Спецификация элементов вешалки	
37	Спецификация элементов вестибюля	
39	Спецификация элементов крепления спортснарядов	
40	Спецификация элементов для устройства ИНШ ЭИСС Спецификация элементов планов	
41	Спецификация элементов защиты окон и стен спорт. залов	
42	Спецификация элементов венткамер 1,2	
43	Спецификация элементов венткамеры 3	
44	Спецификация элементов охлаждаемой камеры	
45	Спецификация элементов фундаментов ФХМ-1	
46	Спецификация элементов на 1 деталь крепления	
47	Спецификация элементов защиты остекленных дверей, подиумов П-1, П-2, короба „ДКЗ"	
48,52	Спецификация элементов фундаментов зоны А, Б, В, Г	
55	Спецификация металлических соединительных элементов	
60	Спецификация к схемам расположения стеновых панелей и элементов перекрытия техподполья	
61	Спецификация элементов входа	
63	Спецификация элементов наружных стеновых панелей зона Г	
79	Спецификация элементов покрытия	
81	Спецификация элементов монолитных конструкций	
82,83	Спецификация к схемам расположения панелей наружных и внутренних стен	
84	Спецификация к схемам расположения плит перекрытий и каркаса	
85	Спецификация металлических соединительных элементов для крупнопанельных конструкций зон А, Б, В и перегородок	

Продолжение таблицы 4

Лист	Наименование	Примечание
86	Спецификация элементов к схемам расположения лестниц 1,2,3,4	

Таблица 5

Ведомость объемов сборных бетонных и железобетонных конструкций

№№ п/п	Наименование группы элементов конструкций	Код	Кол. м³	Примечание
1	Фундаменты	581321	338,43	
2	Панели наружных стен	583122	1135,2	
3	Панели внутренних стен	581722	675,8	
4	Плиты перекрытий	584221	1390,13	
5	Элементы лестниц	589121	29,40	
6	Колонны	582121	74,90	
7	Ригели	582511	39,13	

Таблица N6

Сравнительная таблица технико-экономических показателей

Наименование	Контрольный показатель	По утвержденному проекту	По рабочей документации
Строительный объем куб.м	-	29770	30474
Рабочая площадь кв.м		6373	6622
Общая сметная стоимость тыс.руб	-	932,76	956,54
Стоимость строительно-монтажных работ тыс.руб		666,95	699,69
Расход стали натуральной кгс/см² полезной площади		-	0,030
Расход цемента приведенного к М 400 на 1м² полезной площади		-	180
Расход стали приведенной к AI и С38/23 кгс/м² полезной пл.		-	0,030
Трудоемкость строительно-монтажных работ чел/час на 1м² пол.пл		-	1,41

Привязан:

Инв. №

Нач.м.	Леонов	
Н.контр.	Ношина	
Гл.инж.	Шурмухина	
ГАП	Чвалун	
ГИП	Евко	
Рук.гр.ар.	Богданова	
Ст.инж.	Мелова	

221-1-443.85 АС1

Школа на 33 класса (1251-1296 учащихся)

Стадия Р | Лист 3 | Листов

Общие данные (продолжение)

ЦНИИЭП торгово-бытовых зданий и туристских комплексов

Инв.№ подл. | Подпись и дата | Взам.инв.№

Общие указания.

Проект разработан для строительства в районах с обычными геологическими условиями II и III климатических районов, 1В климатического подрайона с расчетной зимней температурой -20°, -30° (основное решение), -40°С для нормальной зоны влажности.

Основные исходные данные.

Класс здания I, степень огнестойкости II.

Рельеф участка ровный, площадка строительства горизонтальная.

Грунты нескальные, однородные, непучинистые, грунтовые воды отсутствуют.

Расчетные параметры механических свойств грунтов. $\gamma = 1800$ кгс/м^3, $\gamma' = 1700$ кгс/м^3, $C = 0.11$ кгс/см^2, $\varphi = 20°$.

При определении расчетного давления на грунт условно принимается $m_1 = 1.1$; $m_2 = 1$; $K_H = 1$.

Скоростной напор ветра $Q_0 = 45$ кг/м^2 III район.

Вес снегового покрова $P_0 = 100$ кгс/м^2 III район.

Здание трехэтажное из крупнопанельных конструкций серии 1.090. 1-1

Проект в полном объеме разработан для расчетной зимней наружной температуры -30°С (основное решение)

Проект разработан с двумя вариантами панелей наружных стен-однослойные и трехслойные с жесткими связями.

Указания по производству работ.

1. Строительство здания должно осуществляться в соответствии с проектом производства работ, учитывающим конкретные условия строительства как в летний, так и в зимний периоды года. При производстве работ следует руководствоваться требованиями соответствующих разделов строительных норм и правил.
2. При производстве монтажных работ руководствоваться указаниями данного проекта и серии 1.090.1-1 вып. 0-1, 7-1.
3. Способы и методы производства кирпичной кладки в зимнее время и временного усиления конструкций для сохранения их прочности и устойчивости определяются проектами привязки и производства работ в зависимости от наружной температуры и применяемых материалов.
   Настоящим проектом предлагается вести кирпичную кладку с введением добавок поташа на растворе марки 50.
4. Рабочие чертежи, предназначенные к производству работ в зимних условиях, должны иметь указание привязывающей проект проектной организации о производственной проверке конструкций и возможности их применения в зимних условиях района строительства.

Указания по антикоррозионной защите.

Мероприятия по антикоррозионной защите выполняются при привязке проекта по указаниям СНиП II-28-73.

Указания по привязке проекта.

1. Типовой проект может быть применен в строительстве после выполнения проектных работ по привязке его к конкретному участку.
2. Рабочие чертежи фундаментов должны быть проверены и, в необходимых случаях, переработаны на основании фактических расчетных параметров механических свойств грунтов, определенных на основании гидрогеологических изысканий, а так же с учетом рельефа, климатических и других условий строительства.
3. При применении проекта для строительства в районах с расчетной зимней температурой наружного воздуха от -20°С до -40°С проект должен быть откорректирован в части толщины наружных стен (таблица 5) утеплителя кровли (таблица 7) и смежных с ними конструкций. Для расчетной температуры наружного воздуха -40°С заполнение оконных проемов принимать с тройным остеклением.
4. Проверить и при необходимости скорректировать принятую толщину стеновых панелей с учетом фактического объемного веса бетона панелей и экономически целесообразного для данного района сопротивления теплопередаче (R_0 ЭК), руководствуясь СНиП II-3-79 ч. II гл. 3.

   В проекте приняты стеновые панели однослойные из керамзитобетона плотностью 1000 кг/м^3; трехслойные из керамзитобетона плотностью 1200 кг/м^3 с утеплителем из пенопласта полистеролбетона с $\gamma = 40$ кг/м^3.
5. Произвести корректировку рабочих чертежей в соответствии с имевшими место после ввода проекта в действие изменениями норм и правил конструкций, оборудования и т.п.
6. При привязке проекта следует указать материалы для герметизации стыков. Для завода-изготовителя на листах спецификаций наружных стеновых панелей указать материал грунтовки устьев стыков, соответствующих герметизирующей мастике (рекомендации см. вып. 0-1 серии 1.090. 1-1).
7. При привязке проекта с учетом зимних условий строительства учитывать указания проекта и дополнительные требования:

а) Растворы и бетоны, идущие на заполнение стыков, принимаются на марку выше, чем для летних условий и должны приготавливаться на портландцементах марки не ниже М-400, т.е. марка раствора не ниже М-150, бетона М-250.

б) В раствор и бетон для заделки стыков и швов и для монолитных бетонных и железобетонных конструкций должна вводиться противоморозные добавки поташа или нитрата натрия согласно рекомендациям по строительству каменных крупноблочных и крупнопанельных зданий в зимних условиях без подогрева". ЦНИИОМТП Госстроя СССР 1972 г. СНиП III-15-76. "Бетонные и железобетонные конструкции монолитные," правила производства и приемки работ."

в) Количество добавок в растворы и бетонные смеси принимается в зависимости от температуры наружного воздуха.

Таблица 5

Толщина наружных стен, мм

Тип наружных ограждающих конструкций	Объемная масса кгс/м^3	Толщина стен при t°С нар. возд. -20	-30	-40
Однослойные панели зон А,Б,В	1000	350	400	—
Трехслойные панели зон А,Б,В	1200	—	350	400
Однослойные панели зоны Г	1200	350		
	1100		400	
	900			400

Таблица 6

Привязка наружных стен

Толщина наружных стен	Панели наружные	цокольные	парапетные
	а	б	в
350	270	220	270
400	320	270	320

Таблица 7

Толщина слоя утеплителя, мм

Плиты покрытия	Вид утеплителя	Толщина слоя утеплителя при t°С наружного воздуха -20	-30	-40
Многопустотная панель δ=220мм из тяжелого бетона δ=2500 кгс/м^3	Ячеистый бетон γ=400кгс/м^3	160	215	270

Рук. мастерской						
Н. контр.						
Гл. инж. проекта						
ГАП						
Нач. арх. отдела						
Ст. арх.						

221-1-443.85 АС1

Школа на 33 класса (1281-1296 учащихся)

Стадия: — Лист: 4 Листов: —

Общие данные (продолжение)

ЦНИИЭП

Привязан

Инв. №

Ведомость отделки помещений

Наименование помещений	Потолок		Стены или перегородки		Низ стен или перегородок /панель/			Пол			Примечание
	площадь	вид отделки	площадь	вид отделки	площадь	вид отделки	h, мм.	площадь	N детали пола по серии 2.244-1 вып.4	тип покрыт. пола	
1 этаж											
Вестибюль с гардеробом	399,3	водоэмульс. окраска	150,24	водоэмульс. окраска	–	–	–	399,3	185	мозаичн. бетон	стяжка из цем.-песч. р-ра 18мм
Тамбуры	30,66	клеевая	110,6	клеевая	–	–	–	30,66	180	керам. пл.	
Гардероб для учащихся	149,6	водоэмульс. окраска	104,1	водоэмульс. окраска	–	–	–	149,6	158	линолеум	
Гардероб для учителей	17,87	клеевая	51,40	то же	–	–	–	17,87	то же	то же	
Коридор, рекреации	364,7	то же	510,50	"	–	–	–	364,7	"	"	
Кабинет директора	38,51	"	65,0	"	–	–	–	38,51	"	"	
Канцелярия, комн. организатора	29,98	"	84,7	"	–	–	–	29,98	"	"	
0 классы	183,0	"	243,6	"	–	–	–	183,0	"	"	
Кабинеты	168,6	"	318,3	"	–	–	–	168,6	"	"	
Универсальн. кружков. помещ.	61,53	"	80,7	"	–	–	–	61,53	70	"	
Универсальное помещ. для рукод. тр.	60,93	"	80,0	"	–	–	–	60,83	то же	"	
Кружков. помещ. техническ. моделир.	44,30	"	70,0	"	–	–	–	44,3	"	"	
Кабинет врача Кабинет зубн. вр.	32,60	"	35,3	"	56,9	глазур. пл.	1800	32,60	"	"	
Кладовые, мастерские, комн. мастера	203,4	"	144,6	"	200,6	масляная	1800	203,4	158	"	
Комн. персонала	16,58	"	46,5	"	–	–	–	16,58	то же	"	
Комитет ВЛКСМ	23,24	"	52,9	"	–	–	–	23,24	70	"	
Комната ученич. самоупр.	16,93	"	46,5	"	–	–	–	16,93	то же	"	
Фотолаборат.	16,94	"	20,7	клеевая	29,7	масляная	1800	16,94	158	"	
Санузлы	57,70	"	80,2	то же	104,2	глазур. пл.	1800	57,70	180	кер. пл.	
Умывальная обедеи. зала	34,57	водоэмульс. окраска	113,2	водоэмульс. окраска	171,0	"	1800	34,57	то же	то же	
Помещ. убор. инвентаря	2,88	клеевая	11,1	клеевая	10 1	"	1500	2,88	"	"	
Пищеблок											
Обеденный зал	28,27	водоэмульс. окраска	182,30	водоэмульс. окраска	–	–	–	28,27	158	линолеум	
Горяч. цех гериад.	82,3	клеевая	34,40	клеевая	44,6	глазур. пл.	1800	75,5	180	кер. пл.	
Мясо-рыбн. цех	18,39	то же	19,40	то же	90,0	то же	то же	18,39	то же	то же	
Овощной цех	18,64	"	19,00	"	30.0	"	"	18,64	"	"	
Кладов. продуктов	35,40	"	41,10	"	–	"	"	35,40	175	"	стяжка из цем. песч. р-ра 18мм
Моечная	37,50	масляная	43,40	"	–	"	"	37,50	180	"	
Душевая и с/у персон.	4,20	то же	20,90	масляная	24	"	1800	4,20	то же	то же	
Кабинет куплн.	38,0	клеевая	25,90	клеевая	20.6	"	1800	38,0	158	линолеум	
Гардероб персон.	9,50	то же	23,20	то же	18.0	масляная	то же	9,50	то же	то же	
Охл. камера	12,60	известк. побелка	39,80	глазур. пл.	–	–	–	12,60	лист 44	"	узел 2
Пом. для фрезна	3,75	клеевая	20,20	клеевая	14.4	масляная	1800	3,75	175	"	
Загрузочная	17,4	то же	15,80	то же	20.2	то же	то же	17,4	то же	"	
Тамбур	2,9	клеевая	16,00	клеевая	–	–	–	29,0	180	"	стяжка из цем. песч. р-ра 18мм.
Электрощит.	12,64	клеевая	44,60	клеевая	–	–	–	12,64	175	"	

Наименование помещений	Потолок		Стены или перегородки		Низ стен или перегородок (панель)			Пол			Примечание
	площадь	вид отделки	площадь	вид отделки	площадь	вид отделки	h. мм.	площадь	N детали пола по серии 2.244-1 вып.4	тип покр. пола	
2 и 3 этажи											
1,2 и 3 класс.	488,34	клеевая	797,0	водоэмульс. окраска	–	–	–	486,34	70	линолеум	
Кабинеты, лаборатории, лаборантские	1398,66	то же	2204,26	то же	–	–	–	1398,66	то же	то же	
Учительская	60,83	"	92,56	"	–	–	–	60,83	"	"	
Библиотека и книгохранилищ	67,95	"	82,96	"	–	–	–	67,97	"	"	
Пионерская	39,71	"	65,28	"	–	–	–	39,71	"	"	
Спортзал	586,14	"	875,86	"	–	–	–	590,12	11	брус. чатый	
Снарядная	30,19	"	20,06	"	42.6	масляная	2200	30,19	то же	то же	
Комната инструктора	11,80	"	39,76	"	–	–	–	12,44	70	линолеум	
Актовый зал	172,23	водоэмульс. окраска	443,92	"	–	–	–	175,23	42	паркет	
Инвентарная актового зала	11,80	клеевая	39,76	"	–	–	–	12,44	70	линолеум	
Эстрада	47,36	то же	–	–	–	–	–	46,36	лист 33	дос. чатый	
Кинопроекц. и перемот.	24,82	"	78,26	водоэмульс. окраска	–	–	–	24,82	122	кер. пл.	
Радиоузел	11,50	"	38,92	то же	–	–	–	11,28	70	линолеум	
Комната юннатов	40,9	"	66,36	"	–	–	–	40,13	то же	то же	
Лингафон. кабинет	80,35	"	132,00	"	–	–	–	39,71	"	"	
Раздевальн.	58,30	"	148,48	клеевая	129.6	масляная	1800	60,08	"	"	
Душ и санузлы	75,12	масляная	384,08	то же	250.4	глазур. пл.	1800		127	кер. пл.	
Рекреация	829,38	эмульсион.	1198,9	водоэмульс. окраска	–	–	–		70	линолеум	
Коридоры	239,15	то же	484,52	то же	–	–	–		то же	то же	
Тамбуры	2,27	клеевая	13,22	клеевая	–	–	–		"	кер. пл.	
Вытяжн. вент.	87,37	известк.	122,79	известк.	–	–	–	87,37	120	бетон	
Лестничная клетка	199	водоэмульс. окраска	602	водоэмульс. окраска	–	–	–	–	127	керам. плитка	
Техподполье											
Венткамера	150.8	известковая побелка	237.1	известковая побелка	–	–	–	150.8	245	бетон	
Тепловой узел	18.3	"	37.7	–	–	–	–	18.3	"	"	

Привязан

Инв. №

Нач. маст.	Аронов	
Н. контр.	Ишина	
Гл. инж. м.	Шурмухина	
ГАП	Чвалун	
ГИП	Евко	
Вед. арх.	Богданова	
Техник	Малахова	

221-1-443.85 АС1

Школа на 33 класса (1251-1296 учащихся)

стадия	лист	листов
Р	5	

Общие данные (окончание)

ЦНИИЭП торгово-бытовых зданий и туристских комплексов

Инв. № подл. | Подпись и дата | Взам. инв. №

Копировал

Формат А2

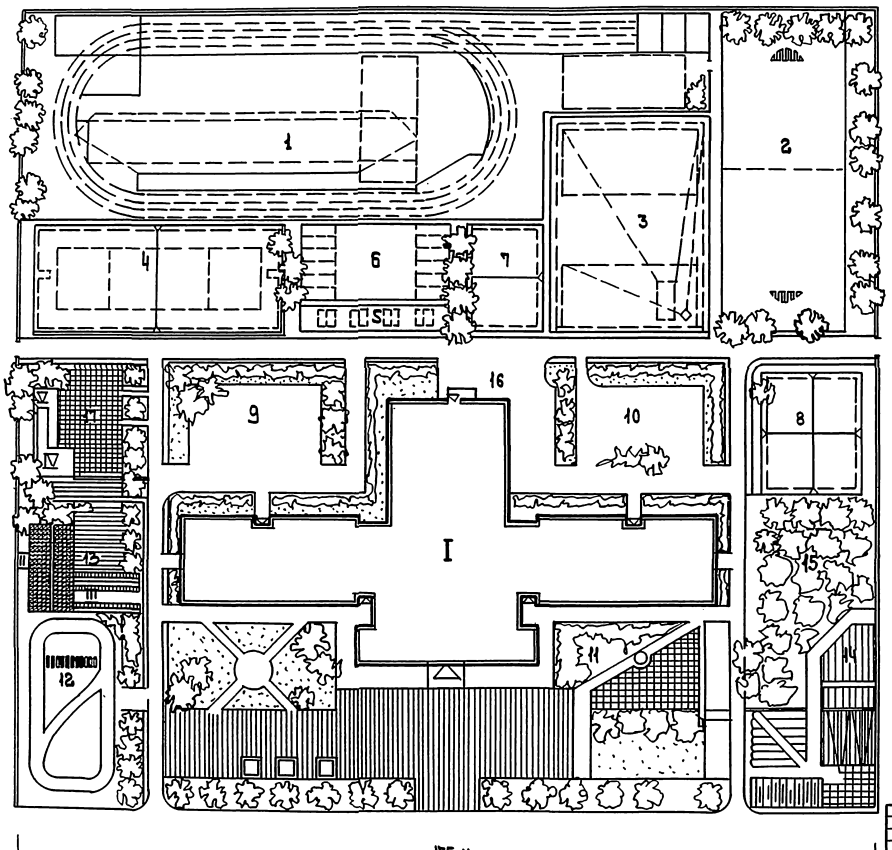



Экспликация к площади площадок, зон

N	Наименование	Площадь м²
	Спортивная зона	
1	Площадка для легкой атлетики	5070
2	Площадка для игры в футбол	1530
3	Площадка для метания	1376
4	Площадка для волейбола и баскетбола	1124
5	Площадки для тенниса	170
6	Площадка для гимнастики	600
7	Площадка для игры в мяч	330
8	Площадка спортивных игр для младших классов	500
	Зона отдыха	
9	Площадка для подвижных игр I, II кл.	500
10	Площадка для подвижных игр III, IV кл.	600
11	Площадка для тихого отдыха и подвижных игр V-VIII кл.	500
	Учебно-опытная зона	
12	Площадка по изучению правил дорожного движения	880
13	Участок плодово-ягодных растений	625
14	Участок коллекционно-селекционной работы	160
15	Участок плодового сада и ягодника	1115
	Хозяйственная зона	
16	Хозяйственная площадка	225
17	Хозяйственный двор	275
	Сооружения	
I	Школа	
II	Теплица	170
III	Парник	100
IV	Хозсарай	60
V	Мусоросборник	20

Масштаб 1:500.

Площадь участка 2,8 га

Гип. мас.	Леонов		221-1-443.85 АС1		
Н. контр.	Нешина				
Нач. м.	Шумилкин				
Гап	Мадали				
Гап	Ефко				
Нач. отд.	Гайдаенко				
Гл. инж.	Маевский				
Привязан			Школа на 33 класса (1251-1296 учащихся)	Стадия	Лист	Листов
				Р	6	
Инв. №			Схема генерального плана	ЦНИИЭП		

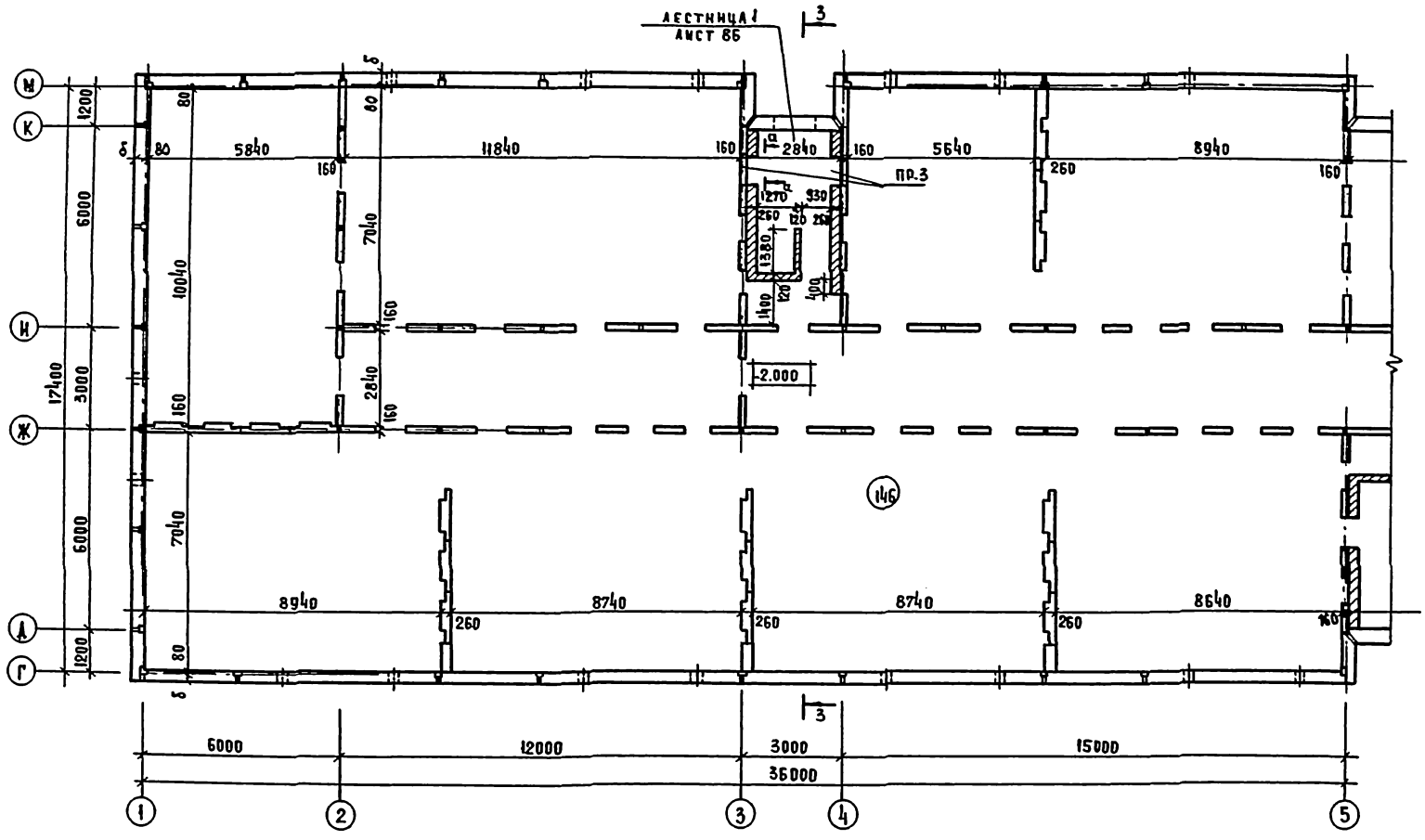

ЭКСПЛИКАЦИЯ ПОМЕЩЕНИЙ

№№ по плану	НАИМЕНОВАНИЕ	ПЛОЩАДЬ м²
146	ТЕХПОДПОЛЬЕ	

1. ДАННЫЙ ЛИСТ СМ. СОВМЕСТНО С ЛИСТАМИ 8, 9, 10, 13, 32
2. ОБЩИЕ УКАЗАНИЯ ЛИСТ 11
3. КИРПИЧНЫЕ СТЕНЫ В ОСЯХ 3-4, 5-6, 16-17, 19-20 ДАНЫ ДЛЯ ОПИРАНИЯ МОНОЛИТНОГО УЧАСТКА ПЕРЕКРЫТИЯ /ЛИСТ 56/ И ОПИРАНИЯ СТУПЕНЕЙ ЛЕСТНИЦЫ /ЛИСТ 86/

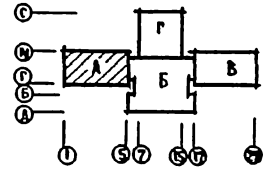

РАСКЛАДКА СТУПЕНЕЙ И ПЕРЕМЫЧЕК ВХОДА 9

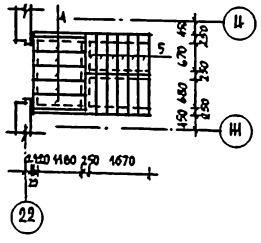

а-а

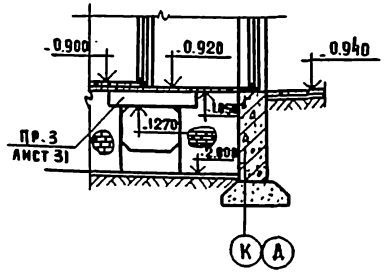

ПРИВЯЗАН:			
ИНВ. №			
НАЧ. М.	ЛЕОНОВ		
Н.КОНТР	МОШИНА		
ГЛИНЖ.М	ШУРМУХИНА		
ГАП	ЧВАЛУН		
ГИП	ЕВКО		
ВЕД.АРХ	БОГДАНОВА		
СТ.АРХ.	ЗИНОВКИНА		

221-1-443.85 АС 1

ШКОЛА НА 33 КЛАССА /1251-1296 УЧАЩИХСЯ/

ЗОНА А. ПЛАН ТЕХНИЧЕСКОГО ПОДПОЛЬЯ

СТАДИЯ	ЛИСТ	ЛИСТОВ
Р	7	

ЦНИИЭП ТОРГОВО-СЫТОВЫХ ЗДАНИЙ И ТУРИСТСКИХ КОМПЛЕКСОВ

ИНВ. № ПОДЛ.	ПОДПИСЬ И ДАТА	ВЗАМ. ИНВ. №

СОГЛАСОВАНО: ГИП СС ШИШОВА

ГИП ВК ЖУРАВЛЕВА
РУК. ГР. ОВ КИСЕЛЕВА
ГИП ЭО ШИРШАКОВ

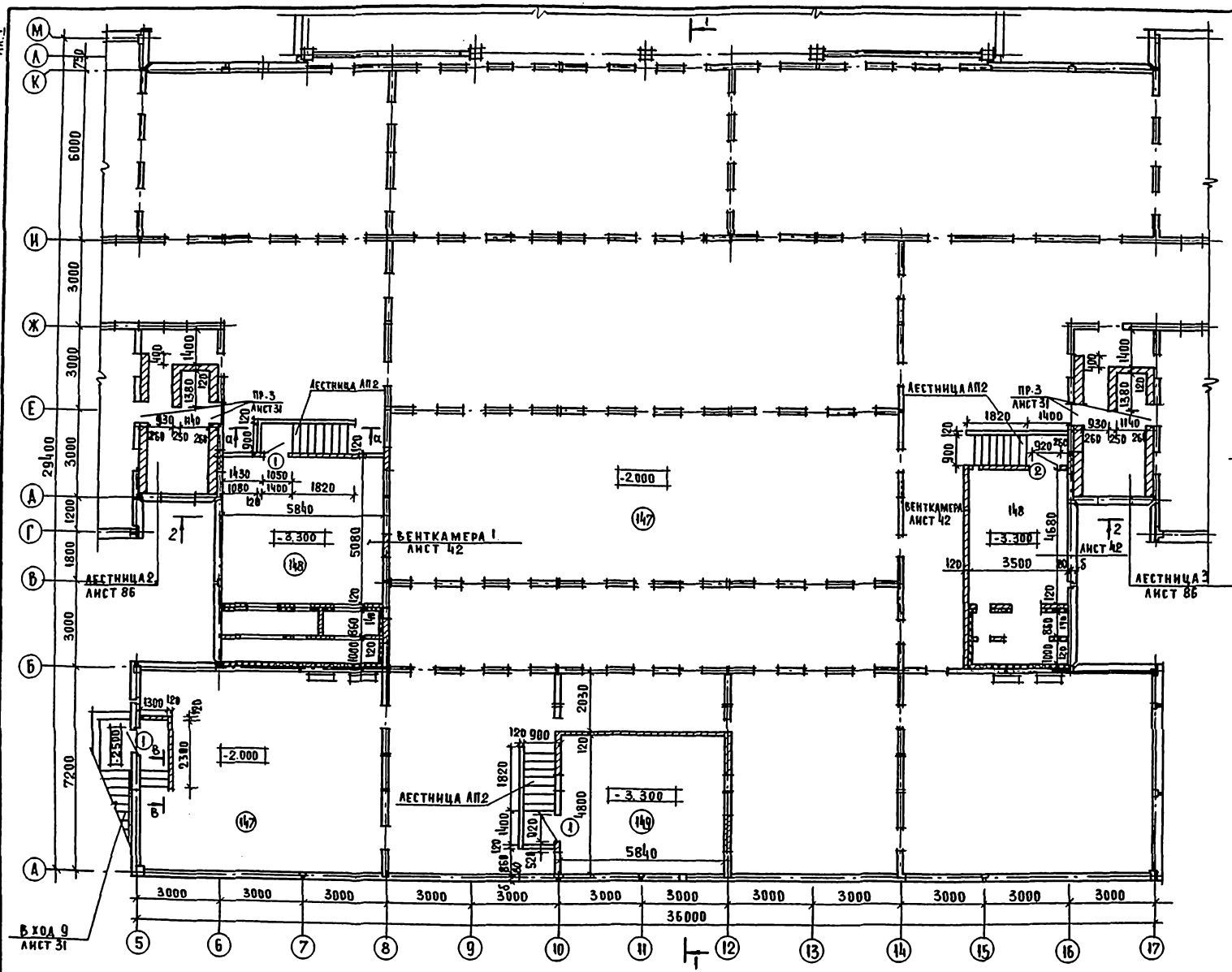

ЭКСПЛИКАЦИЯ ПОМЕЩЕНИЙ

№ по плану	Наименование	Площадь м²
147	Техподполье	—
148	Приточная венткамера 1.2	63.6
149	Приточная венткамера 1.2 тепловой завесы	28.0

Лестница АП2

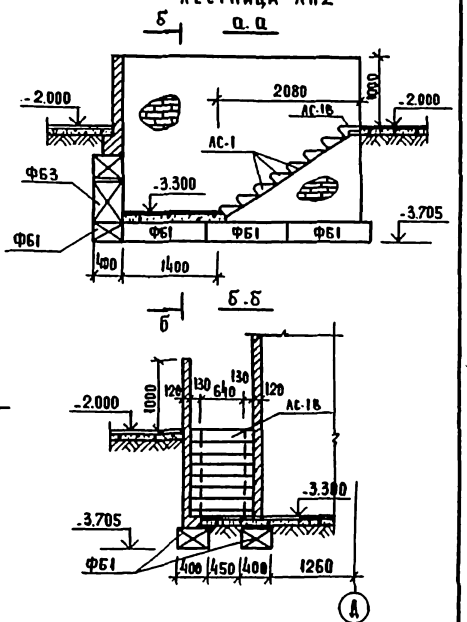

1. Данный лист см. совместно с листами 7, 9, 10
2. Экспликация отверстий - лист 42
3. Сечение в-в. лист 10
4. Общие указания лист 11
5. Спецификация заполнения проемов см. лист 40
6. Разрезы 1-1, 2-2 см. лист 28

ГИП	Журавлева		
Рук. гр. ОВ	Кистаева		
Гип ЭО	Шумилова		
Нач. м.	Левнов		
Н. контр.	Новина		
Гл. инж.	Шурмухина		
ГАП	Чвалун		
ГИП	Евко		
Вед. арх.	Богданова		

Привязан:

Инв. №

Взам. инв. № | Подпись и дата | Инв. № подл.

201-1-443.85 АС1

Школа на 33 класса /1251-1296 учащихся/

Зона Б. План технического подполья.

Стадия	Лист	Листов
Р	8	

ЦНИИЭП торгово-бытовых зданий и туристских комплексов

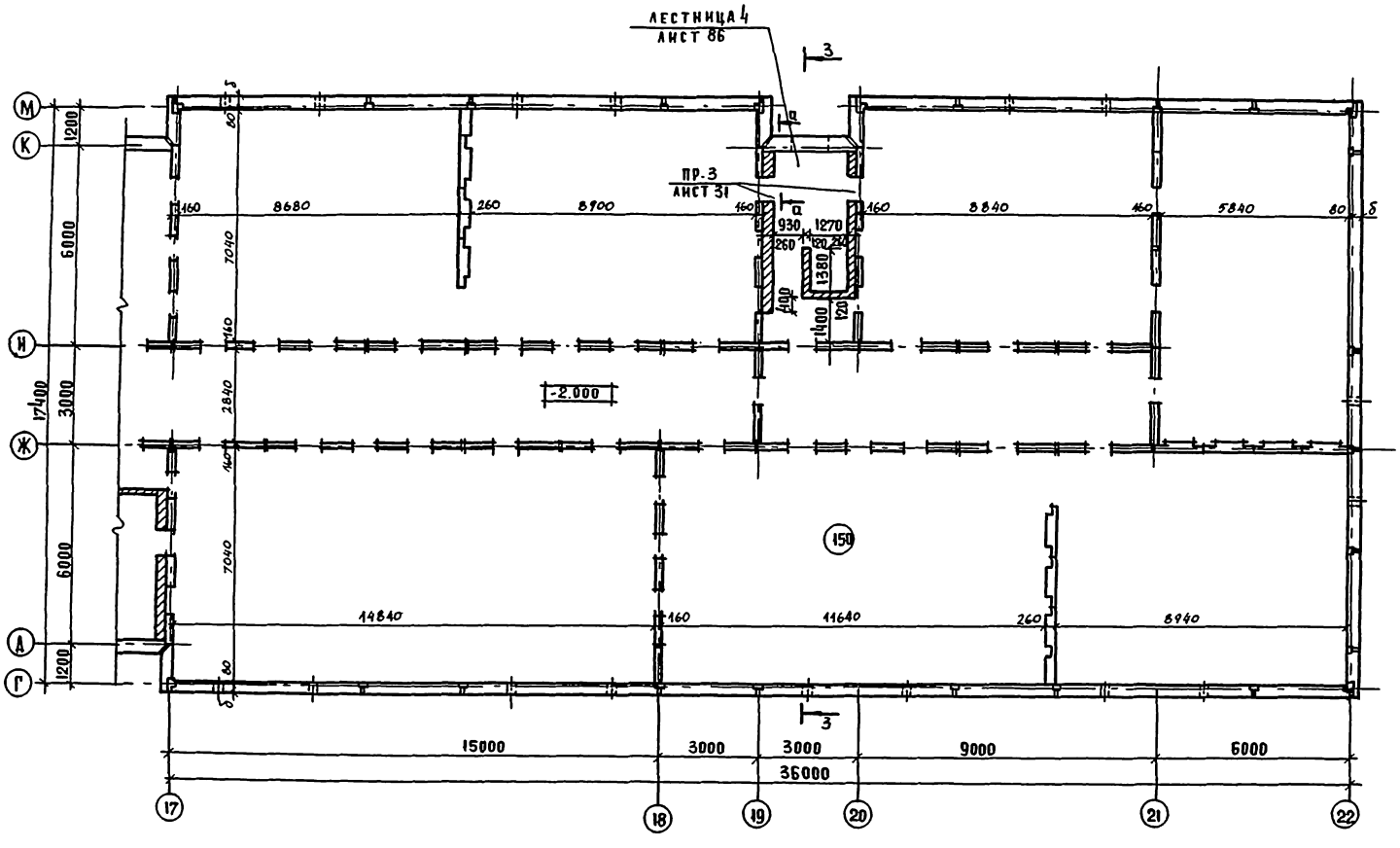

Экспликация помещений

№№ по плану	Наименование	Площадь м²
150	Техподполье	–

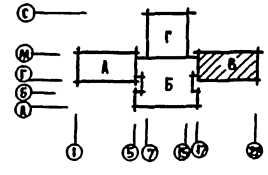

1. Данный лист см. совместно с листами 7, 8, 10, 28
2. Общие указания лист И
3. Сечение а-а см. лист 7

Нач. М	Агонов		
Н. контр.	Новина		
Гл. инж. М	Чурмулина		
ГАП	Чвалун		
ГИП	Евко		
Вед. арх.	Богданова		
Ст. техн	Малахова		

Привязан:

Инв. №

281-1-443.85 АС1

Школа на 33 класса /1251-1296 учащихся/

Зона В. План технического подполья

Стадия	Лист	Листов
Р	9	

ЦНИИЭП торгово-бытовых зданий и туристских комплексов

Инв. № подл. | Подпись и дата | Взам. инв. №

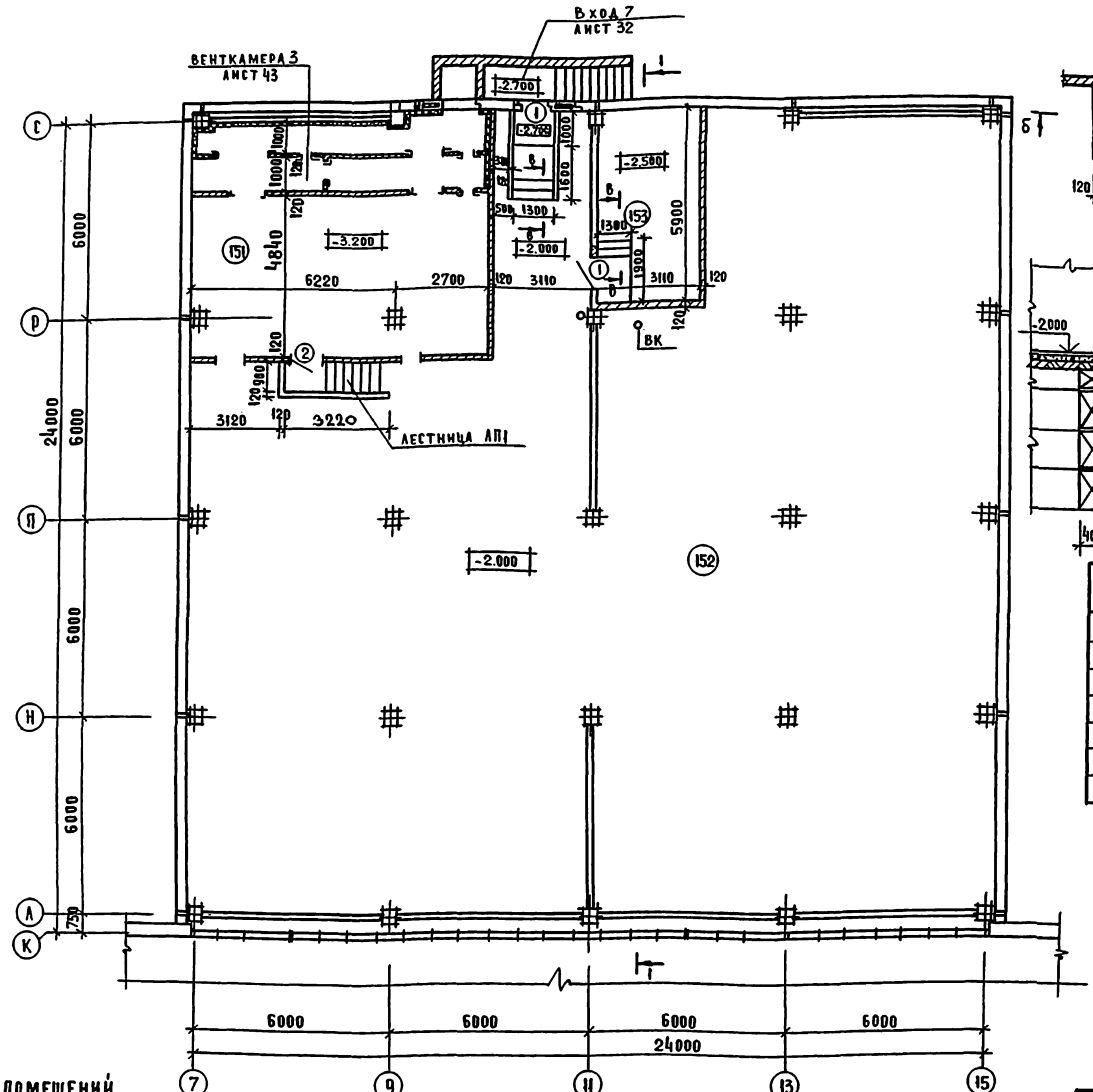

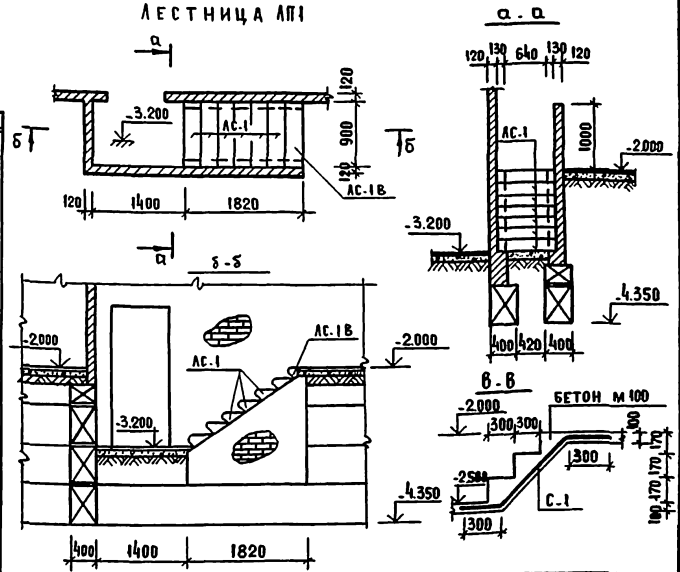

Марка поз.	Обозначение	Наименование	Кол.	Масса ед. кг	Примечание
		Изделия железобетонные			
ЛС-1	1.055.1-1	ЛС 9-17	27	100	
ЛС-1В		ЛС 9-17В	4	80	
		Изделия металлические			
С-1	ГОСТ 8478-81	Сетка 150/150/7/7	12.0	14.4	м²
		Материалы			
		Бетон м 100	1,26		м³

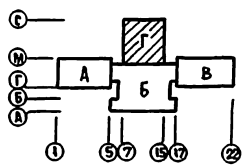

Экспликация помещений

№ по плану	Наименование	Площадь м²
151	Приточная венткамера	59.8
152	Техподполье	
153	Тепловой узел	18.3

1. Данный лист см. совместно с листами 7,8,9. 5. Общие указания см лист 11
2. Экспликация отверстий лист 43
3. Кирпичную кладку выполнять из глиняного полнотелого кирпича м 75 на цементно-песчаном растворе м 50
4. Кирпичные перегородки не доводить до перекрытия на 20 мм зазор заполнить паклей.

Привязан:

Инв. №

Нач. М	Леонов	
Н. контр.	Ношина	
Гл. инж. М	Шурмухина	
ГАП	Чвалун	
ГИП	Евко	
Вед. арх.	Богданова	
Ст. арх.	Малахова	

221-1-443.85 АС1

Школа на 33 класса /1251 - 1296 учащихся/

Зона Г. План технического подполья

Стадия	Лист	Листов
Р	10	

ЦНИИЭП торгово-бытовых зданий и туристских комплексов

Согласовано: ГИП СС Шишова; ГИП ВК Журавлева; Рук. гр. ОВ Киселева; ГИП ЭО Ширшаков

Инв. № подл. | Подпись и дата | Взам. инв.

Ал. I

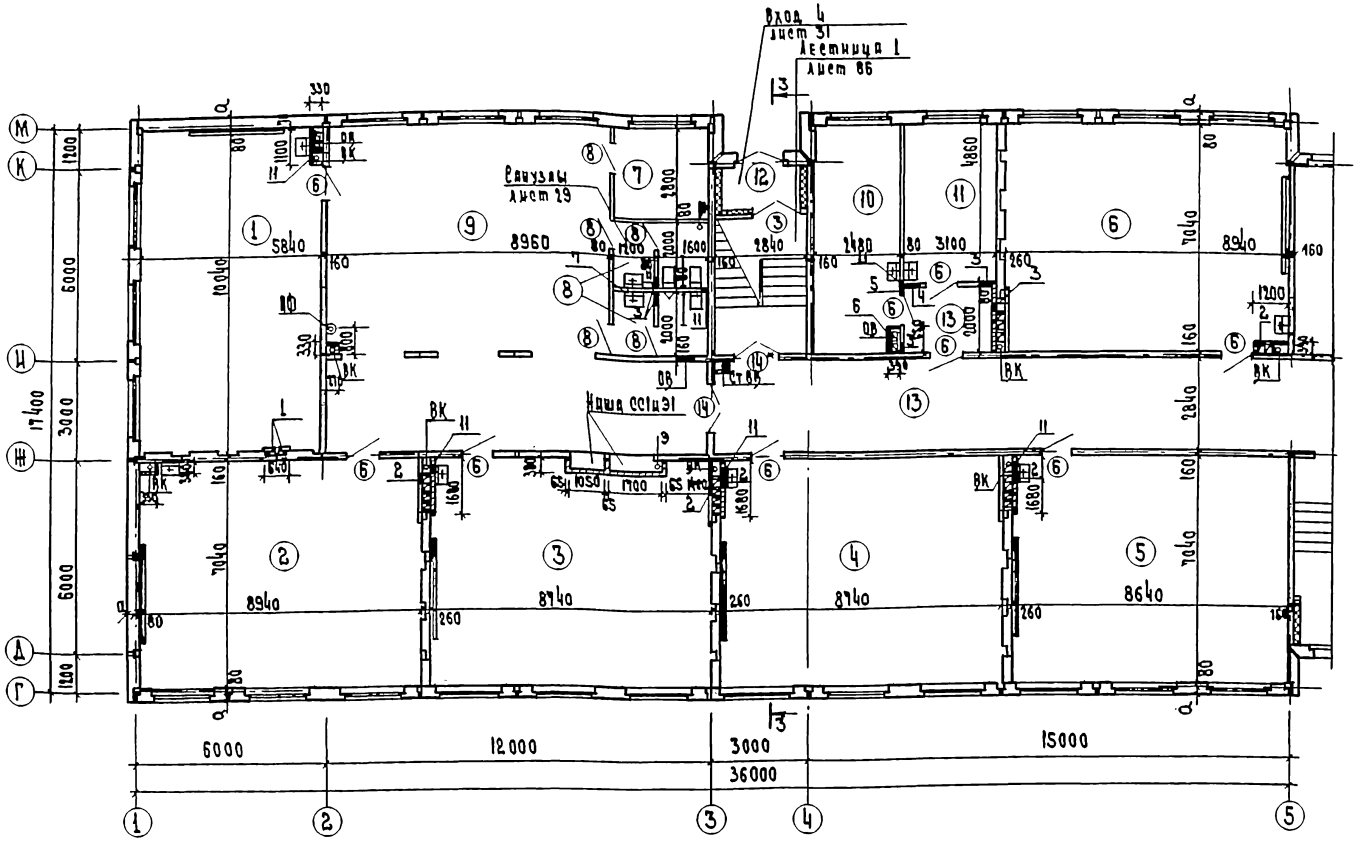

Экспликация помещений

Номер по плану	Наименование	Площадь м²
1	0 класс	58.52
2	0 класс	62.94
3	0 класс	61.53
4	Универсальное кружковое помещение	61.53
5	Универсальное помещение для ручного труда	60.83
6	Кабинет пообработке тканей	62.94
7	Кладовая	7.9
8	Санузлы	11.2
9	Спальня - рекреация	96.70
10	Кабинет врача	17.5
11	Кабинет зуб. врача	15.06
12	Тамбур	3.32
13	Коридор	57.50

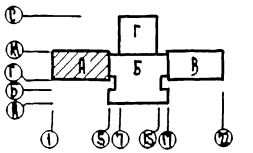

1. За отметку 0.00 принята отметка чистого пола 1 этажа.
2. Входы и тамбуры см. листы 31 32
3. Планы гипсобетонных перегородок см. листы 64,65,66,30.
4. Кирпичную кладку перегородок выполнять из глиняного кирпича М75 на растворе М25
5. Заполнение ниш а и сс см. лист 40
6. Фрагменты санузлов см. лист 29
7. Спецификацию элементов планов см. лист 40
8. Экспликацию отверстий см. листы 13, 15, 19
9. Данный лист см. совместно с листами 12, 13, 14.
10. Разрезы см. лист 28
11. Кирпичные стенки вентиляционных шахт выкладывать после монтажа коммуникаций.
12. Стены ограждения венткоробов и стояков канализации выполнять после монтажа коммуникаций из красного полнотелого кирпича толщиной 65 мм.

Привязан

Инв. №

Нач. М	Яровой	
Н. контр.	Пищик	
Гл. инж. мастерской	Мухрыгина	
ГАП	Чувахин	
Рук. арх.	Ефко	
Ст. арх.	Бутковская	
	Зинюкина	

221-1-443.85 АС1

Школа на 33 класса (1251-1296 учащихся)

Зона Д. План 1 этажа

Стадия	Лист	Листов
Р	11	

ЦНИИЭП

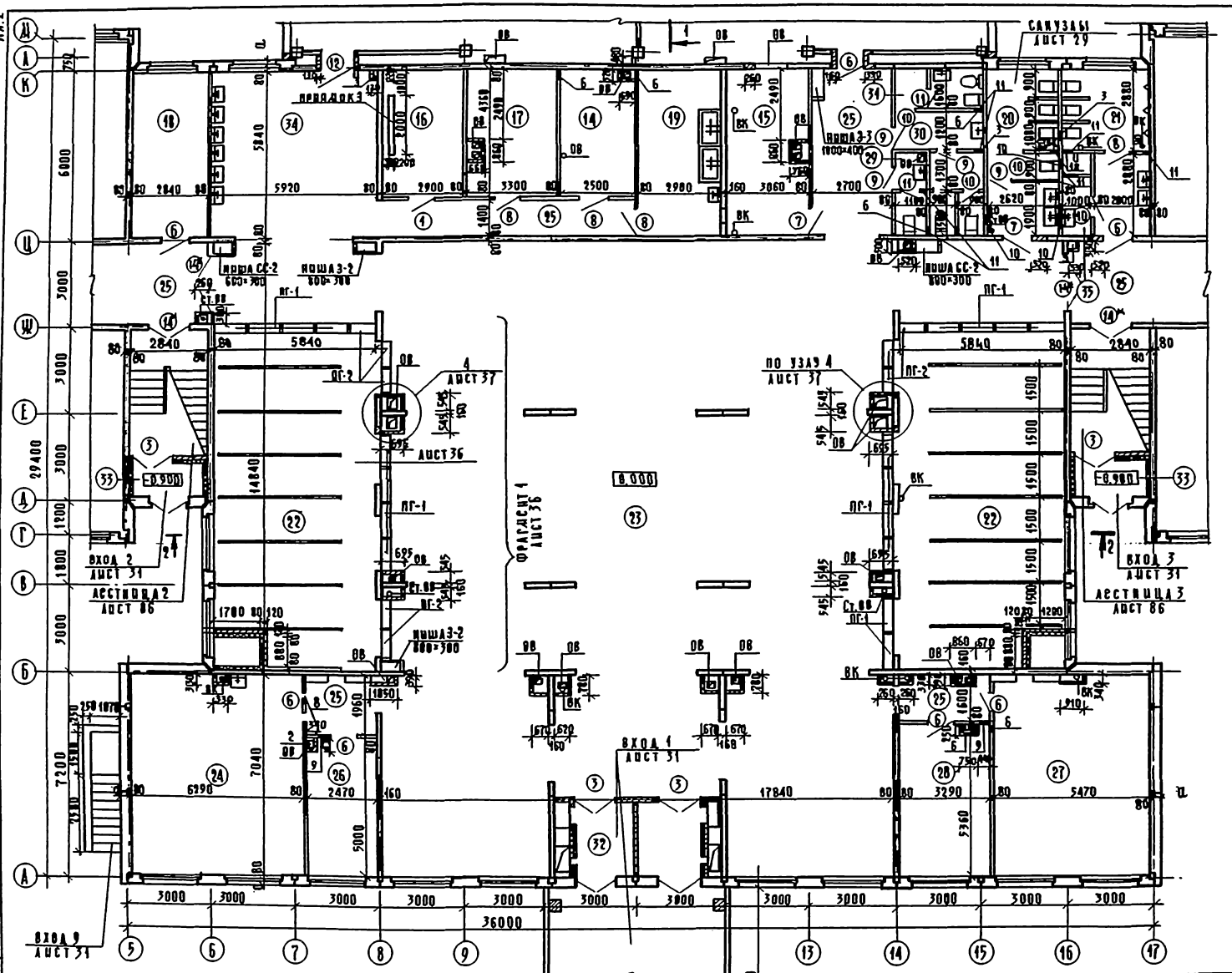

Экспликация помещений

№ по плану	Наименование	Площадь м²
14	Хозяйственная кладовая	10,9
15	Гардероб учителей	17,87
16	Электрощитовая	12,64
17	Кладовая учебников	14,4
18	Комната персонала	16,58
19	Фотолаборатория	16,94
20	Санузлы для девочек	14,88
21	Санузлы для мальчиков	14,78
22	Гардероб	149,6
23	Вестибюль	399,3
24	Кружковое подсобное	
	технического моделирования	44,3
25	Коридор	55,5
26	Кабинет организатора	
	внеклассной работы	12,35
27	Кабинет директора	38,51
28	Канцелярия	17,63
29	Мужской санузел персонала	3,08
30	Женский санузел персонала	9,1
31	Кабина личной гигиены женщин	4,7
32	Тамбур главного входа К4	13,54
33	Тамбуры КЖ2,3	6,0
34	Умывальная обеденного зала	34,57
35	Подсобное уборочного инвентаря	2,88

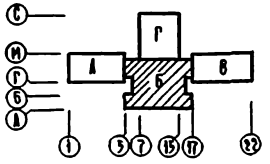

Данный лист сд совместно с листами 11,13,14.
Экспликация отверстий лист 13.
Общие указания лист 11.

Нач. м.	Асонов	
Н. контр.	Бочина	
Гл. инж. пр.	Шурыгина	
ГАП	Чабаун	
ГИП	Ецко	
Исп. арх.	Боралкова	

Привязан:

Инв. №

221-1-443.85 АС1		
Школа на 33 класса (1251-1296 учащихся)	Стадия: Р	Лист: 12
Зона Б. План 1 этажа	ЦНИИЭП торгово-бытовых зданий и туристских комплексов	Лист 08

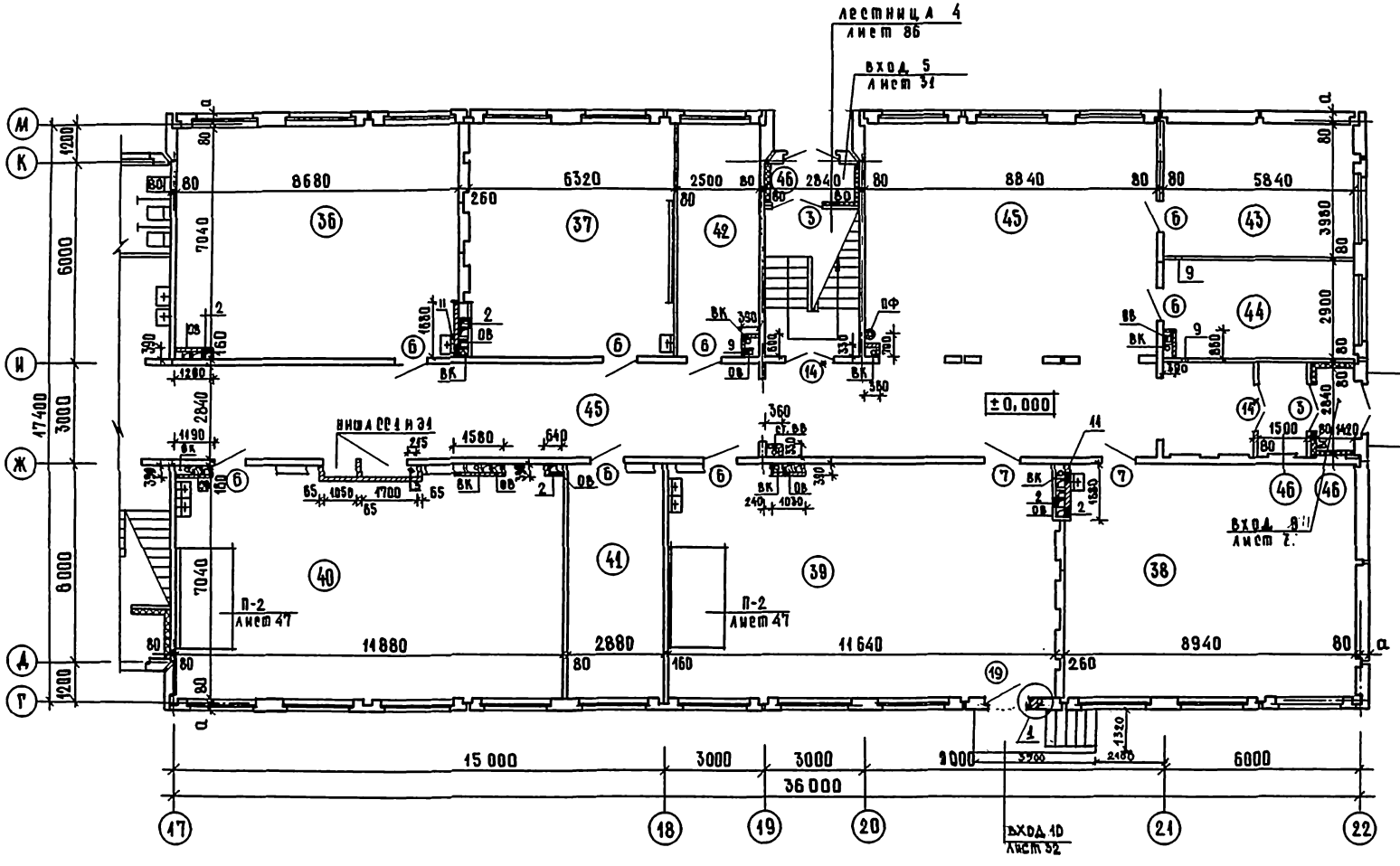

Экспликация помещений

Номер на плану	Наименование	Площадь м²
	1 этаж	
36	Студия хореографии	44,50
37	Класс пения и музыки	61,28
38	Кабинет профориентации	63,00
39	Мастерская по обработке дерева	82,00
40	Мастерская по обработке металла	83,60
41	Комната мастера	20,28
42	Кладовая для хранения сырья и готовой продукции	17,60
43	Комната ученич. самоуправл.	16,93
44	Комната комитета ВЛКСМ	23,24
45	Рекреация	155,00
46	Тамбуры	7,80

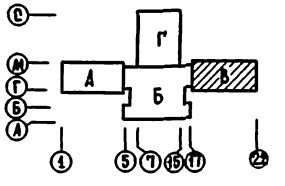

Экспликация отверстий

Тип отв.	Размеры в мм. e	Размеры в мм. h	отм. низа	Назначение
1	150	340	2,500	вентиляция
2	200	440	2,500	
3	300	300	2,700	
4	440	200	2,700	
5	200	200	2,400	
6	450	150	2,700	
7	500	350	2,600	
8	680	150	2,500	
9	450	150	2,500	
10	400	400	2,600	вентиляция
13	250	250	2,450	
14	500	500	2,450	
15	300	200	2,450	
16	550	300	2,650	
17	900	600	2,350	
18	200	300	2,100	
11	300	250	0,000	канализация

1. Лист см. совместно с листом 11, 12, 14, 7, 32
2. Общие указания см. лист 11.

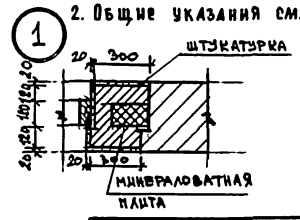

Привязан

Инв. №

Нач. маст.	Асонов	
Н. контр.	Яшина	
Гл. инж. пр.	Шумилина	
ГАП	Чвалун	
ГИП	Ебко	
Вед. арх.	Богданова	
Ст. арх.	Зиновкина	

221-1-443.85 АС1

Школа на 33 класса (1251 - 1296 учащихся)

Стадия	Лист	Листов
Р	13	

Зона В. План 1 этажа

ЦНИИЭП торгово-бытовых зданий и туристских комплексов

Копировал

Формат А2

Инв. № подл. | Подпись и дата | Взам. инв. №

Гип 20 Ширяков
Рук. гр. 06
Н. ин. 04

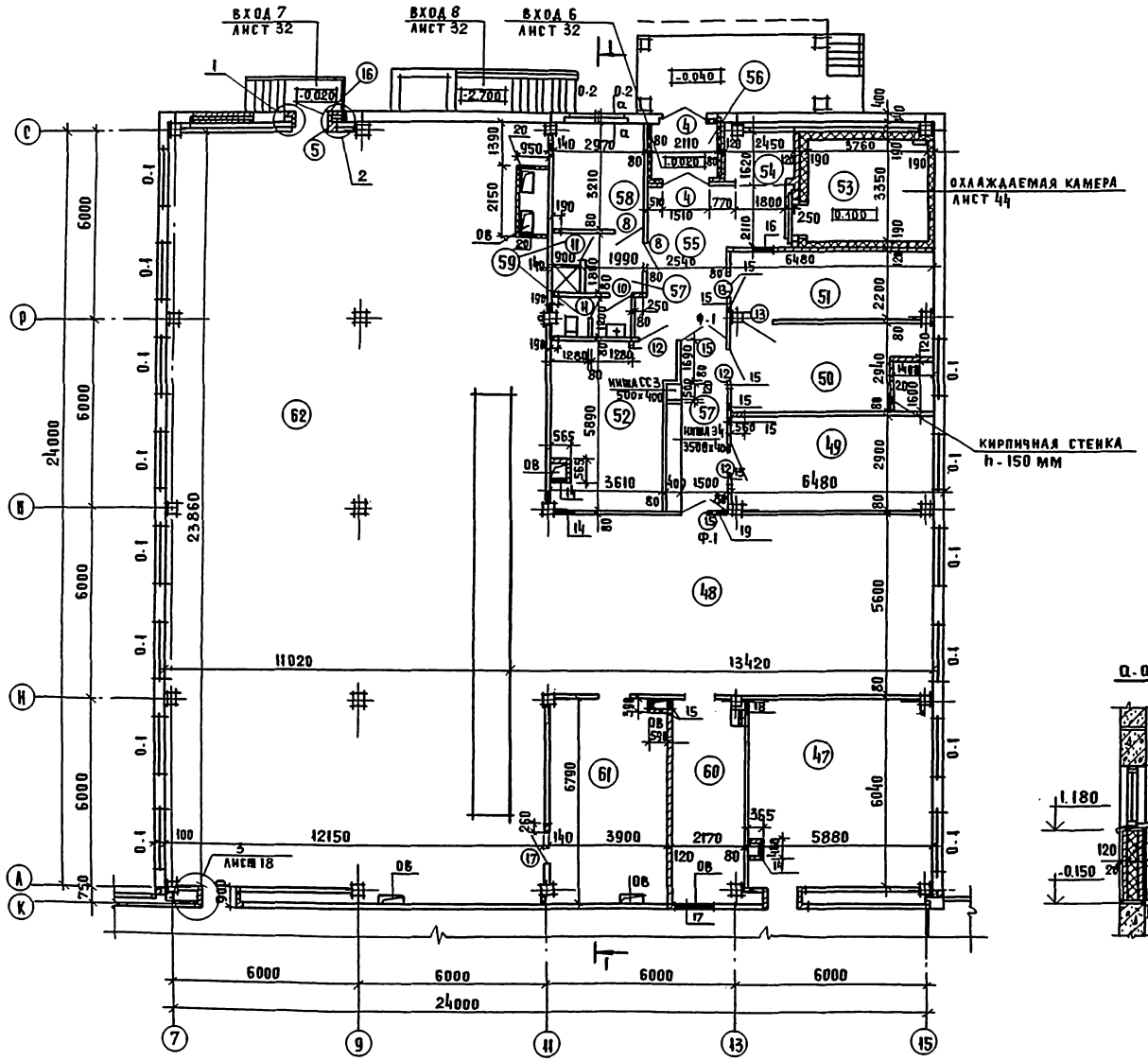

ЭКСПЛИКАЦИЯ ПОМЕЩЕНИЙ

№ по плану	НАИМЕНОВАНИЕ	ПЛОЩАДЬ м²
47	КАБИНЕТ КУЛИНАРИИ	35.51
48	ГОРЯЧИЙ ЦЕХ С КОМПЛЕКТОВОЧНОЙ	82.3
49	МЯСО-РЫБНЫЙ ЦЕХ	18.79
50	ОВОЩНОЙ ЦЕХ	19.05
51	КЛАДОВАЯ ОВОЩЕЙ	14.25
52	КЛАДОВАЯ СУХИХ ПРОДУКТОВ	21.2
53	ОХЛАЖДАЕМАЯ КАМЕРА	12.60
54	ПОМЕЩЕНИЕ ХОЛОДИЛЬНОГО АГРЕГАТА	3.67
55	ЗАГРУЗОЧНАЯ	16.56
56	ТАМБУР	3.33
57	КОРИДОР	12.21
58	ГАРДЕРОБ ДЛЯ ПЕРСОНАЛА	9.5
59	ДУШЕВАЯ И САНУЗЕЛ ПЕРСОНАЛА	4.70
60	МОЕЧНАЯ КУХОННОЙ ПОСУДЫ	14.73
61	МОЕЧНАЯ СТОЛОВОЙ И КУХОННОЙ ПОСУДЫ	24.2
62	ОБЕДЕННЫЙ ЗАЛ НА 324	282.7

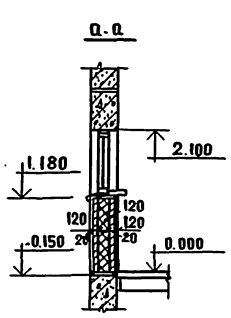

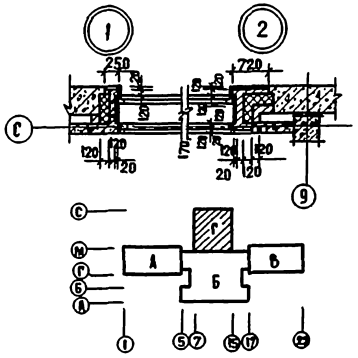

1. ДАННЫЙ ЛИСТ СМ. СОВМЕСТНО С ЛИСТАМИ 11, 12, 13
2. ЭКСПЛИКАЦИЯ ОТВЕРСТИЙ ЛИСТ 13
3. ОБЩИЕ УКАЗАНИЯ ЛИСТ 11

ПРИВЯЗАН:			
ИНВ. №			

НАЧ. М	ЛЕОНОВ	
Н. КОНТР.	НОШИНА	
ГЛ. ИНЖ. М	ШУРМУХИНА	
ГАП	ЧВАЛУН	
ГИП	ЕВКО	
ВЕД. АРХ.	БОГДАНОВА	

221-1-443. 85 АС1

ШКОЛА НА 33 КЛАССА /1251 - 1296 УЧАЩИХСЯ/

ЗОНА Г. ПЛАН 1 ЭТАЖА

СТАДИЯ	ЛИСТ	ЛИСТОВ
Р	14	

ЦНИИЭП ТОРГОВО-БЫТОВЫХ ЗДАНИЙ И ТУРИСТСКИХ КОМПЛЕКСОВ

ИНВ. № ПОДЛ.	ПОДПИСЬ И ДАТА	ВЗАМ. ИНВ. №	
			ГИП В.К.
			РУК. ГР. ОВ
			ГИП Э
			ЖУРАВЛЕВА
			КИСЕЛЕВА
			ШИРШАКОВ

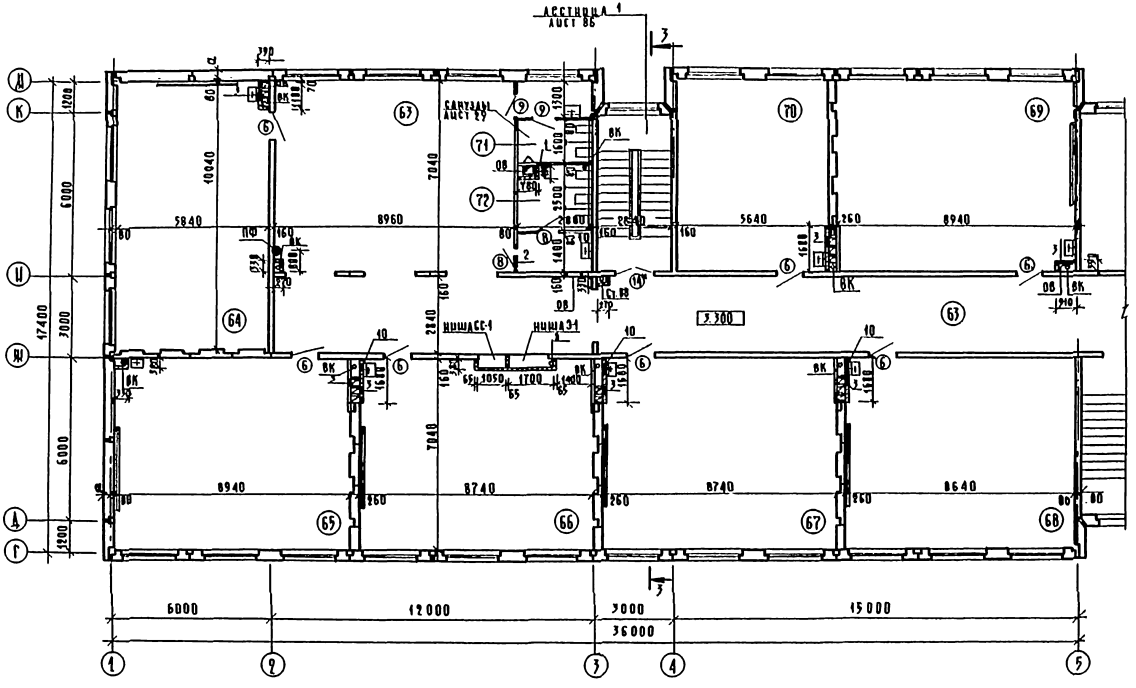

Экспликация помещений

Номер по плану	Наименование	Площадь м²
63	Рекреации	148,0
64	1 класс	58,52
65	1 класс	62,94
66	1 класс	61,53
67	2 класс	61,53
68	Учительская	60,83
69	Кабинет иностранного языка	62,94
70	Лингафонный кабинет	39,71
71	Санузел для мальчиков	8,4
72	Санузел для девочек	11,2

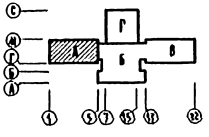

Экспликация отверстий

Тип отв.	Размеры в мм		Отм. низа	Назначение	Тип отв.	Размеры в мм		Отм. низа	Назначение
	l	h				l	h		
1	200	300	6,000	Вентиляция	6	200	200	6,000	Вентиляция
2	440	440	5,800		7	400	400	5,800	
3	200	440	5,800		8	300	300	5,900	
4	150	150	6,000		9	440	200	6,000	
5	250	250	6,000		10	300	250	3,300	Канализация

Лист см. совместно с листами 16,17,18.
Общие указания см. лист 11.

Привязан:	Нач. мас.	Леонов		221-1-443.85 АС1	
	Н. контр.	Ушина		Школа на 33 класса (1251-1296 учащихся)	Стадия: Р; Лист: 15; Листов:
	Гл. инж.	Шурмухина			
	ГИП	Чвалун		Зона А. План 2 этажа.	ЦНИИЭП торгово-бытовых зданий и туристских комплексов
Инв. №	Вед. арх.	Богданова			

Инв. № подл. | Подпись и дата | Взам. инв. №
ГИП ВК | Рук. гр. ОВ | ГИП ЭО | Управлен. | Коселева | Шумилов

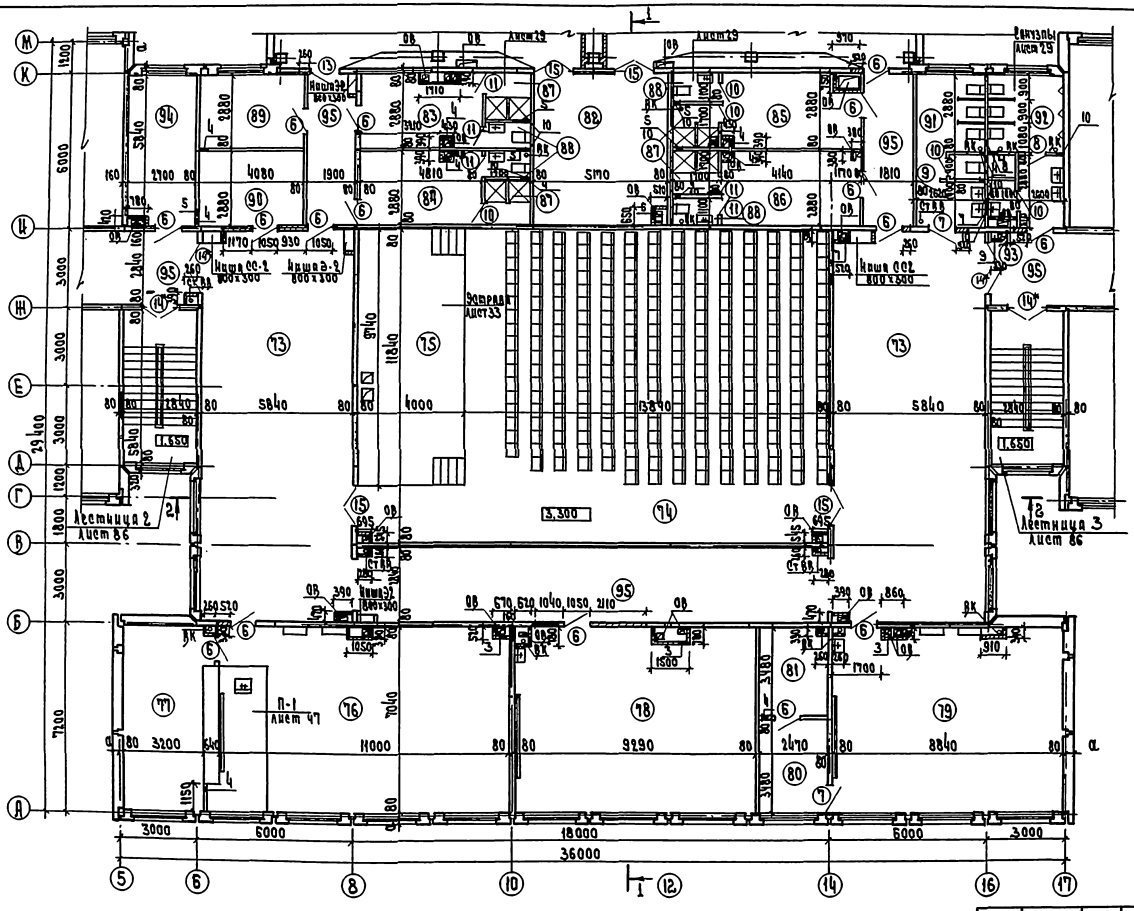

Экспликация помещений

№ по плану	Наименование	Площадь м²
73	Рекреация	173,4
74	Актовый зал	172,23
75	Эстрада	39,00
76	Лаборатория физики	78,0
77	Лаборантская физика	26,4
78	Лаборатория астрономии	65,40
79	Военный кабинет	62,23
80	Лаборантская	8,60
81	Комната хранения оружия	8,60
82	Снарядная	30,19
83	Раздевальная для девочек	13,85
84	Раздевальная для мальчиков	13,85
85	Раздевальная для девочек	15,3
86	Раздевальная для мальчиков	15,3
87	Душевые	11,6
88	Санузлы при раздевальных	7,6
89	Комната инструктора	11,8
90	Инвентарная актового зала	11,8
91	Санузел для девочек	14,9
92	Санузел для мальчиков	13,06
93	Помещение уборочного инвентаря	2,5
94	Лаборантская иностр. языка	15,76
95	Коридор	89,4

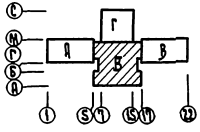

1. Данный лист см. совместно с листами 15, 17, 18.
2. Экспликация отверстий лист 15
3. Общие указания лист 11
4. Развертки стен актового зала лист 35.

Нач. м	Леонов		
Н. конт.	Кошина		
Гл. инж. м	Шурмухина		
ГАП	Чалчин		
ГИП	Елко		
Вед. арх.	Богданова		
Ст. арх.	Зиновкина		

Привязан

Инв. м

221-1-443.85 АС1

Школа на 33 класса /1251-1296 учащихся/

Зона Б. План 2 этажа

Стадия	Лист	Листов
Р	16	

ЦНИИЭП

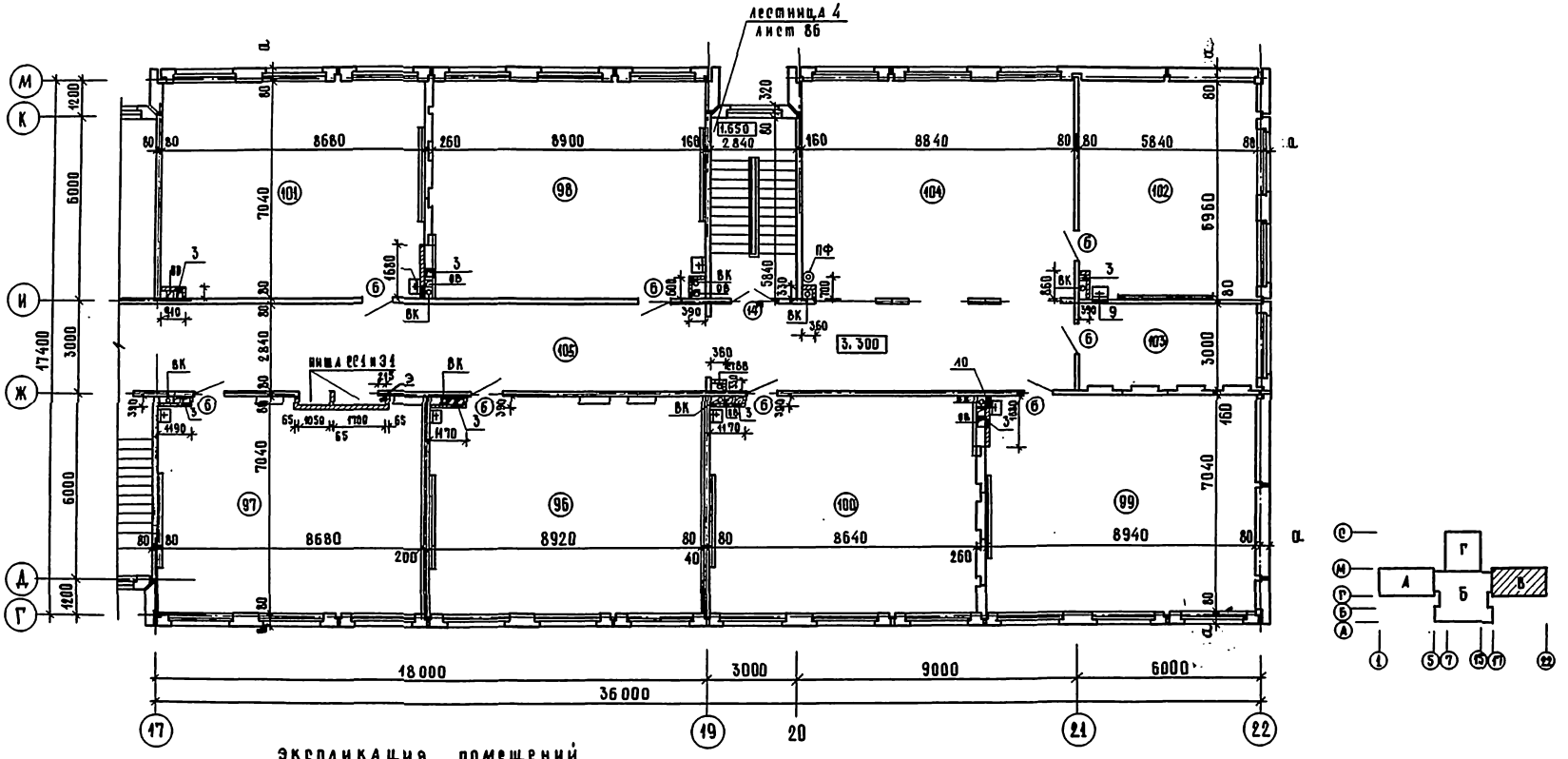

Экспликация помещений

Номер по плану	Наименование	Площадь м²	Номер по плану	Наименование	Площадь м²
96	Кабинет родного языка	62,80	101	Кабинет черчения изоискусства	61,20
97	Кабинет родного языка	61,20	102	Лингафонный кабинет	40,64
98	Кабинет родного языка	62,60	103	Лаборантская	17,52
99	Кабинет литературы	63,00	104	Рекреация	86,28
100	Кабинет литературы	60,83	105	Коридор	51,12

1. Лист см. совместно с листом 15, 16, 18
2. Общие указания см. лист 11
3. Экспликацию отверстий см. лист 15

Нач. маст.	Леонов		
Н. контр.	Ношина		
Гл. инж. м.	Шурмухина		
ГАП	Чвалун		
ГИП	Евко		
Вед. арх.	Богданова		
Ст. арх.	Зиновкина		

Привязан:

Инв. №

221-1-443.85 АС1

Школа на 33 класса (1251 - 1296 учащихся)

Зона В. План 2 этажа.

Стадия	Лист	Листов
Р	17	

ЦНИИЭП торгово-бытовых зданий и туристских комплексов

Копировал

Формат А2

ГИП	ВК	Шурмухина	
Рук. гр.	ОВ	Киселева	
ГИП	ЭО	Шигалаков	

Инв. № подл. | Подпись и дата | Взам. инв. №

Ал. I

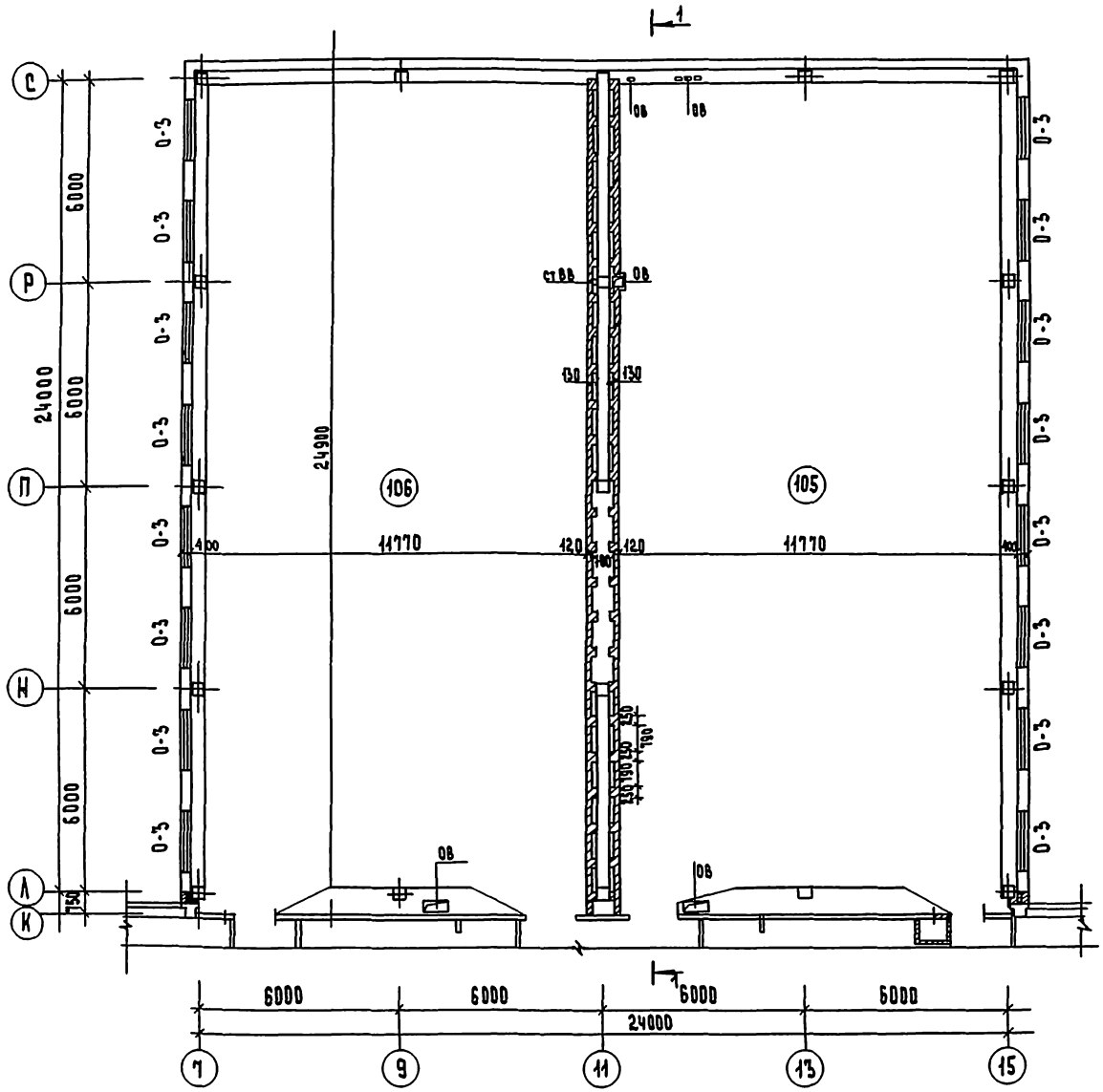

Экспликация помещений

N по плану	Наименование помещений	Площадь м²
105	Спортзал	293.07
106	Спортзал	293.07

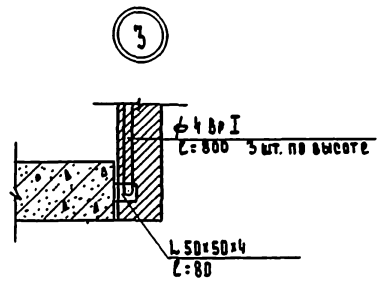

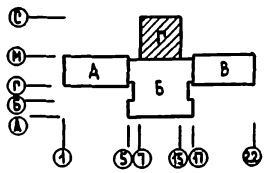

1. Данный лист см. совместно с листами 14,15,16,17
2. Общие указания лист 11.

Нач. м.	Леонов		
Н. контр.	Ношина		
Гл. инж. м.	Шурмухина		
ГАП	Чвалун		
ГИП	Евко		
Вед. арх.	Богданова		
Ст. техн.	Малахова		

221-1-443. 85 АС1

Школа на 33 класса /1251-1296 учащихся/

Зона Г. План 2 этажа

Стадия	Лист	Листов
Р	18	

ЦНИИЭП

Привязан

Инв. №

Инв. № подл. | Подпись и дата | Взам. инв. №

Рук. гр. ОВ | Кисолева

Гип. Э. | Ширшаков

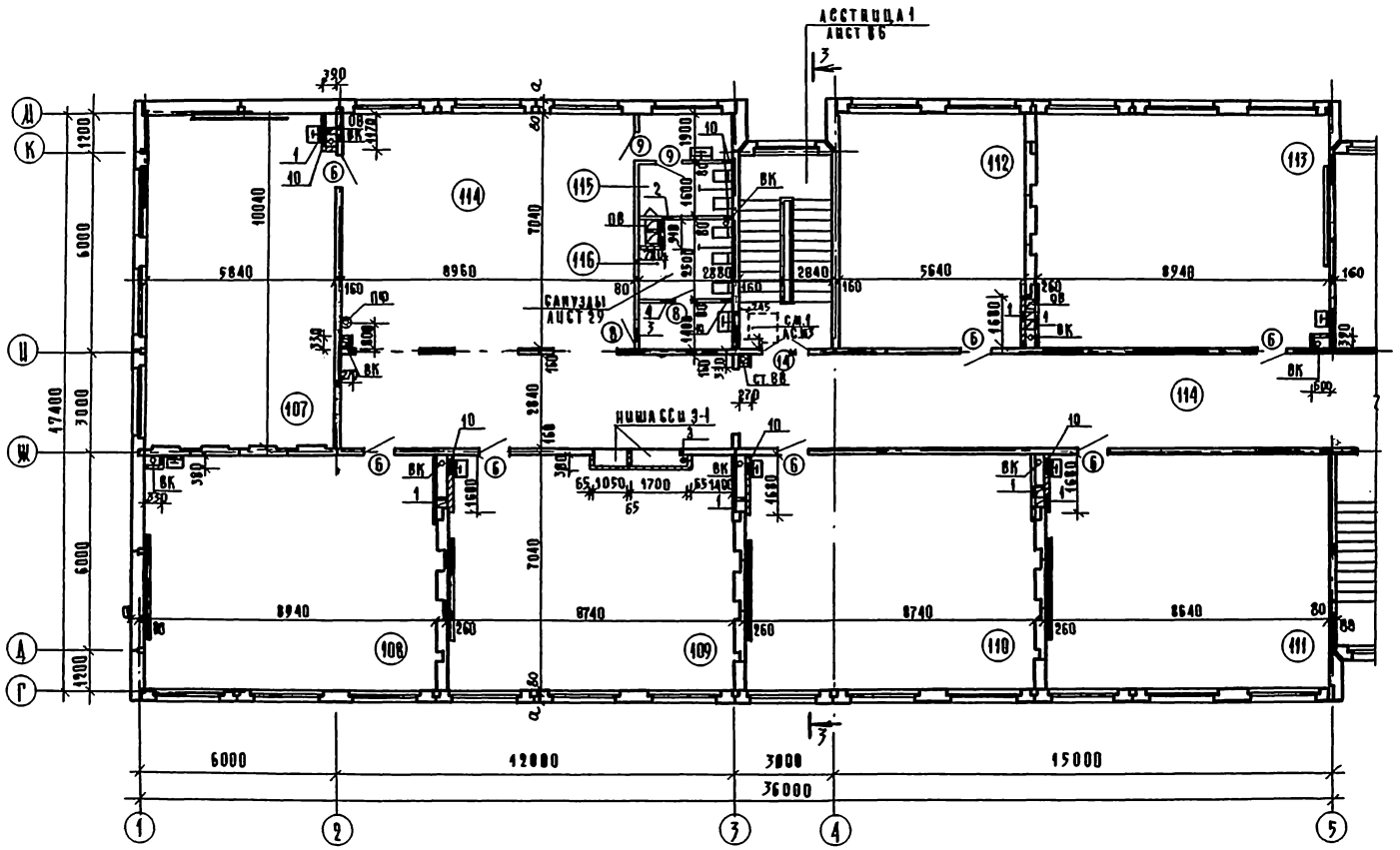

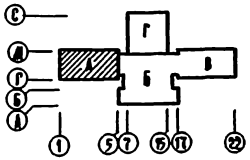

Экспликация помещений

Номер по плану	Наименование	Площадь м²
107	2 класс	58,52
108	2 класс	62,94
109	3 класс	61,53
110	3 класс	61,53
111	3 класс	60,83
112	Пионерская	39,71
113	Кабинет обществоведения	62,94
114	Рекреация	148,0
115	Санузел для мальчиков	8,4
116	Санузел для девочек	11,2

Экспликация отверстий

Тип отв.	Размеры в мм l	Размеры в мм h	Отм. низа	Назначение	Тип отв.	Размеры в мм l	Размеры в мм h	Отм. низа	Назначение
1	280	400	9.100	вентиляция	7	680	440	9.000	вентиляция
2	280	300	9.300		8	200	280	9.300	
3	440	440	9.100		9	150	150	9.400	
4	500	350	9.100		10	300	250	6.600	канализация
5	150	340	9.100		11	900	600	8,900	вентиляция
6	400	400	9.100						

Лист см. совместно с листами 20,21,22
Общие указания см. лист 11.

Нач. м.	Асонов		
Н. контр.	Ношина		
Гл. инж.	Шурмухина		
ГАП	Чвалун		
ГИП	Евко		
Вед. арх.	Богданова		
Ст. арх.	Зиновкина		

221-1-443.85 АС1

Школа на 33 класса (1251-1296 учащихся)

Зона А. План 3 этажа.

Стадия	Лист	Листов
Р	19	

ЦНИИЭП торгово-бытовых зданий и туристских комплексов

Привязан:

Инв. №

Инв. № подл. | Подпись и дата | Взам. инв. №

Гип. ВК | Рук. гр. ВВ | Гип. ЭО | Журавлева | Киселева | Ширшаков

Ал.I

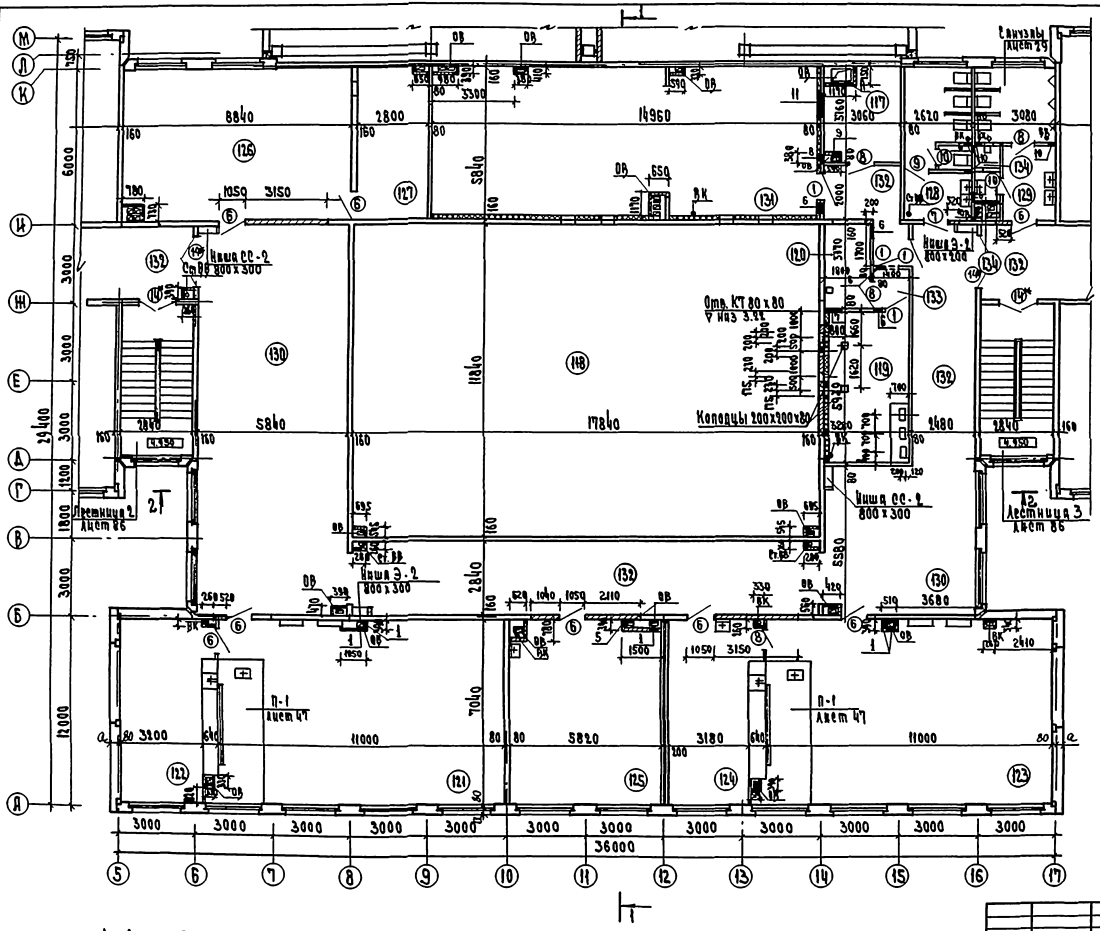

Экспликация помещений

Номер по плану	Наименование	Площадь м²
117	Радиоузел	11.50
118	Второй свет актового зала	–
119	Кинопроекционная	18.70
120	Перемоточная	6.12
121	Лаборатория биологии	78.01
122	Лаборантская биологии	26.4
123	Лаборатория химии	78.0
124	Лаборантская химии	26.4
125	Комната юннатов	40.9
126	Библиотека	51.6
127	Книгохранилище	16.35
128	Санузел для девочек	14.9
129	Санузел для мальчиков	13.06
130	Рекреация	119.3
131	Вентикамера	87.37
132	Коридор	99.2
133	Тамбур	2.27
134	Помещение уборочного инвентаря	2.5

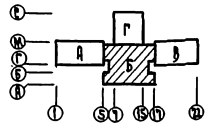

1. Данный лист см. совместно с листами 19, 21, 22.
2. Экспликация отверстий лист 19.
3. Общие указания лист 11.

Инв. № подл.	Подп. и дата	Взам. инв. №	
Инв. №			
Рук. мас.	Леонов		
Н. контр.	Ношина		
Гл. вн. м.	Чурмухина		
Гл. п.	Чалаун		
Гл. п.	Елко		
Вед. арх.	Богданова		
Ст. техн.	Малахова		

221-1-443.85 АС1

Школа на 33 класса 1251-1296 учащихся

Зона Б План 3 этажа

Стадия	Лист	Листов
Р	20	

ЦНИИЭП

Ал. I

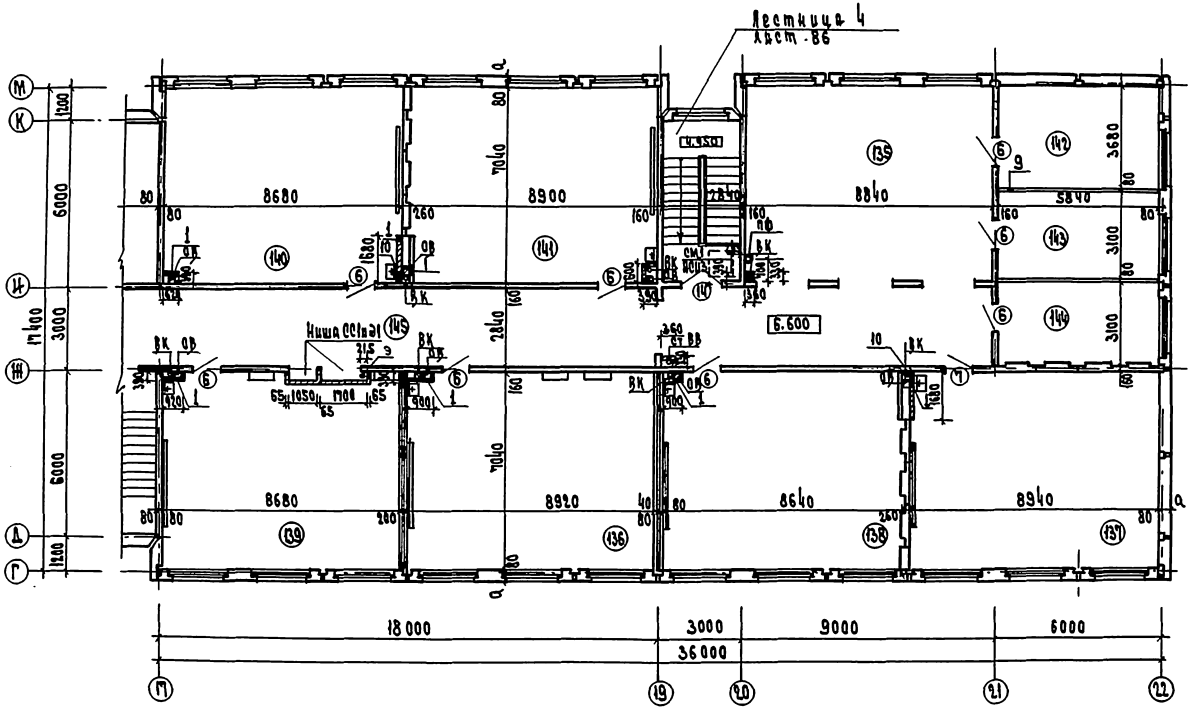

Экспликация помещений

Номер по плану	Наименование	Площадь м²
135	Рекреация	96.2
136	Кабинет математики	62.80
137	Кабинет математики	63.0
138	Кабинет математики	60.83
139	Кабинет математики	61.20
140	Кабинет истории	61.20
141	Кабинет географии	62.60
142	Лаборантская	21.50
143	Лаборантская	18.10
144	Кабинет зам. директора	18.10
145	Коридор	51.1

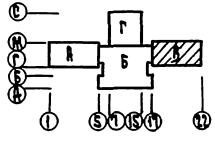

1. Лист совместно с листами 19,20,22
2. Общие указания см. лист 11
3. Экспликация отверстий см. лист 19.

Рук. мас.	Леонов		
Н. контр.	Ашмина		
Гл. ин. п.	Петрочкина		
ГАП	Чалдаев		
ГИП	Елко		
Нач. отд.	Богданова		
Ст. арх.	Зиновьева		

Привязан

Инв. N

221-1-443.85 АС1

Школа на 33 классн. / 1251-1296 учащихся

Зона В. План 3 этажа

Стадия	Лист	Листов
Р	21	

ЦНИИЭП торгово-бытовых зданий и учреждений культурного обслуживания

Инв. N подл. | Подп. и дата | Взам. инв. N

Гл. ин. п. Петрочкина | Гл. ин. п. Ковалева | Гл. ин. п. Шершакова

Ал.I

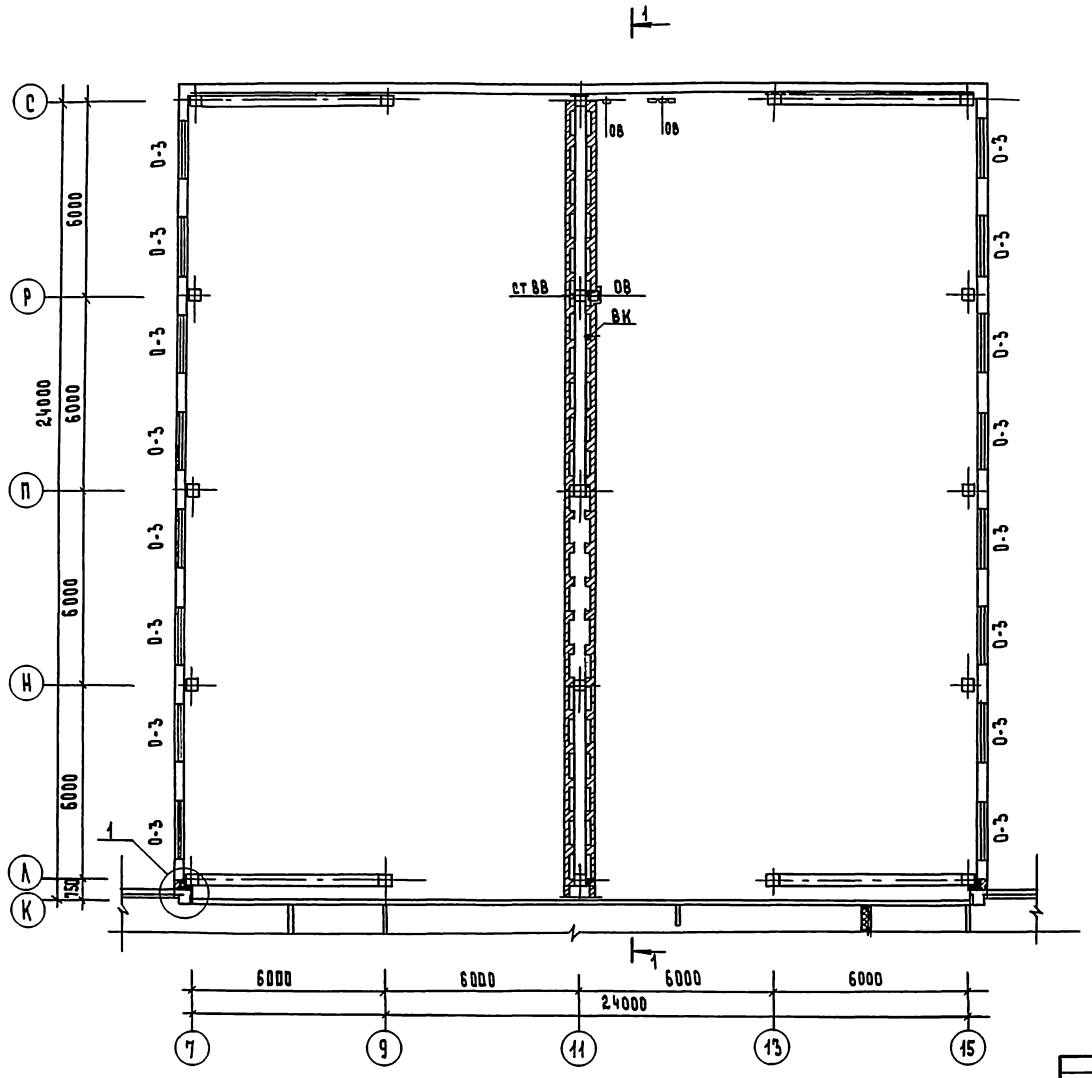

1. Данный лист см. совместно с листами 19,20,21
2. Общие указания лист 11.

Экспликация помещений

N по плану	Наименование помещений	Площадь м²
105	Спортзал - второй свет	—
106	Спортзал - второй свет	—

Узел крепления кирпичной стены к плитам покрытия спортзала см. сечение 5-5 лист 24

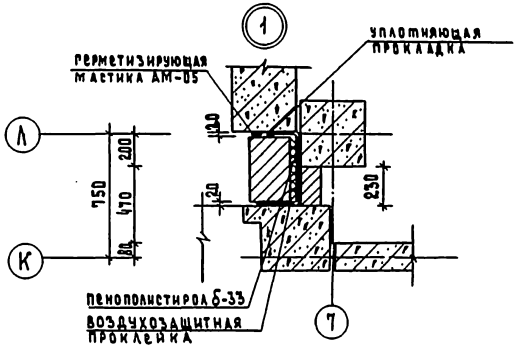

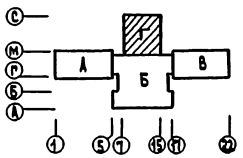

Нач. м.	Леонов		
Н. контр.	Ношина		
Гл. инж. м.	Шурмухина		
ГАП	Чвалун		
ГИП	Евко		
Вед. арх.	Богданова		
Ст. инж.	Теплова		

221-1-443.85 АС1

Школа на 33 класса /1251-1296 учащихся/

Зона Г. План 3 этажа

Стадия	Лист	Листов
Р	22	

ЦНИИЭП торгово-бытовых зданий и туристских комплексов

Привязан

Инв. №

Инв. № подл. | Подпись и дата | Взам. инв. №

ГИП Б.К. | Рук. гр. ОВ | ГИП | Журавлева | Киселева | Ширшаков

Ал. 1

СПЕЦИФИКАЦИЯ ЭЛЕМЕНТОВ КРОВЛИ

МАРКА	ОБОЗНАЧЕНИЕ	НАИМЕНОВАНИЕ	КОЛ	МАССА ЕД. КГ	ПРИМЕЧ
ВШ.1	221.1-443.85 АС1-25	ВЕНТШАХТА ВШ-1	1		
ВШ.2	1.034.1-1 ВЫПУСК 3	ВЕНТШАХТА ВШ-2	30		
ВШ.3	221.1-443.85 АС1-25	ВЕНТШАХТА ВШ-3	10		
ВШ.4	АС1-25	ВЕНТШАХТА ВШ-4	7		
ВШ.5	АС1-25	ВЕНТШАХТА ВШ-5	5		
Р	2260.1 ВЫП 4	РАДИОСТОЙКА	1		
Т		ТЕЛЕСТОЙКА	1		
КВ	221.1-443.85 АС1-24	КРЫШНЫЙ ВЕНТИЛЯТОР	6		
	АС1-25	ВЫХОД НА КРОВЛЮ	2		
	ГОСТ 7118-78	ОЦИНКОВАННАЯ СТАЛЬ δ=0,8мм	1284	6.3	М2
ПТ	1.243.1-1-4	ПТ 8-11.9	15	198	

1. СЕЧЕНИЯ КРОВЛИ СМ. ЛИСТ 24, СЕЧЕНИЕ 3-3 СМ ЛИСТ 25
2. ВЕНТШАХТЫ СМ. ЛИСТ 25
3. ВЫХОД НА КРОВЛЮ СМ ЛИСТ 25
4. УСТАНОВКУ КРЫШНОГО ВЕНТИЛЯТОРА СМ. ЛИСТ 24
5. ВШ-3 ПЕРЕКРЫТЬ ЗОНТАМИ. СМ КОМПЛЕКТ ЧЕРТЕЖЕЙ ОВ
6. МАРКИРОВКУ ПАРАПЕТНЫХ ПАНЕЛЕЙ В ОСЯХ М-С, 7-15 СМ. РАЗВЕРТКИ НА ЛИСТЕ 63
7. КРЫШНЫЙ ВЕНТБЛОК ВШ-2 СМ. СЕР. 1.034.1-1 ВЫП. 3

УСЛОВНЫЕ ОБОЗНАЧЕНИЯ:

КВ — КРЫШНЫЙ ВЕНТИЛЯТОР

ВШ — ВЕНТШАХТА

ЛК — ВОДОСТОЧНАЯ ВОРОНКА

К — КАНАЛИЗАЦИОННЫЙ СТОЯК

Р — РАДИОСТОЙКА

Т — ТЕЛЕАНТЕНА

ГИП СС ШИШОВА

ГИП ВК ЖУРАВЛЕВА

РУК. ГР. ОВ КИСЕЛЕВА

ГИП ЭО ШУРМУЛОВ

НАЧ. М.	ЛЕОНОВ	
Н. КОНТР.	НОШИНА	
Г. ИНЖ.	ШУРМУЛИНА	
ГАП	ЧВАЛУН	
ГИП	ЕВКО	
ВСД. АРХ	БОГДАНОВА	
СТ. АРХ.	БАКИНОВА	

ПРИВЯЗАН:

ИНВ. №:

221-1-443.85 АС1

ШКОЛА НА 33 КЛАССА /1251-1296 УЧАЩИХСЯ/

СТАДИЯ	ЛИСТ	ЛИСТОВ
Р	23	

ПЛАН КРОВЛИ. СХЕМА РАСПОЛОЖЕНИЯ ПАНЕЛЕЙ ПАРАПЕТА

ЦНИИЭП торгово-бытовых зданий и туристских комплексов

ИНВ. N ПОДЛ. | ПОДПИСЬ И ДАТА | ВЗАМ. ИНВ. N

1-1

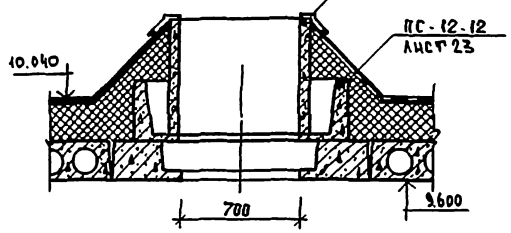

2-2

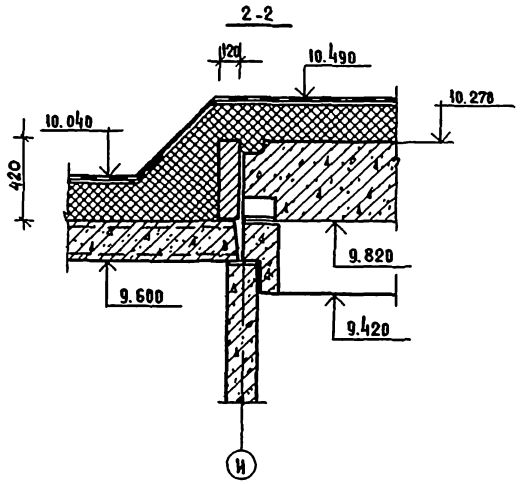

8-8

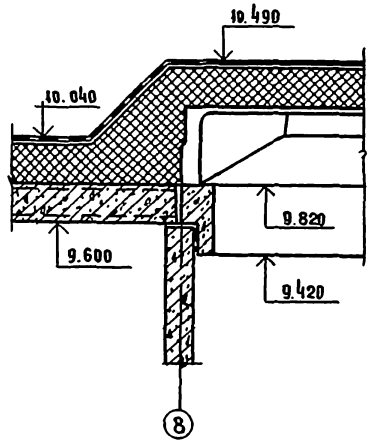

4-4

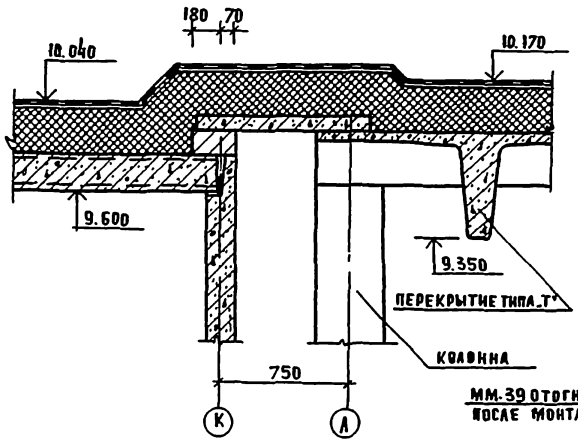

5-5

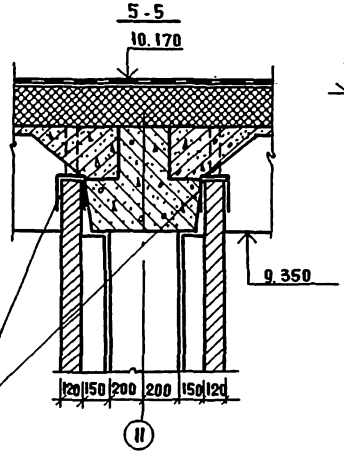

6-6

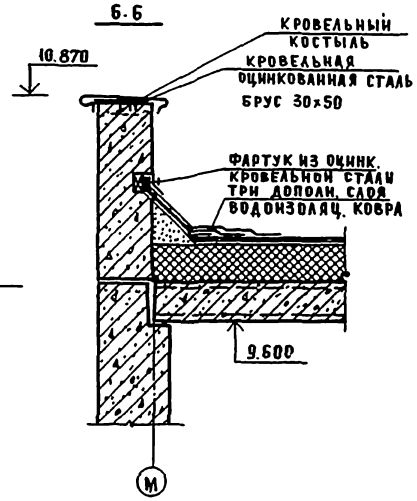

7-7

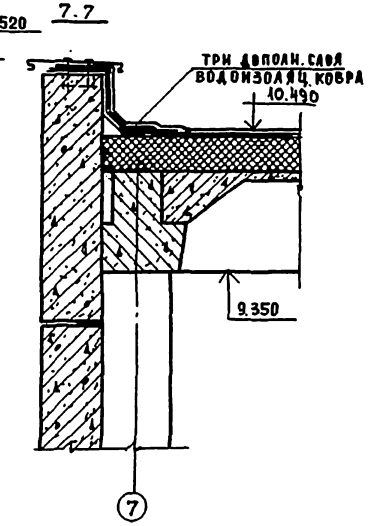

			221-1-443.85-АС1
Нач. м.	Леонов		
Н.контр.	Новина		Школа на 33 класса (1251-1296 учащихся)
Гл. инж. м	Муратулина		
ГАП	Чвалун		Сечения по кровле
ГИП	Евко		
Вед. арх.	Богданова		
Ст. арх.	Бакирова		

Стадия	Лист	Листов
Р	24	

ЦНИИЭП

Привязан:

Инв. №

Инв. № подл. | Подпись и дата | Взам. инв. №

ВЫХОД НА КРОВЛЮ

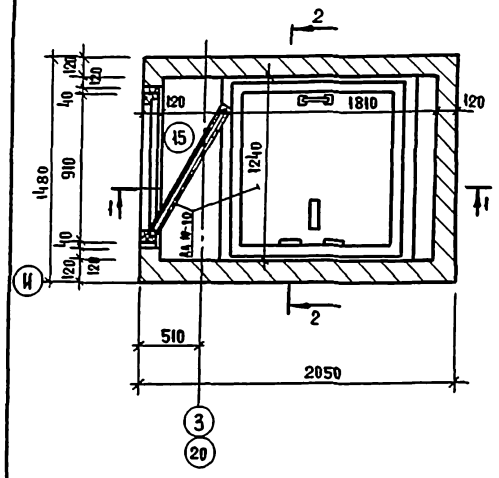

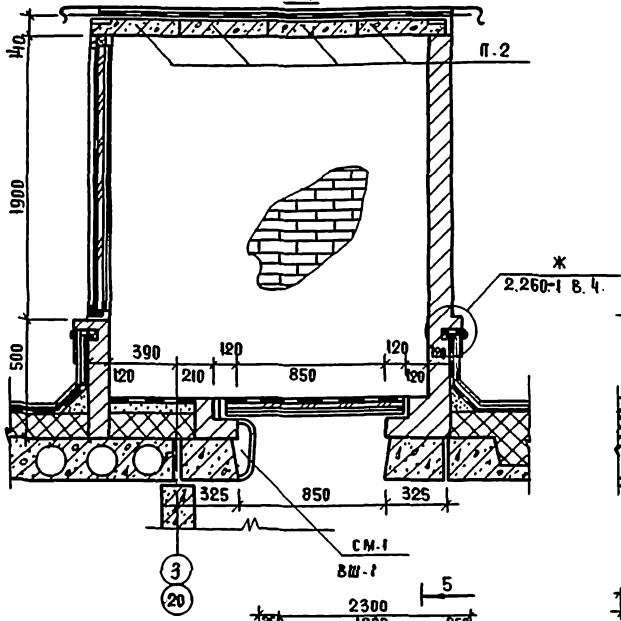

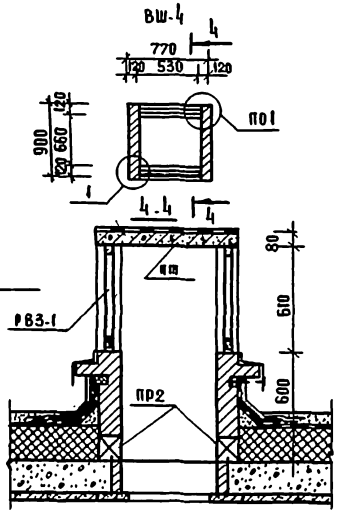

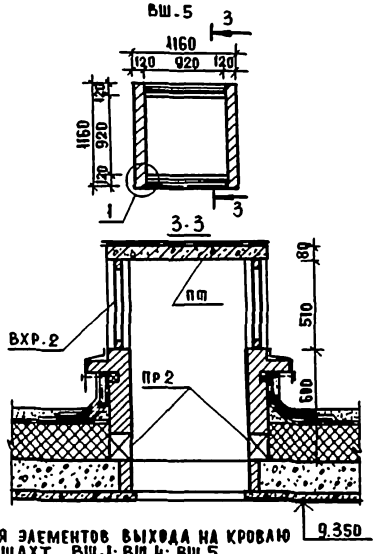

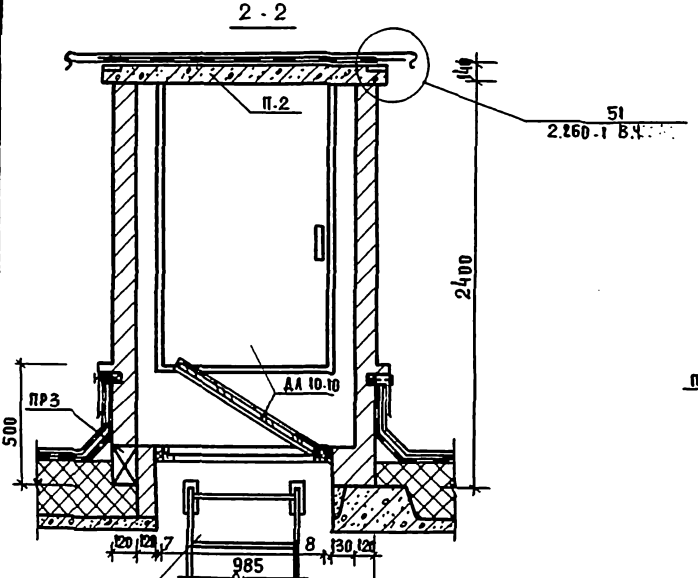

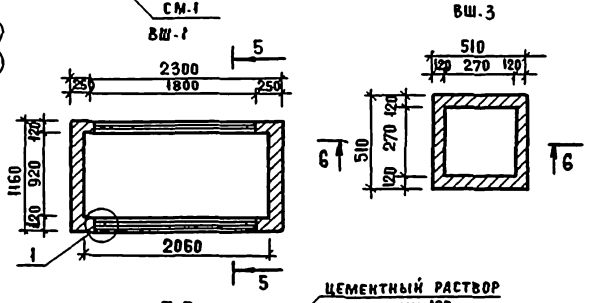

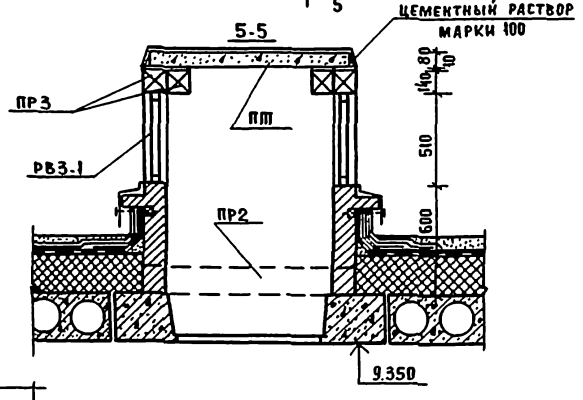

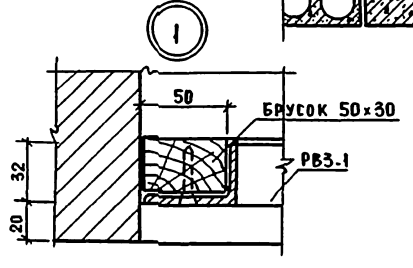

СПЕЦИФИКАЦИЯ ЭЛЕМЕНТОВ ВЫХОДА НА КРОВЛЮ И ВЕНТШАХТ ВШ-1; ВШ-4; ВШ-5.

МАРКА ПОЗ	ОБОЗНАЧЕНИЕ	НАИМЕНОВАНИЕ	КОЛ. ШТ.	МАССА ЕД. КГ	ПРИМЕЧАНИЕ
		ВЫХОД НА КРОВЛЮ 2 ШТ			
СМ-1	221-1-443.85 АС.ВЗ. 17	СМ-1	1		
ПР3	1.138-10 ВЫП.1	1ПР8-18.12.22У	1	125	
П-2	1.138-10 ВЫП.2	2ПР6-16.51.14	4	300	ДЕТАЛИ ВНИЗ
		ВШ-1 1 ШТ			
ПР2	1.138-10 ВЫП.1	1ПР2-15.12.14	2	75	
РВ3-1	1.279.9-2	РВ3-1	6	6.7	
ПР-3	1.138-10 ВЫП.1	1ПР3-22.12.14	4	100	
П.Т	1.243.1-4	ПТ25.11.9	3	198	
		ВШ-4. 7 ШТ			
РВ3-1	1.279.9-2	РВ3-1	2	6.7	
ПР2	1.138-10 ВЫП.1	1ПР2-15.12.14	2	75	
ПТ	1.243.1-4	ПТ12.5.11.9	1	198	
		ВШ-5 5 ШТ			
ВХР-2	1.279.9-2	ВХР-2	2	10.0	
ПТ	1.243.1-4	ПТ 12.5.11.9	1	198	
ПР2	1.138-10 ВЫП.1	1ПР2-15.12.14	2	75	

НАЧ.М.	ЛЕОНОВ	
Н.КОНТР.	НОШИНА	
ГЛ. ИНЖ.	ШУРЫГИНА	
ГАП	ЧВАЛУН	
ГИП	ЕВКО	
ВЕД.АРХ.	БОГДАНОВА	
СТ.АРХ.	БАКИНОВА	

ПРИВЯЗАН:

ИНВ. №

221-1-443.85 - АС1

ШКОЛА НА 33 КЛАССА /1251-1296 УЧАЩИХСЯ/

СТАДИЯ	ЛИСТ	ЛИСТОВ
Р	25	

ВЕНТШАХТЫ, ВЫХОД НА КРОВЛЮ

ЦНИИЭП ТОРГОВО-БЫТОВЫХ ЗДАНИЙ И ТУРИСТСКИХ КОМПЛЕКСОВ

ИНВ. № ПОДЛ. | ПОДПИСЬ И ДАТА | ВЗАМ. ИНВ. №

Ал. I

Фасад 1-22

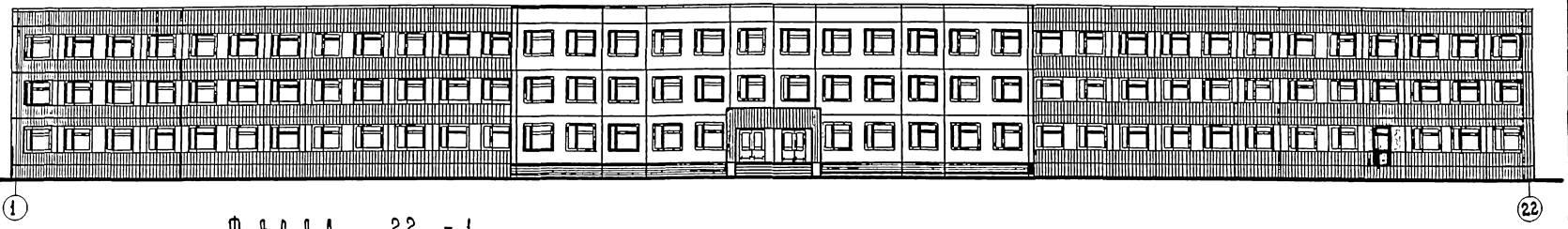

Фасад 22-1

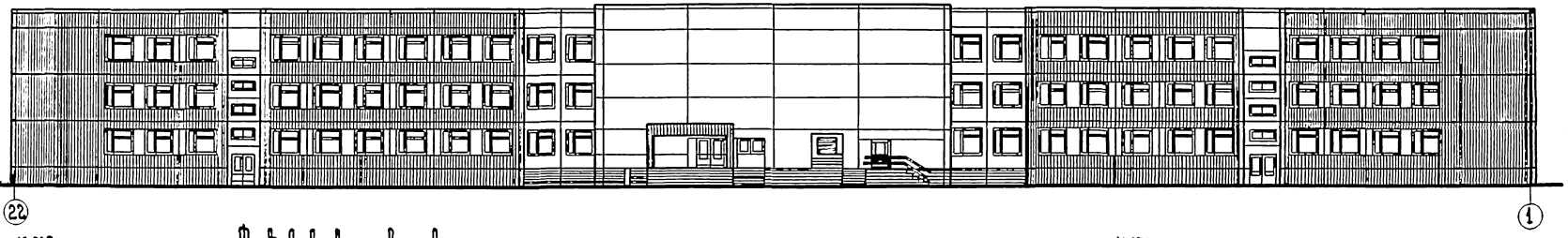

Фасад С-А

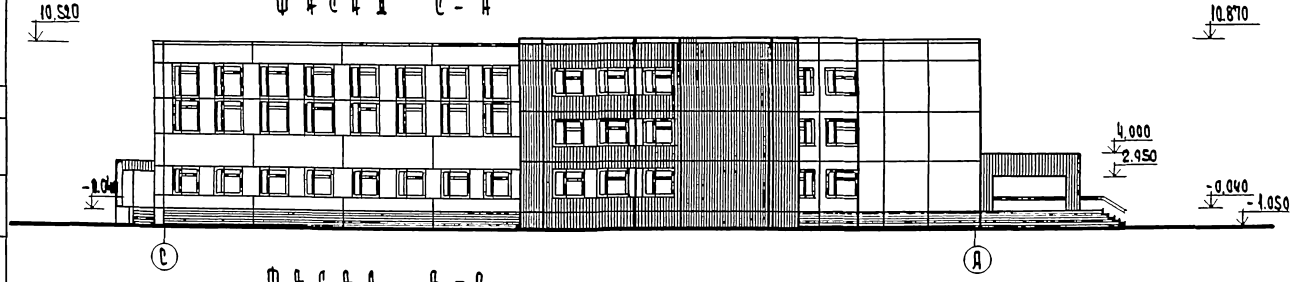

Условные обозначения

Покраска светлым тоном

Покраска темным тоном

Фасад А-С

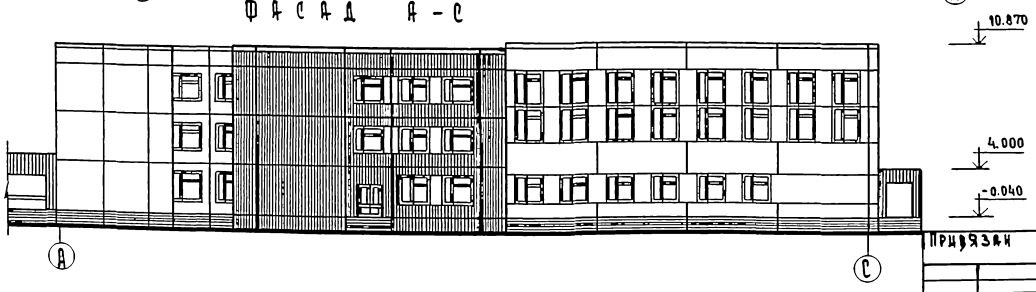

Инв. N подл. | Подп. и дата | Взам. инв. N

Привязан

Инв. N

Рук. мас.	Леонов	
Л. контр.	Кошина	
Гл. инж. м.	Шурмухина	
ГАП	Чалун	
ГИП	Елко	
Вед. арх.	Богданова	
Рук. гр.	Тимофеева	

221-1-443.85-АС1

Школа на 33 класса /12S1-1296 учащихся/

Фасады

Стадия	Лист	Листов
Р	26	

ЦНИИЭП

Ал I

Ф А С А Д 1 - 22

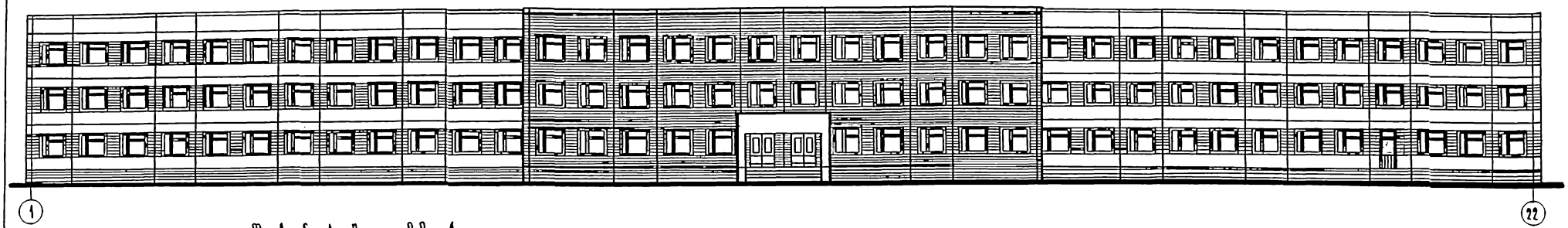

Ф А С А Д 22 - 1

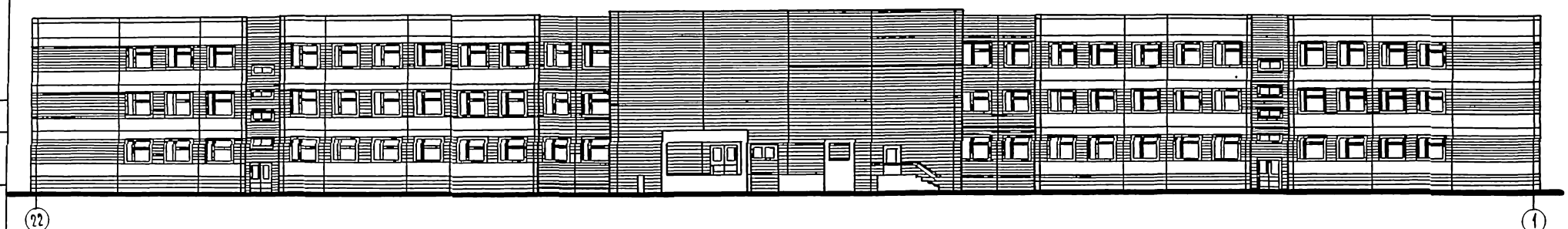

Ф А С А Д С - А

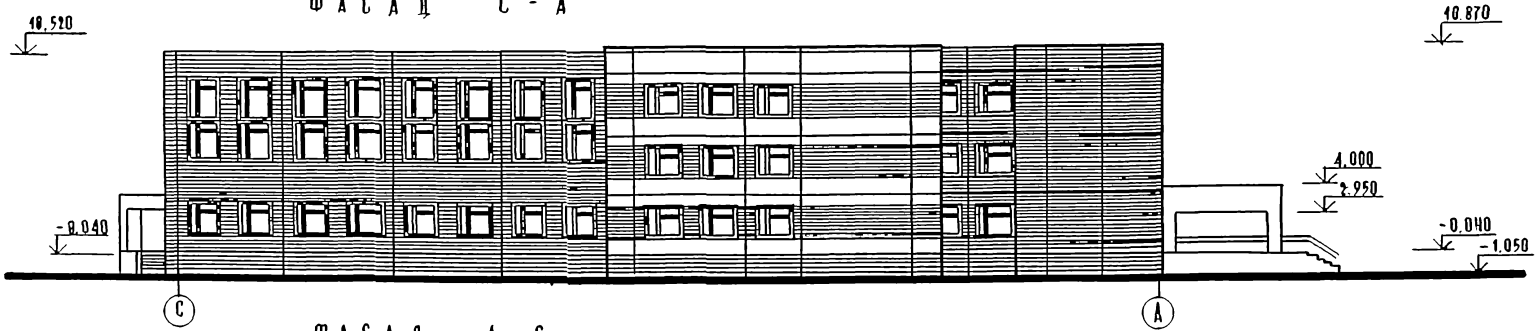

Ф А С А Д А - С

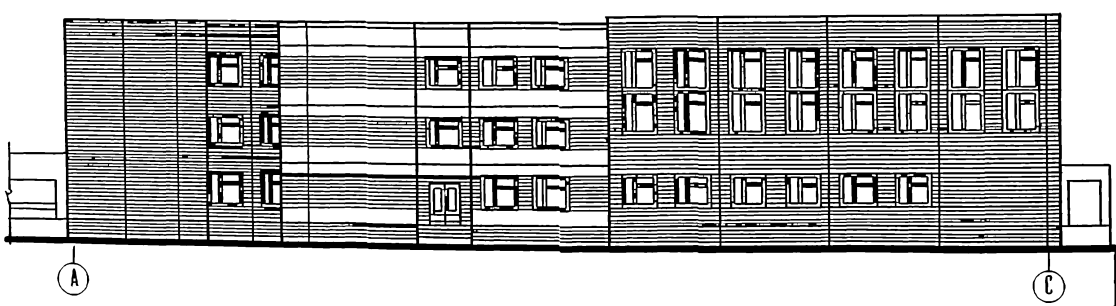

УСЛОВНЫЕ ОБОЗНАЧЕНИЯ

- ПОКРАСКА СВЕТЛЫМ ТОНОМ
- ПОКРАСКА ТЕМНЫМ ТОНОМ

Инв. № подл. | Подпись и дата | Взам. инв. №

Привязан:

Инв. №

Нач. Д.	Леонов	
Н. контр.	Чешина	
Гл. инж.	Штрмухина	
ГАП	Чвалун	
ГИП	Евко	
Вед. арх.	Богданова	
Рук. гр.	Тишфесов	

221-1-443.85-АС1

Школа на 33 класса (1951-1296 учащихся)

Вариант фасадов.

Стадия	Лист	Листов
Р	27	

ЦНИИЭП Сборно-блочных зданий и туристских комплексов

Ал.I

РАЗРЕЗ 1-1

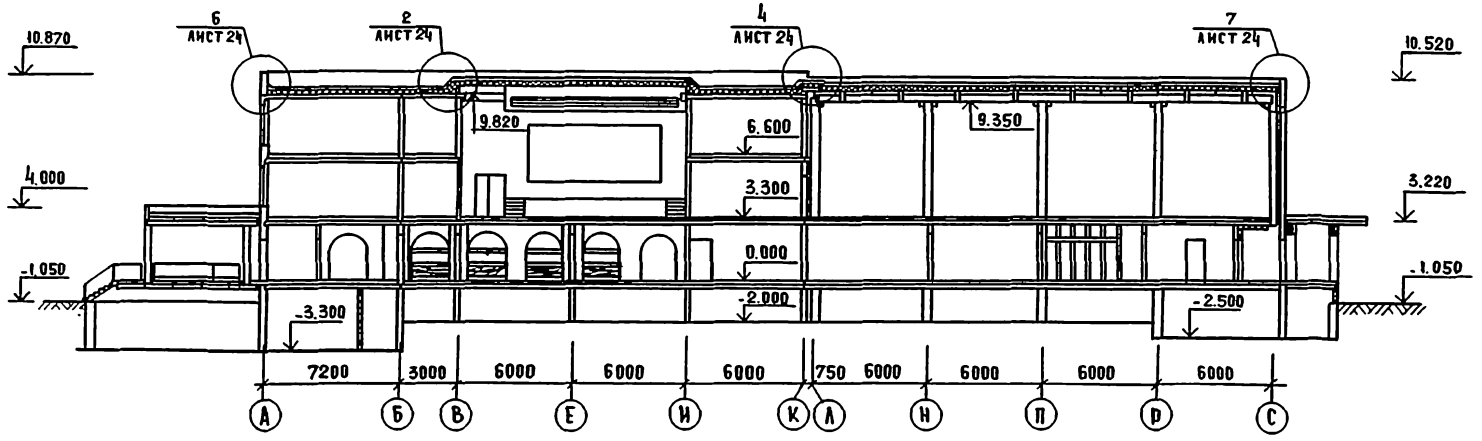

СЛОЙ ГРАВИЯ НА АНТИСЕПТИРОВАННОЙ БИТУМНОЙ МАСТИКЕ	- 10 мм
4 СЛОЯ АНТИСЕПТИРОВАННОГО РУБЕРОИДА МАРКИ РМД-350 (ТУ-21-27-28-71-	
НА АНТИСЕПТИРОВАННОЙ БИТУМНОЙ МАСТИКЕ	20 мм
ЦЕМЕНТНО - ПЕСЧАНАЯ СТЯЖКА ИЗ РАСТВОРА М50 ПО ПЕРГАМИНУ	- 15 мм
ПЛИТЫ ИЗ ЯЧЕИСТОГО БЕТОНА Х - 400 КГС/М³ / ОБЩИЕ ДАННЫЕ, ТАБЛИЦА Н7/	
ПАРОИЗОЛЯЦИЯ - 1 СЛОЙ РУБЕРОИДА НА ГОРЯЧЕМ БИТУМЕ	- 5 мм
ЖЕЛЕЗОБЕТОННАЯ ПЛИТА	-220мм

РАЗРЕЗ 2-2

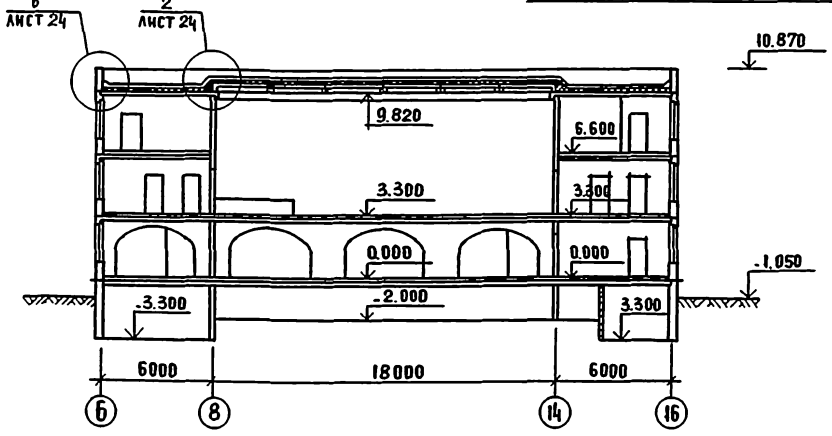

РАЗРЕЗ 3-3

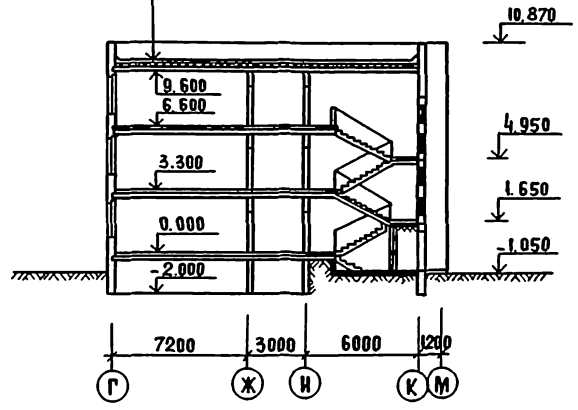

НАЧ. М	ЛЕОНОВ		221-1-443.85-АС1	
Н.КОНТР.	НОШИНА			
ГЛ.ИНЖ.	ШУРМУХИН		ШКОЛА НА 33 КЛАССА (1251-1296 УЧАЩИХСЯ)	СТАДИЯ Р / ЛИСТ 28 / ЛИСТОВ
ГАП	ЧВАЛУН			
ГИП	ЕВКО		РАЗРЕЗЫ	ЦНИИЭП ТОРГОВО-БЫТОВЫХ ЗДАНИЙ И ТУРИСТСКИХ КОМПЛЕКСОВ
ВЕД.АРХ.	БОГДАНОВА			
СТ.АРХ.	ЗИНОВКИНА			

ПРИВЯЗАН:

ИНВ. N

ИНВ. N ПОДЛ. | ПОДПИСЬ И ДАТА | ВЗАМ. ИНВ. N

Зона „А". С/у на отм. +3.30 и +6.60

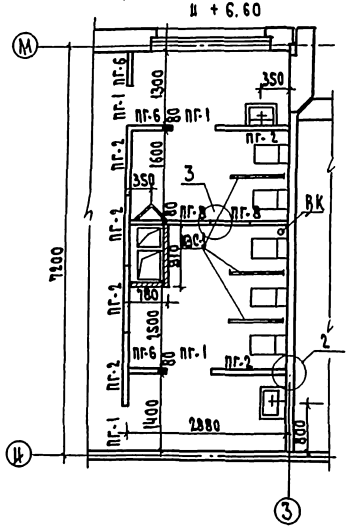

Зона „Б" С/у на отм. +3.30

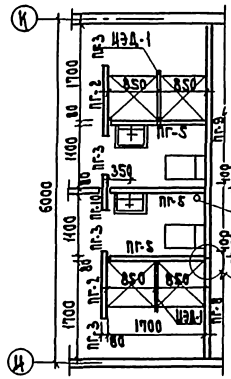

Зона „Б" С/у на отм. +3.30

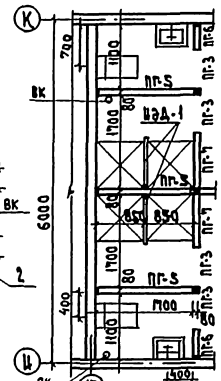

Зона „Б" С/у на отм. ±0.00, +3.30, +6.60

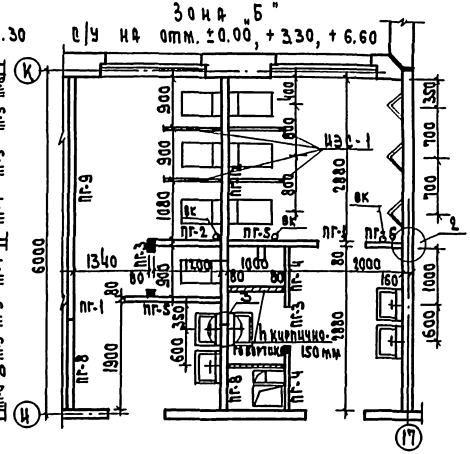

Установка экрана душа ИЭД-1

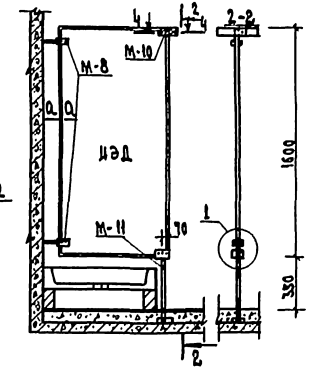

Зона „А" С/у на отм. ±0.00

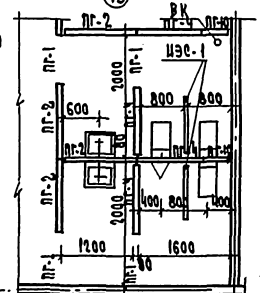

Зона Б. С/у на отм. ±0.00

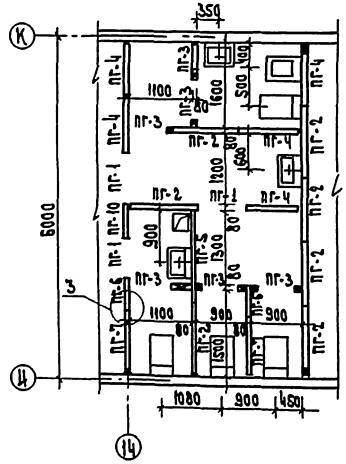

Установка экрана санузла ИЭС-1

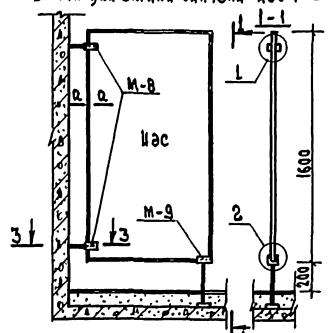

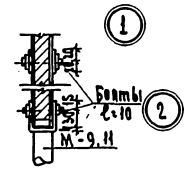

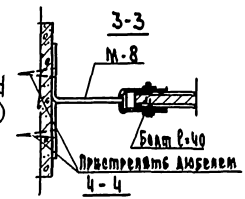

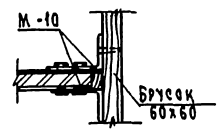

Спецификация элементов ИЭС-1 и ИЭД-1

Марка поз.	Обозначение	Наименование	Кол-во	Масса ед.кг	Примечание
		ИЭС-1			
ИЭС	ГОСТ 11842-76	ДСП δ=19мм			1.36м²
1	ГОСТ 9590-76	Пластик бум.-слоистый			2.72м²
2	ГОСТ 2695-71	Рейка 10×22 мм			0.001м³
М-8	221-1-443.85 АС.ИЗ.06	М-8	2	0.51	
М-9	АС.ИЗ.06	М-9	1	1.23	
		ИЭД-1			
ИЭД	ГОСТ 11842-76	ДСП δ=19мм			1.2м²
1	ГОСТ 9590-76	Пластик бум.-слоистый			2.4м²
2	ГОСТ 2695-71	Рейка 10×22 мм			0.001м³
М-8	221-1-443.85 АС.ИЗ.06	М-8	2	0.51	
М-10	АС.ИЗ.06	М-10	2	0.16	
М-11	АС.ИЗ.06	М-11	1	0.63	

Спецификацию перегородок см. лист 30.

221-1-443.85-АС1

Школа на 33 класса, 1281-1296 учащихся

Фрагменты планов санузлов. Установка экранов ИЭС-1, ИЭД-1

Стадия Р | Лист 29 | Листов

ЦНИИЭП

Привязан

Инв. №

Инв. № подл. | Подп. и дата | Взам. инв. №

Ал. I

Узлы крепления гипсобетонных перегородок

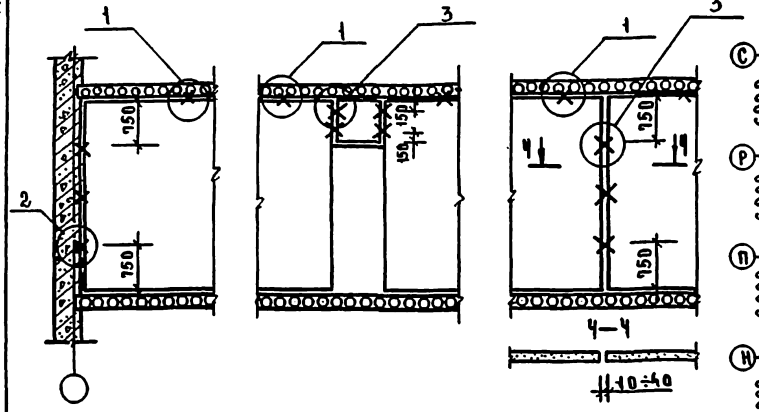

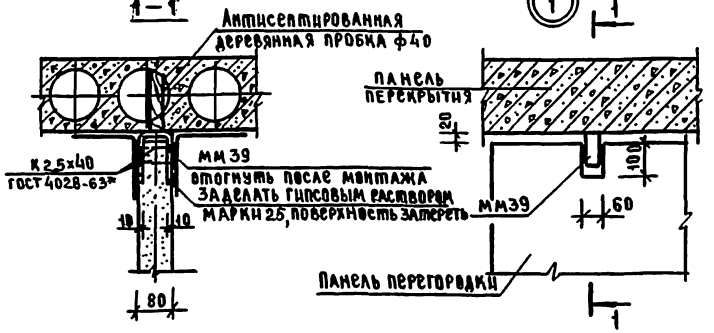

Зона Г. Схема расположения гипсобетонных перегородок на отм±0.000

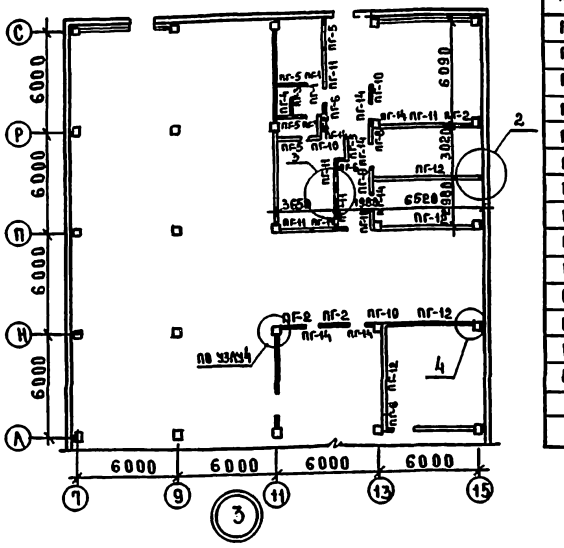

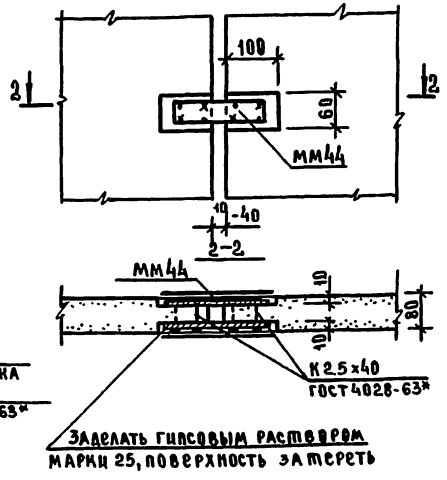

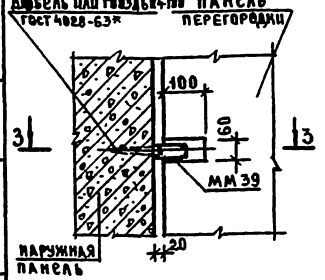

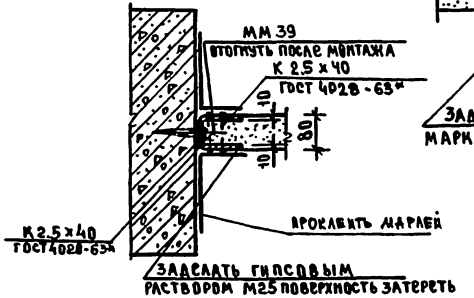

Спецификация гипсобетонных перегородок

Марка поз.	Обозначение	Наименование	Кол	Масса кг	Примечание
ПГ-1	1.231.9-7 вып.1	ПГ 9.9.8 - 5гц	29	75	
ПГ-2		ПГ 12.30.8-5гц	32	375	
ПГ-3		ПГ 7.9.8 - 5гц	22	65	
ПГ-4		ПГ 10.30.8 - 5гц	25	310	
ПГ-5		ПГ 17.30.8 - 5гц	21	535	
ПГ-6	1.231.9-7 вып. 2ч1,2	ПГ 4,7.30.8 - 5гц	22	145	
ПГ-7		ПГ 9.2.30.8-5гц	8	285	
ПГ-8		ПГ 14.2.30.8-5гц	31	440	
ПГ-9		ПГ 43.4.30.8-5гц	15	1360	
ПГ-10		ПГ 6,2.30.8-5гц	13	190	
ПГ-11		ПГ 20.3.30.8-5г	36	635	
ПГ-12		ПГ 55,6,30.8-5г	17	1745	
ПГ-13	1.231.9-7 вып 1	ПГ 10.9.8 - 5г	13	94	
ПГ-14		ПГ 13.9.8 - 5г	6	122	

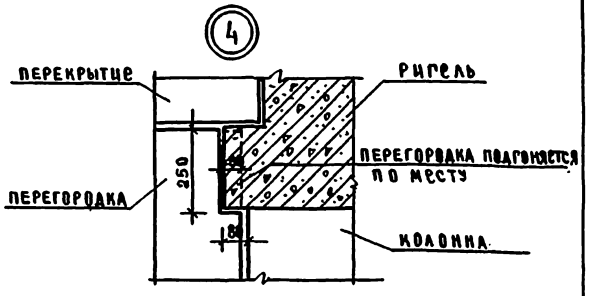

1. Данный лист см. совместно с листами 64,65,66
2. Перегородки примыкающие к колоннам подогнать по узлу 4

НАЧ.М.	ЛЕОНОВ		
Н.КОНТР.	ЦОШИНА		
ГЛ.ИНЖ.М.	ТУРМУХАНОВ		
ГАП	ЧВАЛУН		
ГИП	ЕВКО		
ВЕД.АРХ.	БОГДАНОВА		
РУК.ГР.	ТИМОФЕЕВ		

ПРИВЯЗАН

ИНВ.№

221 - 1 - 443.85 - ЯС1

ШКОЛА НА 33 КЛАССА (1251-1296 УЧАЩИХСЯ)

СТАДИЯ	ЛИСТ	ЛИСТОВ
Р	30	

СПЕЦИФИКАЦИЯ ГИПСОБЕТОННЫХ ПЕРЕГОРОДОК УЗЛЫ КРЕПЛЕНИЯ

ЦНИИЭП ТОРГОВО-БЫТОВЫХ ЗДАНИЙ И ТУРИСТСКИХ КОМПЛЕКСОВ

ИНВ.№ ПОДЛ. ПОДПИСЬ И ДАТА ВЗАМ. ИНВ.№

Ал. I

Вход 1

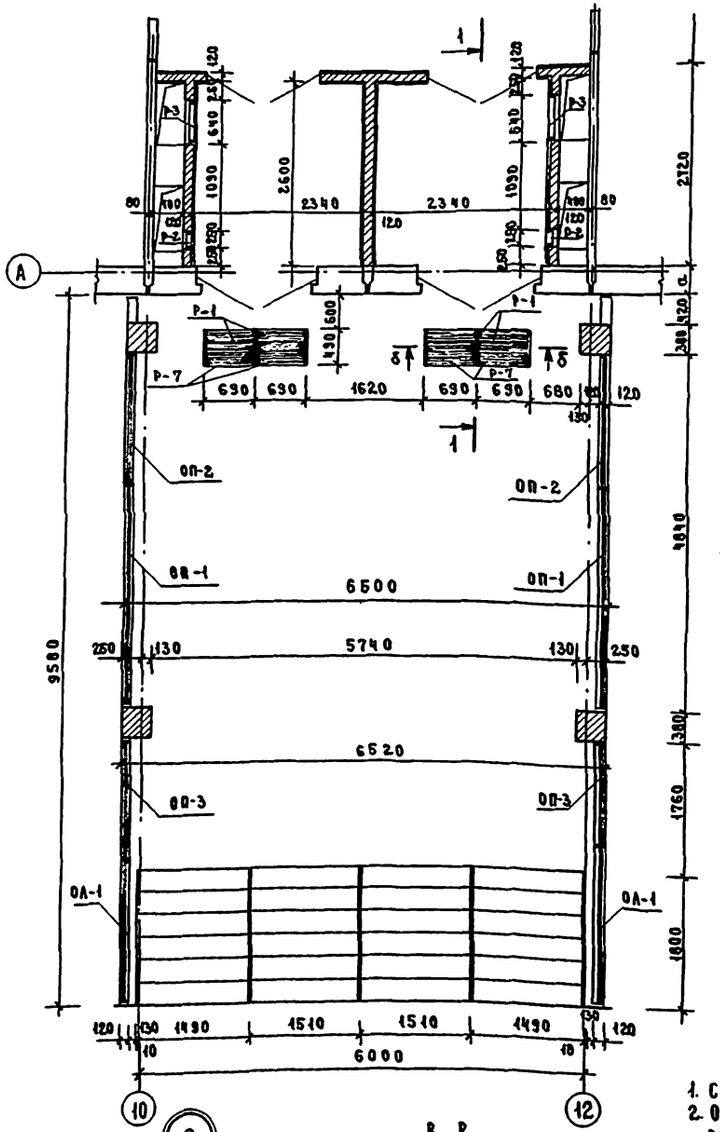

1-1

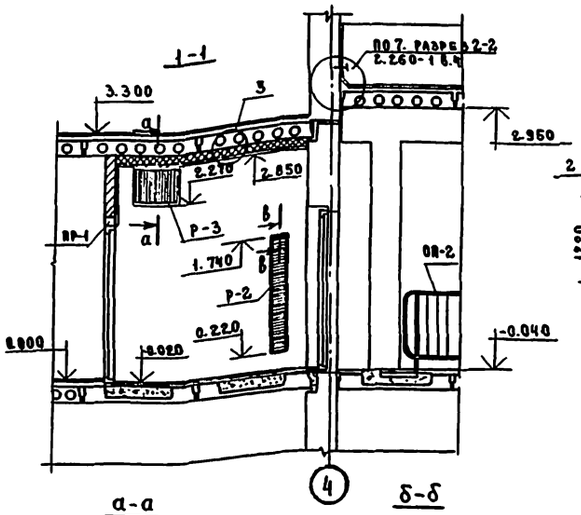

Входы 4, 2, 3, 5

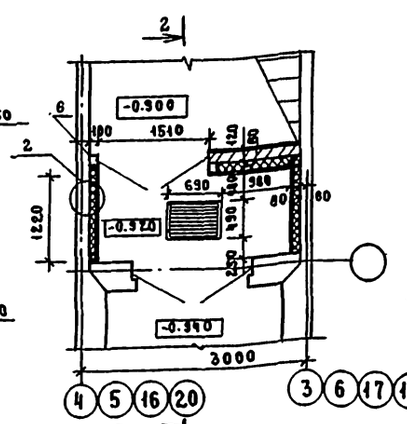

2-2

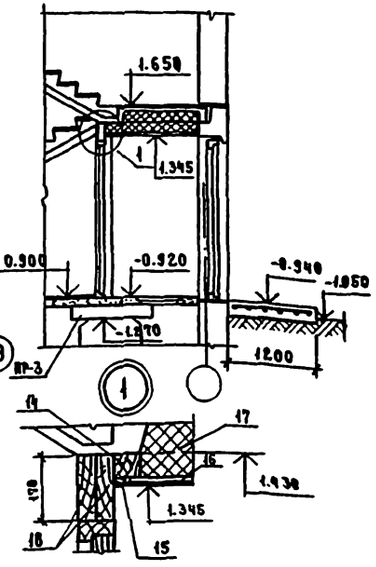

а-а

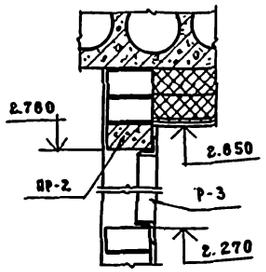

б-б

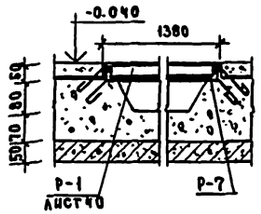

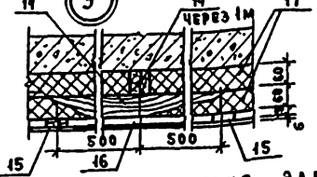

Спецификация элементов входов 1, 2, 3, 4, 5, 6

Поз. марка	Обозначение	Наименование	Кол-во	Масса ед. кг	Примечание
		Вход 1			
ПР-1	1.138-10 вып. 1	1ПР3-19.12.14	2	75	
ПР-2		1ПР1-10.12.6	2	25	
Р-7	221-1-443.85 АС1.32	Р-7	4	9.70	
1	ГОСТ 5781-82	ф12 АI ℓ=900 мм	4	0.80	
		Вход 9			
2	1.055.1-1 вып. 1	АС-11-17	9	110	
		Входы 2,3,4,5			
ПР-3	1.138-10 вып. 1	1ПР38-12.12.22У	8	75	

Вход 9

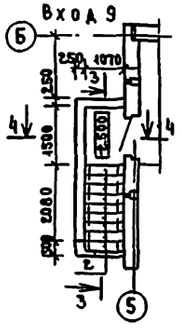

3-3

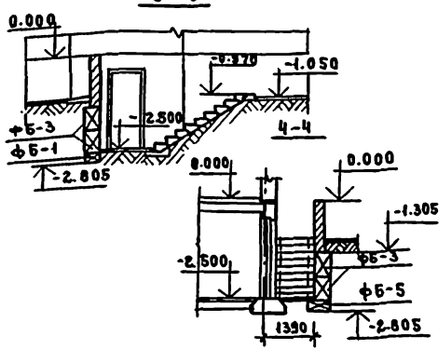

В-В

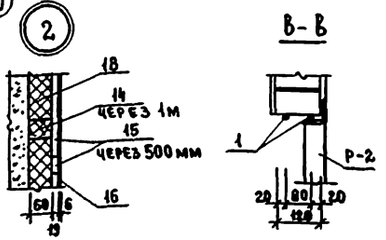

1. Спецификацию элементов утепления см. лист 32.
2. Ограждения лестниц ОП-1, ОП-2, ОП-3, ОА-1, конструкцию входа 1 см. лист 61.
3. Р-1 и Р-7 см. альбом IV.
4. Фундаментные блоки ФБ-1, ФБ-3, ФБ-5 см. спецификацию на листе 48.
5. Решетки Р-1 и Р-3 см. спецификацию лист 40.

Согласовано:

Инв.№ подл. | Подпись и дата | Взам.инв.№

Привязан:			
Инв. №			
Нач. м.1	Леонов		
Н. контр.	Ношина		
Гл. инж.	Шурыгина		
ГАП	Чвалун		
ГИП	Евко		
Ст. инж.	Сенина		
Ведущ.	Богданова		

221-1-443.85-АС1.

Школа на 33 класса (1251-1296 учащихся)

Входы 1, 2, 3, 4, 5, 9 Узлы утепления тамбуров

Стадия	Лист	Листов
Р	31	

ЦНИИЭП торгово-бытовых зданий и туристских комплексов

Формат А2

Ал.I

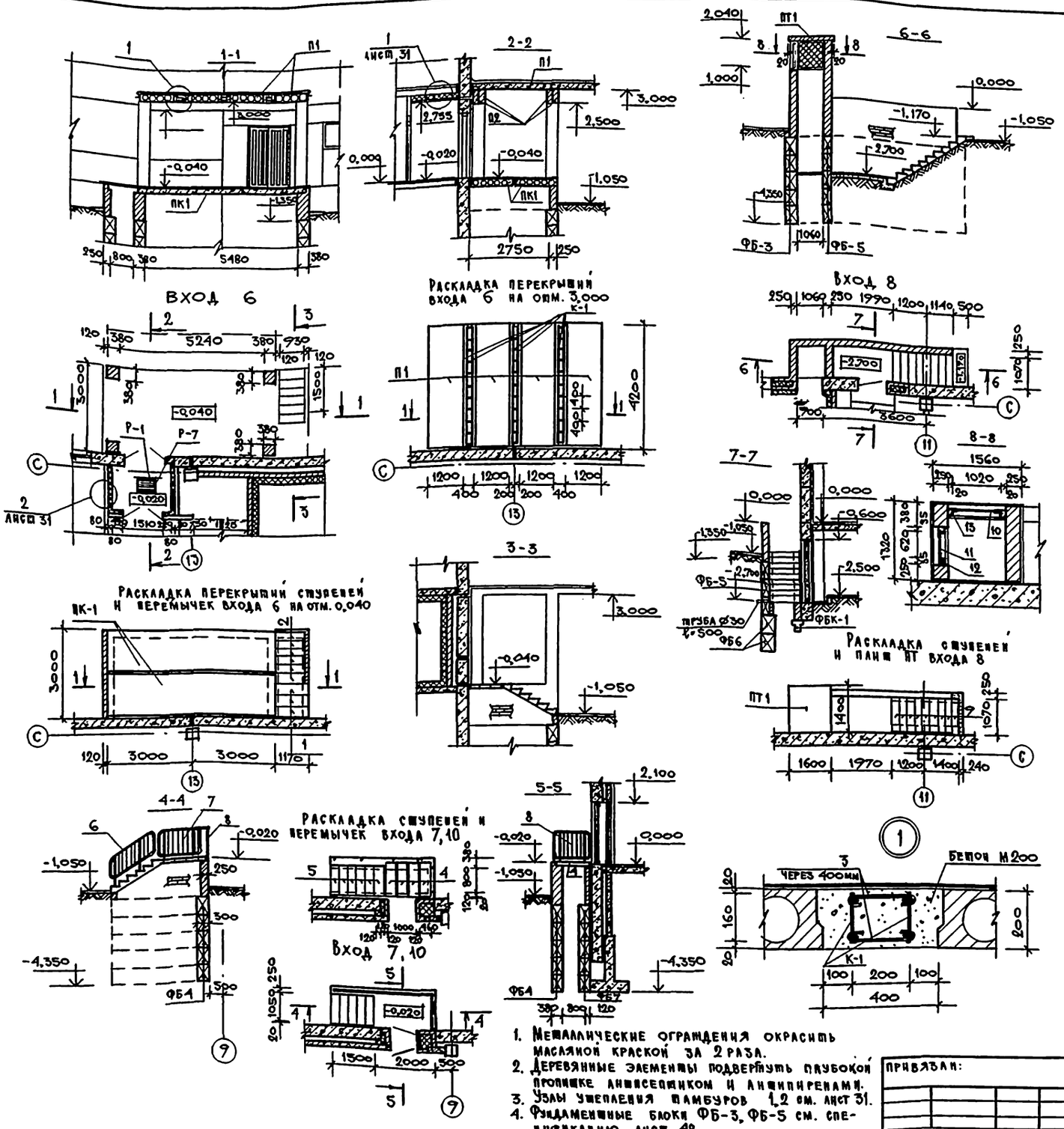

СПЕЦИФИКАЦИЯ ЭЛЕМЕНТОВ ВХОДОВ 6.7.8

ПОЗ. МАРКА	ОБОЗНАЧЕНИЕ	НАИМЕНОВАНИЕ	КОЛ-ВО	МАССА ЕД. КГ	ПРИМЕЧАНИЕ
		ВХОД 6			
ПК-1	1.090.1-1 вып. 5-1	ПК 60.15-6 АТ V Т	2.	2767	
П1	1. 141-1 вып. 60	П 42-12	4	1970	
К-1	221-1-443.85 АС.М.2	К-1	6		
1	1. 138-10 вып. 2	2ПР 72-14.38.22У	3	72	
2	1. 055. 1-1	ЛС 11-17	6	110	
П2	1. 225-2 вып. 11	П 40-60 п А IV	4	1500	
3	ГОСТ 5781-82	Ø6 АI ℓ=300	66	0,066	
Р-7	221-1-443.85-АС.03.02	Р-7	1	10,00	
		ВХОД 7,10			
4	1. 138-10 вып. 2	2 ПР 72-14.38.22У	8	72	
5	1. 055.1-1	ЛС 11-17	12	110,0	
6	1. 256-1	ОЛ-9-1	1	20,79	
7		ОПВ-15-1	1	19,38	
8		ОПВ-12-1	1	18,06	
		ВХОД 8			
9	1.055. 1-1	ЛС 11-17	9	110,0	
10	1. 279.9-2	ВХР-5	1	13,2	
11		ВХР-2	1	10,0	
12	ГОСТ 24454-80Е	ДОСКА 32×35	1,4		М
13		ДОСКА 32×20	3,5		М
Пт-1	1. 243. 1-4	ПТ 12.5-16.14	1	9,47	
		ЭЛЕМЕНТЫ УТЕПЛЕНИЯ			
		ТАМБУРОВ ВХОДОВ 1÷6			
14	ГОСТ 24454-80Е	ДОСКА 50×60	116		М
15		ДОСКА 19×50	169		М
16	ГОСТ 18124-75	АСБЕСТО-ЦЕМЕНТНЫЙ			
		ЛИСТ δ=6мм	75		$м^2$
17	ГОСТ 9573-82	ЖЕСТКИЕ МИНЕРАЛО-			
		ВАТНЫЕ ПЛИТЫ δ=60мм	7.7		$м^3$
18	ГОСТ 24454-80Е	ДОСКА 170×50	152		М
		ВХОД 11			
4	1. 138-10 вып. 2	2 ПР 72-14.38.22У	5	72	
5	1. 055.1-1	ЛС 11-17	12	110.0	

1. МЕТАЛЛИЧЕСКИЕ ОГРАЖДЕНИЯ ОКРАСИТЬ МАСЛЯНОЙ КРАСКОЙ ЗА 2 РАЗА.
2. ДЕРЕВЯННЫЕ ЭЛЕМЕНТЫ ПОДВЕРГНУТЬ ГЛУБОКОЙ ПРОПИТКЕ АНТИСЕПТИКОМ И АНТИПИРЕНАМИ.
3. УЗЛЫ УТЕПЛЕНИЯ ТАМБУРОВ 1,2 см. ЛИСТ 31.
4. ФУНДАМЕНТНЫЕ БЛОКИ ФБ-3, ФБ-5 см. СПЕЦИФИКАЦИЮ ЛИСТ 48.

ПРИВЯЗАН:

ИНВ. N

НАЧ. М1	ЛЕОНОВ	
Н. КОНТР.	ЯОШИНА	
ГЛ. ИНЖ. М1	ШУРМУХИНА	
ГАП	ЧВАЛУН	
ГИП	ЕВКО	
СТ. ИНЖ.	ТЕПЛОВА	
ВЕД. АРХ.	БОГДАНОВА	

221-1-443.85 -АС1

ШКОЛА НА 33 КЛАССА (1251-1296 УЧАЩИХСЯ)

СТАДИЯ	ЛИСТ	ЛИСТОВ
Р	32	

ВХОДЫ 6,7,8,10,11

ЦНИИЭП ТОРГОВО-БЫТОВЫХ ЗДАНИЙ И ТУРИСТСКИХ КОМПЛЕКТОВ

ИНВ. N ПОДЛ. | ПОДПИСЬ И ДАТА | ВЗАМ. ИНВ. N

Ал.I

ФАСАД ЭСТРАДЫ

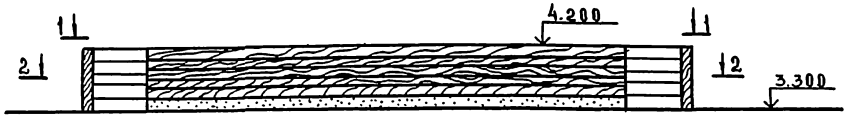

1–1

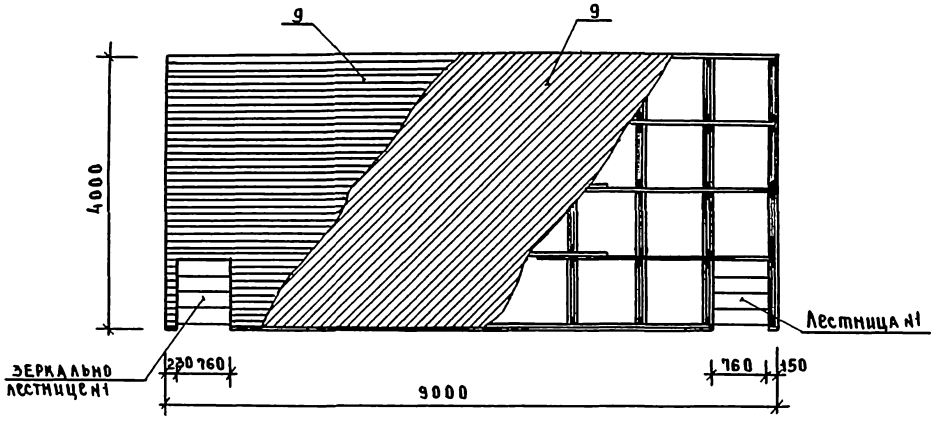

2–2

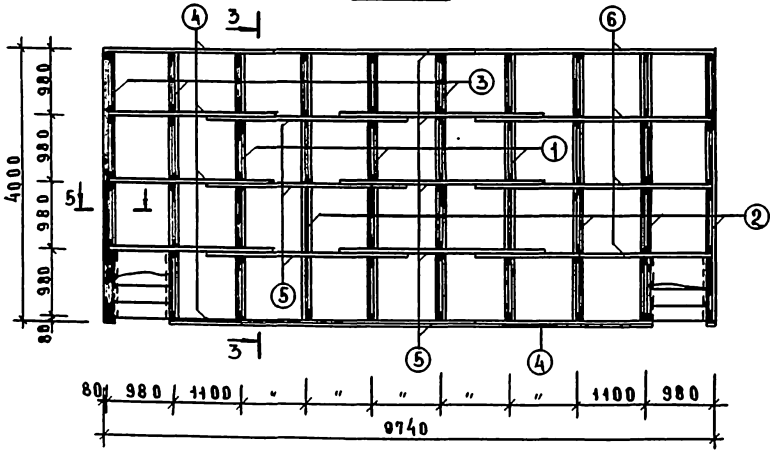

3–3

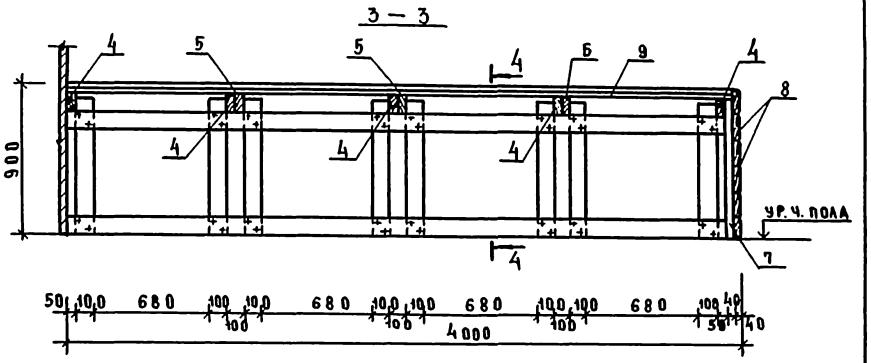

4–4

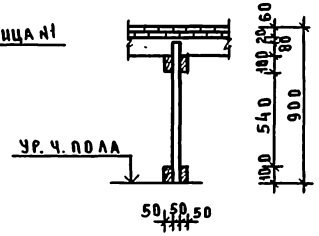

5–5

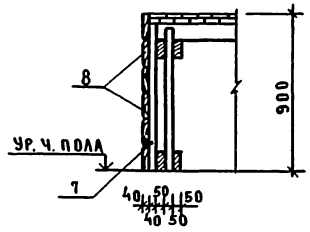

Спецификация элементов эстрады

Марка поз.	Обозначение	Наименование	Кол. шт.	Масса ед. кг	Примечание
1	211-1-445.85 АС1-34	РАМА Р-1	3		
2	АС1-34	РАМА Р-2	4		
3	АС1-34	РАМА Р-3	3		
4	ГОСТ 24454-80 Е	ДОСКА 2700×100×50	6		
5		ДОСКА 3200×100×50	8		
6		ДОСКА 3700×100×50	4		
7		ДОСКА 840×150×40	20		
8		ДОСКА 150×40	66		м
9		ДОСКА НАСТИЛА δ=30	69		м²

1. Все деревянные изделия подвергнуть глубокой пропитке антисептиком и антипиренами.
2. Конструктивные элементы см. лист 34.

Нач.м	Асонов		221-1-443.85-АС1
Н.контр.	Новина		
Гл.инж.	Шумихина		
ГАП	Чвалун		
ГИП	Евко		
Вед.арх.	Богданова		
Ст.арх.	Зиновкина		

Привязан

Инв.№

Школа на 33 класса (1251-1296 учащихся)	Стадия	Лист	Листов
	Р	33	
Эстрада	ЦНИИЭП торговых зданий и туристских комплексов		

Инв.№ подл. | Подпись и дата | Взам.инв.№

Ал.I

РАМА Р-1

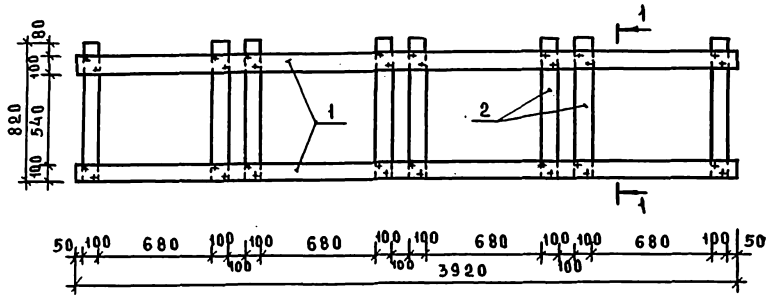

1-1

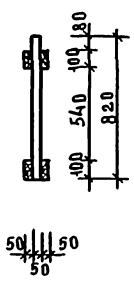

РАМА Р-2

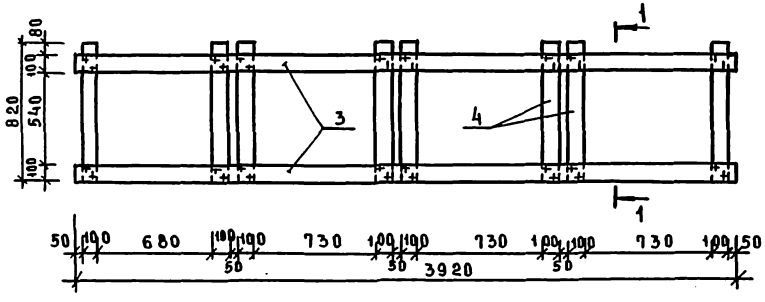

Лестница N 1

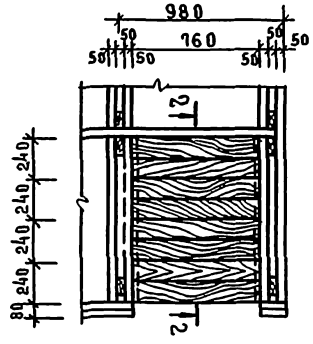

РАМА Р-3

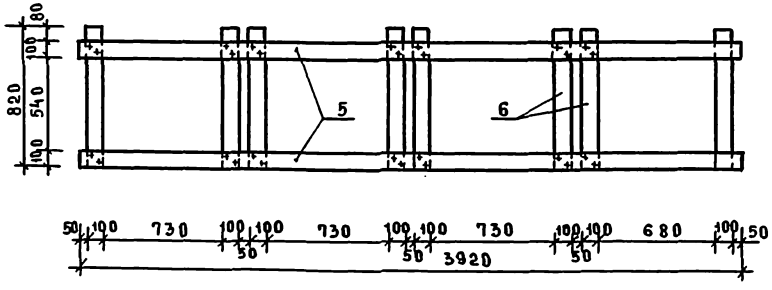

2—2

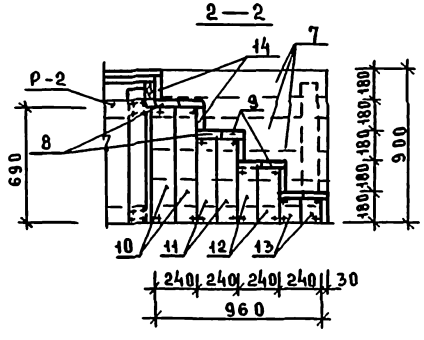

3-3

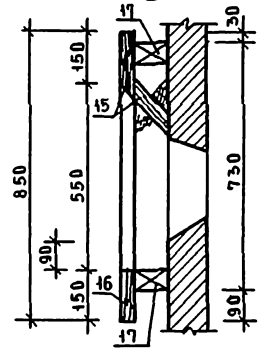

РАМА Р-4

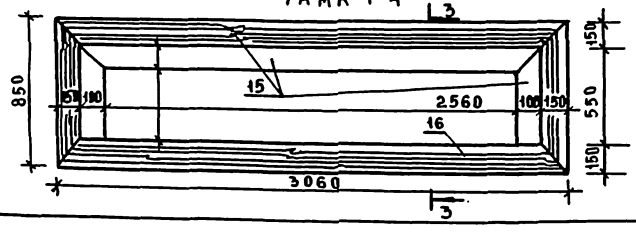

Спецификация элементов рам Р-1; Р-2; Р-3, Р-4 и лестницы эстрады

Марка, поз.	Обозначение	Наименование	Кол. шт.	Масса ед. кг	Примечание
		РАМА Р-1			
1	ГОСТ 24454-80Е	БРУСОК 3920×100×50	4		0.078м³
2		БРУСОК 820×100×50	8		0.033м³
		РАМА Р-2			
3	ГОСТ 24454-80Е	БРУСОК 3920×100×50	4		0.078м³
4		БРУСОК 820×100×50	8		0.033м³
		РАМА Р-3			
5	ГОСТ 24454-80Е	БРУСОК 3920×100×50	4		0.078м³
6		БРУСОК 3920×100×50	8		0.033м³
		ЛЕСТНИЦА N 1			
7	ГОСТ 24454-80Е	ДОСКА 990×100×32	18		0.057м³
8		ДОСКА 760×130×32	4		0.013м³
9		ДОСКА 760×110×32	4		0.011м³
10		ДОСКА 690×130×32	4		0.012м³
11		ДОСКА 510×130×32	4		0.008м³
12		ДОСКА 330×130×32	4		0.004м³
13		ДОСКА 150×130×32	4		0.002м³
14		ДОСКА 760×150×25	5		0.03м³
		РАМА Р-4			
15	ГОСТ 24454-80Е	ДОСКА 180×40	6.92		м
16		ДОСКА 150×40	3.06		м
17		БРУСОК 180×60	7.46		м

Все деревянные изделия подвергнуть глубокой пропитке антисептиком и антипиренами.

НАЧ.М	ЛЕОНОВ		
Н.КОНТР	ИОШИНА		
ГЛ.ИНЖ	ШУРМУХИНА		
ГАП	ЧВАЛУН		
ГИП	ЕВКО		
ВЕД.АРХ	БОГДАНОВА		
СТ.АРХ	ЗИМОВКИНА		

ПРИВЯЗАН

ИНВ.№

221-1-443.85-АС1

ШКОЛА НА 33 КЛАССА (1251-1296 УЧАЩИХСЯ)

Конструктивные элементы эстрады

СТАДИЯ	ЛИСТ	ЛИСТОВ
Р	34	

ЦНИИЭП торгово-бытовых зданий и туристских комплексов

СОГЛАСОВАНО:

ИНВ.№ ПОДЛ. | ПОДПИСЬ И ДАТА | ВЗАМ. ИНВ.№

Ал. 1

Развертка стены актового зала в осях 8-14

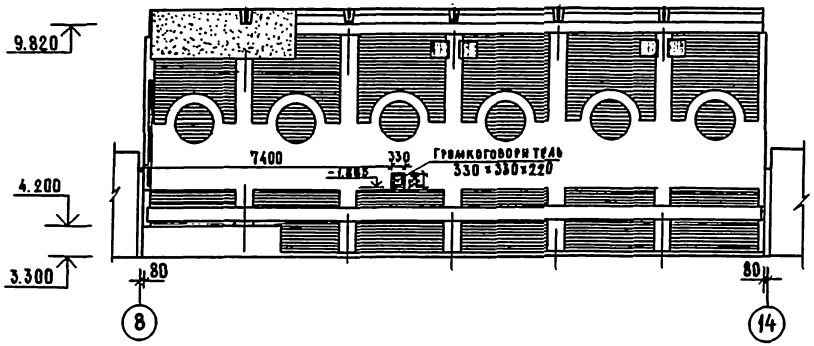

Развертка стены актового зала в осях 14-8

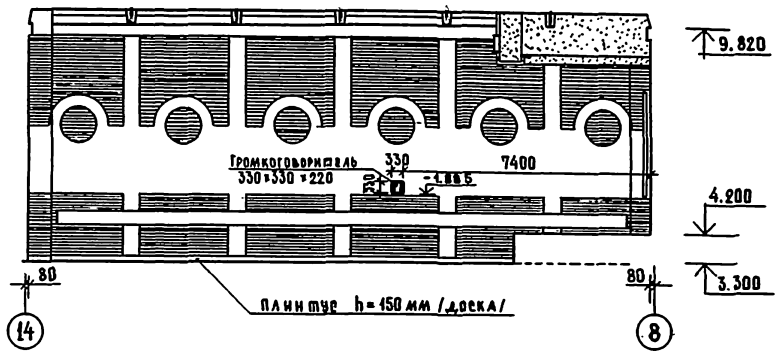

Развертка стены актового зала в осях В-И

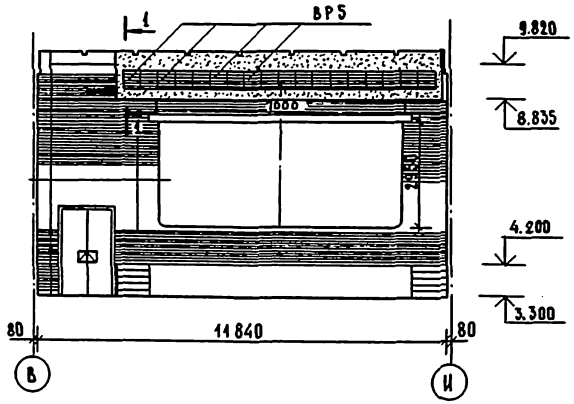

Развертка стены актового зала в осях И-В

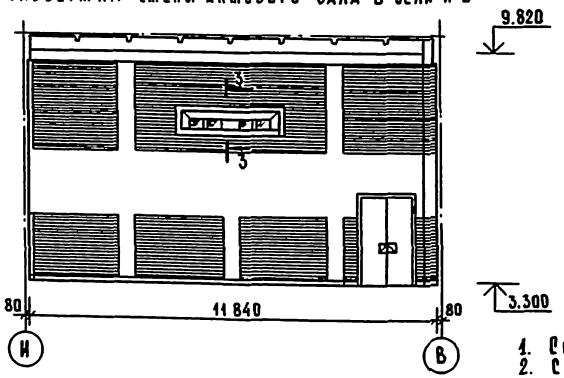

План расположения светильников

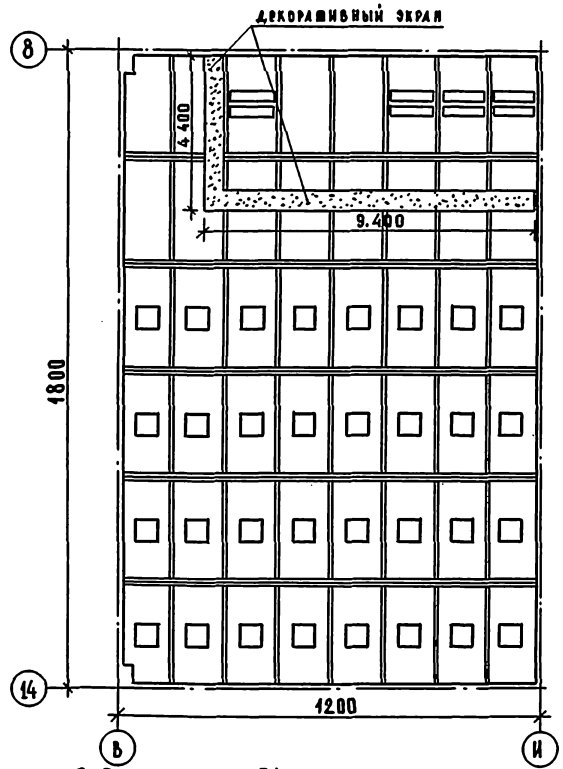

1-1

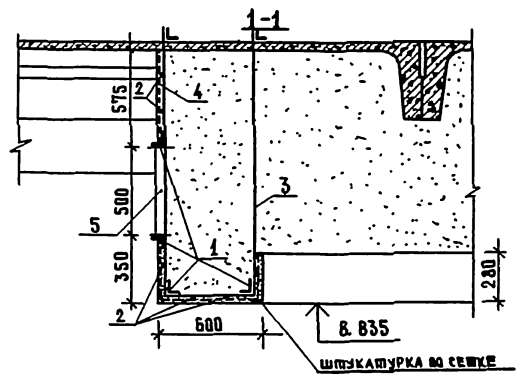

1. Сечение 3-3 см. лист 34
2. Стены окрасить водоэмульсионной краской контрастных тонов.

Спецификация элементов экрана

Марка, поз.	Обозначение	Наименование	Кол-во	Масса ед., кг	Примечание
1	ГОСТ 8510-72*	L 50×32×4 ℓ = 4,700	10	14,78	
2	ГОСТ 5781-82	⌀ 6. AI ℓ = 4,700	27	1,043	
3	221-1-443.85 АС.ИЗ.12	А-1	15	1,32	
4	ГОСТ 8478-81	сетка Рабица	34,8		м²
ВР-5	1.279.9-2	решетка ВР-5	18		шт

Инв. № подл. | Подпись и дата | Взам. инв. №

Привязан			
Инв. №			
Нач. М.І	Аронов		
Н. контр.	Ношина		
Гл. инж. м.	Бурмухина		
ГАП	Чадаев		
ГИП	Евко		
Вед. арх.	Богданова		
Ст. арх.	Зиновкина		

221-1-443.85-АС1

Школа на 33 класса (1251-1296 учащихся)

Стадия	Лист	Листов
Р	35	

Развертки стен актового зала. План расположения светильников

ЦНИИЭП торговых зданий и туристских комплексов

Формат А3

1 - 1

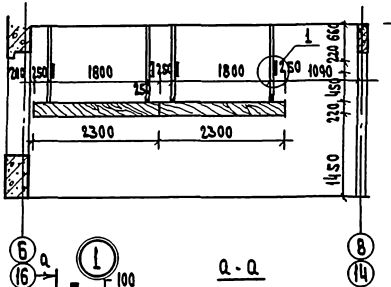

2 - 2

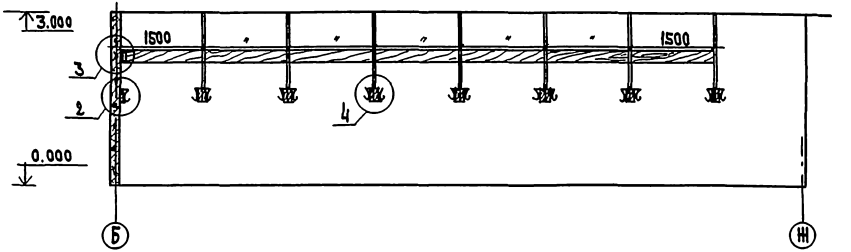

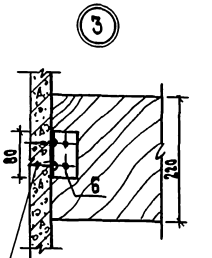

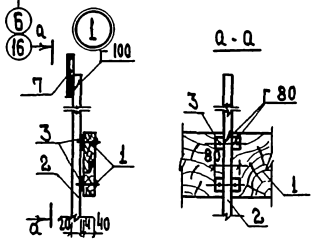

А - А

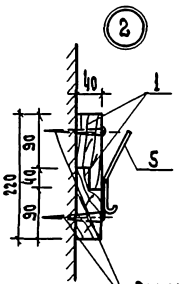

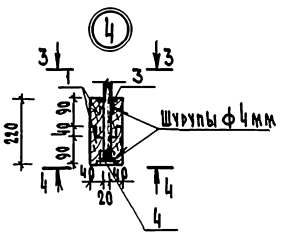

Спецификация элементов крепления вешалок

Марка поз.	Обозначение	Наименование	Кол. шт.	Масса ед., кг	Примечание
1	ГОСТ 24454 - 80 Е	Доска 130х40 мл.	307		
2	ГОСТ 2591 - 71	□ 20х20, ℓ=1850	54	5.81	
3	ГОСТ 103 - 76	- 40х4, ℓ= 80	104	0.1	
4		- 80х4, ℓ=80	52	0.2	
5	Каталог мебельной фурнитуры, выпуск 5-76	Крючок 01	1350		
6	ГОСТ 8509-72*	L50х5, ℓ=80	18	0.30	
7	221-1-443.85 АС ИЗ. 12	Д-1	56	1.32	

1. Доски подвергнуть глубокой пропитке антисептиком и антипиренами.
2. Доски покрыть бесцветным лаком за 2 раза.
3. Крючки прибивать в шахматном порядке через 100мм
4. Лист см. совместно с листом 12.

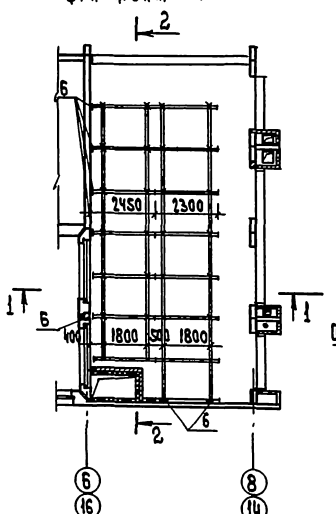

3 - 3

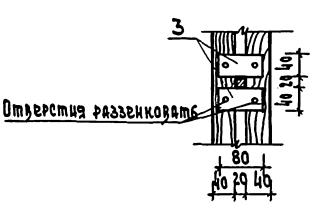

4 - 4

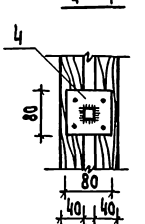

					221-1-443.85-АС1	
Гип	Иванов				Школа на 33 класса (1251-1296 учащихся)	Стадия: Р; Лист: 36; Листов:
Н. контр.	Гашина					
Рук. гр.	Мурмулина					
Гип	Иванов				Гардероб. Узлы крепления вешалок	ЦНИИЭП
Гип	Елко					
Нач. отд.	Бутакова					
Рук. гр.	Тимофеева					

Привязан

Инв. №

Инв. № подл. | Подп. и дата | Взам. инв. №

Альб. I

Развертка стены вестибюля по оси ;И

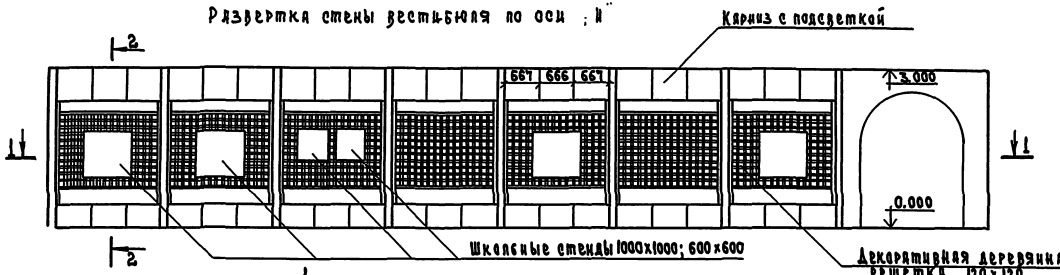

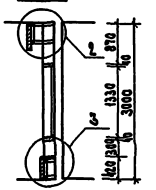

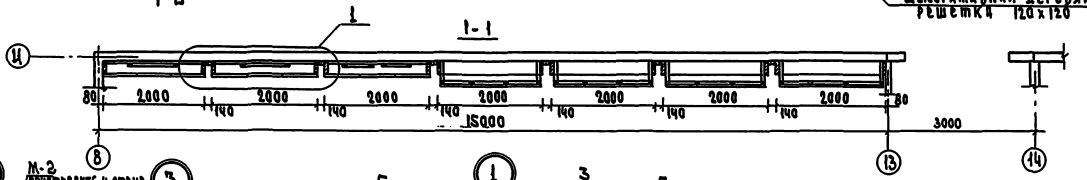

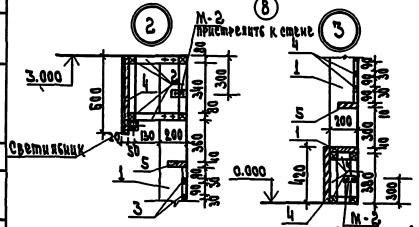

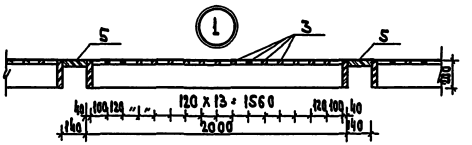

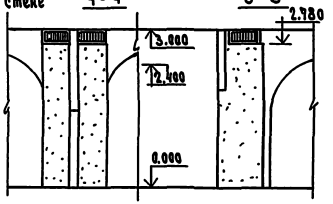

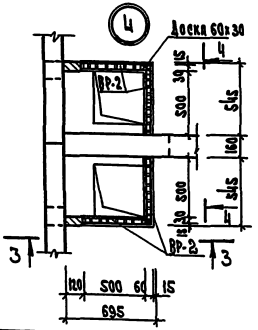

Спецификация элементов вестибюля

Марка поз.	Обозначение	Наименование	Кол-во	Масса ед. кг	Примечание
		Оформление стены оси И			
1	ГОСТ 24454-80Е	Стойка/на пола 200х40	57		м
2		Брусок 80х50	200		м
3		Рейка 32х30	354		м
4	ГОСТ 10632-77*	ДСП Δ-19	14		м²
5	ГОСТ 24454-80Е	Доска 140х40	48		м
М-2	221-1-443.85-АС 13.05	М-2	28	0.49	

1. Все деревянные элементы подвергнуть глубокой пропитке антипиренами и антисептиками.
2. ДСП, показанную в узле 2 окрасить в белый цвет клеем за 2 раза.
3. Деревянную декоративную решетку покрыть лаком за 2 раза.
4. Лист см. совместно с листом 12.

Привязан				221-1-443.85-АС1	
	Рук. мас.	Левина			
	Н. контр.	Пешкова			
	Гл. инж. проектировщик			Школа на 33 класса (1251-1296 учащихся)	Стадия: Р; Лист: 37; Листов:
	ГИП	Чернуха			
	Н.К.И.	Бычко		Оформление вестибюля	ЦНИИЭП
	Вед. арх.	Кириллова			
	Сп. арх.	Бикмаева			
Инв. №					

Ал. I

1-1

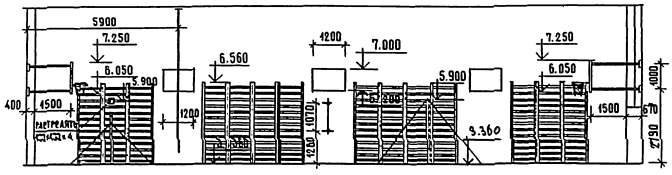

2-2

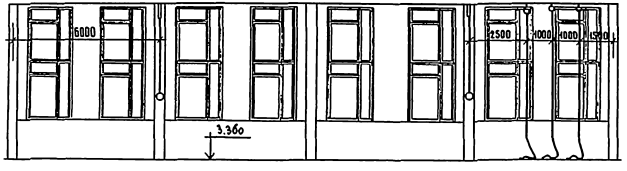

3-3

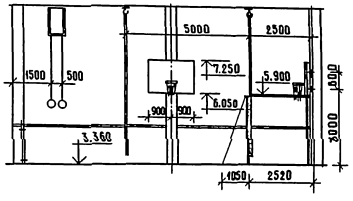

4-4

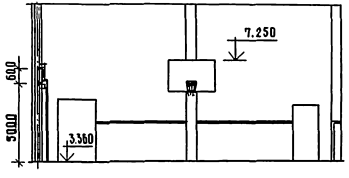

План спортзала в осях 7-11, 11-15

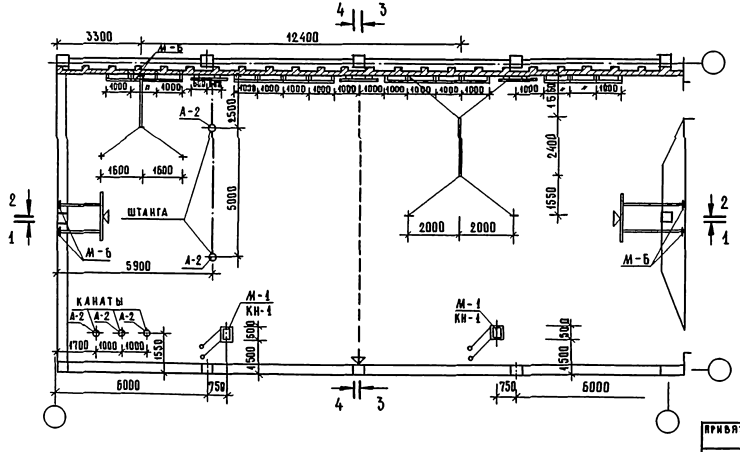
4
3
3300
12400
М-6
4000
4000
4000

Ал. I

Крепление гимнастической стенки.

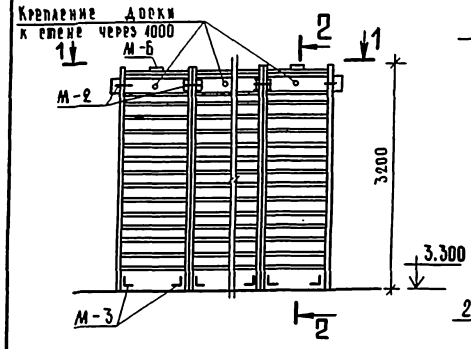

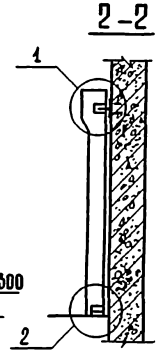

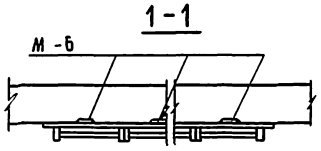

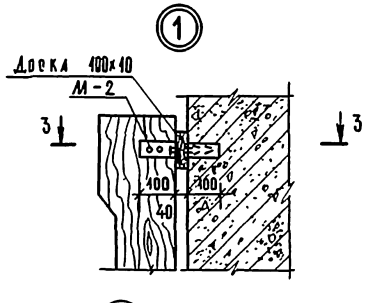

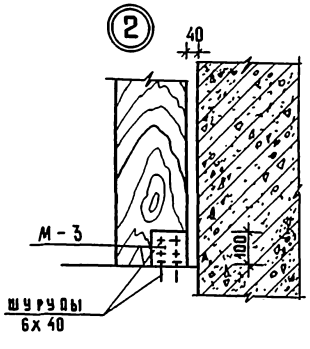

Крепление гимнастических колец.

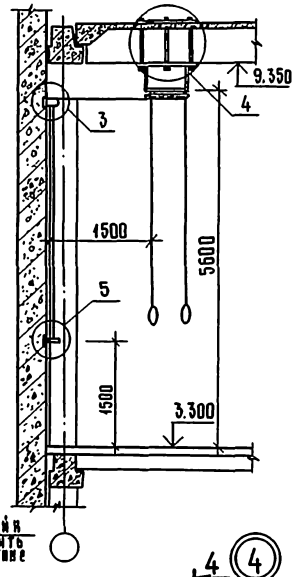

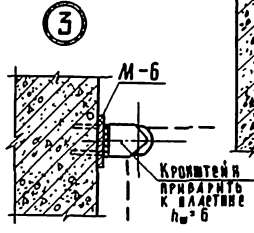

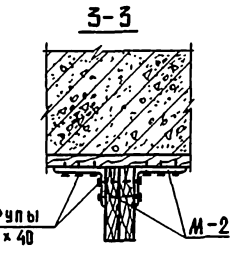

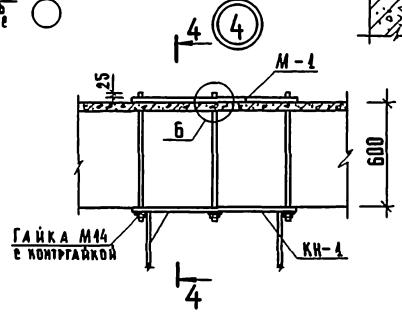

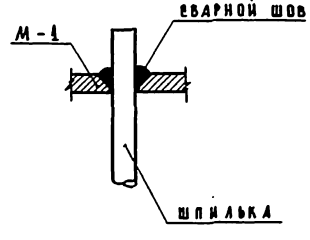

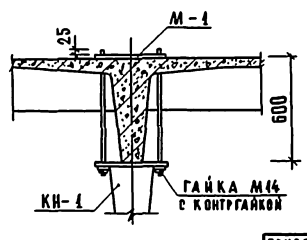

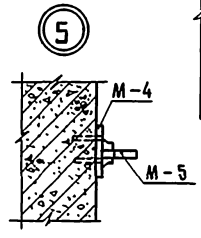

Крепление баскетбольного щита

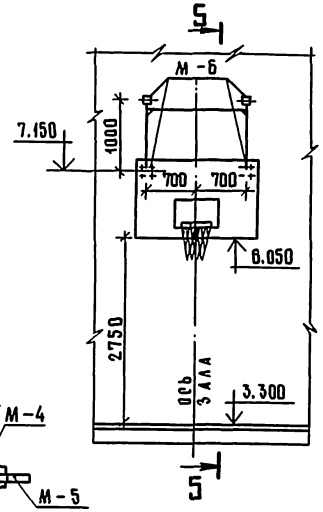

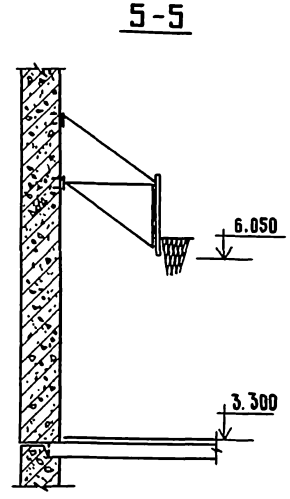

Спецификация элементов крепления спортснарядов

Поз. марка	Обозначение	Наименование	Кол-во	Масса ед., кг	Примечание
М-1	221-1-443.85-АС.ИЗ.04	М-1	4	41,74	
М-2	АС ИЗ.05	М-2	30	0,49	
М-3	АС ИЗ.05	М-3	56	0,982	
М-4	АС ИЗ.05	М-4	4	0,395	
М-5	АС ИЗ.05	М-5	4	0,210	
М-6	АС ИЗ.05	М-6	30	0,100	
М-7	АС ИЗ.06	М-7	4	1,554	
КН-1	АС ИЗ.09	КР-1	4	76,85	
А-2	АС ИЗ.13	А-2	10	0,810	

Привязан:

Инв. №

Инв. № подл. | Подпись и дата | Взам. инв. №

Нач. маст.	Леонов	
Н. контр.	Ношина	
Гл. инж. м.	Шурмухина	
ГАП	Чвалун	
ГИП	Е.В.К.О	
Вед. арх.	Богданова	
Ст. инж.	Теплова	

221-1-443.85-АС1

Школа на 33 класса (1251-1296 учащихся)

Стадия	Лист	Листов
Р	39	

Крепление гимнастических снарядов

ЦНИИЭП торгово-бытовых зданий и туристских комплексов

Ал. I

Ниша СС1 и Э1

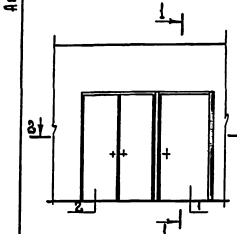

Ниша СС2, Э2, Э3

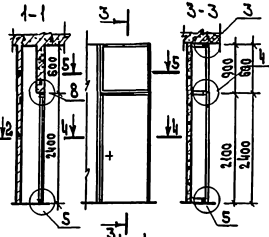

2-2

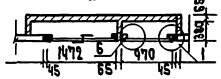

4-4

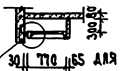

для СС2, Э2

для Э3

Ниша Э4 и СС3

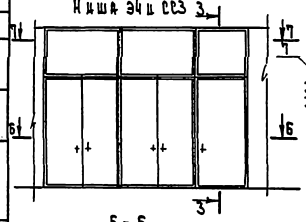

5-5

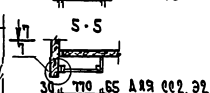

для СС2, Э2

для СС3

6-6

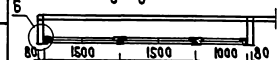

7-7

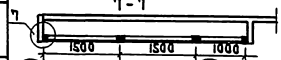

Спецификация элементов для устройства ниш Э и СС

Марка поз.	Обозначение	Наименование	Кол-во	Масса ед. кг	Примечание
		Ниша СС1 и Э1 - 6 шт			
1	1.136-10	ДГ 24-10	1		
2	"	ДГ 24-15	1		
3	ГОСТ 24454-80Е	Брусок 84×45 ℓ=2400	2		
4		Брусок 84×29 ℓ=2600	1		
5	ГОСТ 8242-75	Наличник S4×13		15,4	м
7	ГОСТ 17715-72	Стекло теплопоглощающее прокатное		6,3	м²
		Ниша СС2 - 6 шт, Э2 - 9 шт			
8	1.136-10	ДГ 21-8	1		
9	ГОСТ 24454-80Е	Брусок 84×30 ℓ=3000	1		
4	ГОСТ 24454-80Е	Брусок 50×50		3,14	м
5	ГОСТ 8423-75	Плита асбестоцементная		0,72	м²
6	ГОСТ 8242-75	Наличник S4×13		7,6	м
7	ГОСТ 17715-72	Стекло теплопоглощающее прокатное		1,8	м²
		Ниша Э3 - 1 шт			
10	1.136-10	ДГ 21-10	1		
9	ГОСТ 24454-80Е	Брусок 84×30 ℓ=3000	1		
4	ГОСТ 24454-80Е	Брусок 50×50		3,6	м
6	ГОСТ 8242-75	Наличник S4×13			
12	ГОСТ 8423-75	Плита асбестоцементная		0,9	м²
	ГОСТ 17715-72	Стекло теплопоглощающее прокатное		2,3	м²
		Ниша Э4 и СС3 - 1 шт			
13	1.136-10	ДГ 24-15	2		
10		ДГ 24-10	1		
4	ГОСТ 24454-80Е	Брусок 50×50		12,8	м
6	ГОСТ 8242-75	Наличник S4×13		20	м
12	ГОСТ 8423-75	Плита асбестоцементная		3,6	м²
7	ГОСТ 17715-72	Стекло теплопоглощающее прокатное		9,1	м²

Спецификация элементов планов

Марка поз.	Обозначение	Наименование	Кол-во на этаж: тип	1	2	3	Общ. кол.
		Деревянные изделия					
		Дверные блоки					
1	1.136.5-19	ДС 19-9 гг	5	1		4	10
2		ДС 19-9 гтп	2				2
3		ДН 21-15 Ащ		7			7
4		ДН 21-15 Вп		2			2
5		ДН 21-10 Кп		1			1
6	1.136-10	ДГ-21-10		24	31	23	78
7		ДГ-21-10 л		4		2	6
8		ДГ-21-9		11	3	6	20
9		ДГ-21-9 А		4	3	3	10
10		ДГ-21-7		6	5	2	13
11		ДГ-21-7 А		4	5		9
12		ДГ-21-12		4			4
13		ДГ-21-12 А		2	1		3
14		ДО-24-15		8	6	6	20
15		ДГ-24-15		2	4		6
16	1.136.5-19	ДИ-21-10 Дпл		1			1
17	1.279.9-2 вып.1	ОП-7		1			1
18	1.136.5-19	ДП 10-10	3 блок				4
19	1.236-6 вып.1(4,1а,2)	БР 28-12		1			
		Оконные блоки					
О-1	1.236-6 вып.1	ОР 18-18 В		14			14
О-2	1.136.5-16 ч1,2	ОР 9-9		2			2
О-3	1.236-6 вып.1	ОР 21-18 В			16	16	32
		Приборы гарнитура					
ПГ-1	1.271-4 вып.7	ПГ.02.00.00.00 СБ		16			16
ПГ-2		ПГ 01.00.00.00 СБ		10			10
Ф-1	1.136-12 вып.1	ФИ 06-15		2			2
ВР-2	1.279.9-2 вып.1	ВР-2		8			8
		Металлические изделия					
Р-1	ИИ 03-03 Дп.71-64	Решетка для вытяжных ко		10			
Р-2	1.279.9-2 вып.1	РВ 3-8		2			
Р-3		РВ 3-6		2			

Поз. 14* на дверях устанавливаются пружины самозакрывания, ¶ на малых этажей обозначены двери с уплотнением в притворах

Привязан

Инв. N

Инв. N подл. | Подп. и дата | Взам. инв. N

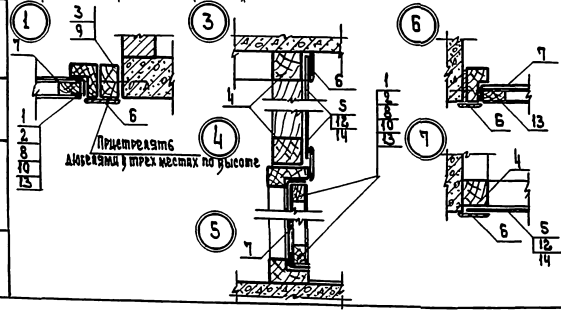

1. Все деревянные изделия подвергнуть глубокой пропитке антисептиками и антипиренами
2. Все двери ниш Э и СС обить изнутри цветной жестью δ-0,5

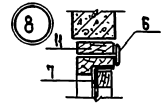

Нач.Мос	Правов		
Н. контр.	Шишина		
Гл.ин.м	Мурзичева		
ГАП	Иванин		
ГИП	Ежко		
Нач. арх	Стрелкова		
Ст. инж.	Малахова		

221-1-443.85 АС

Школа на 33 класса (1251-1296 учащихся)

Заполнение ниш Э и СС. Спецификация элементов плана

Стадия	Лист	Листов
Р	40	

ЦНИИЭП

Перепеч. с разрешения Минмонтажспецстроя

Ал. I

Развертки стен спортзалов

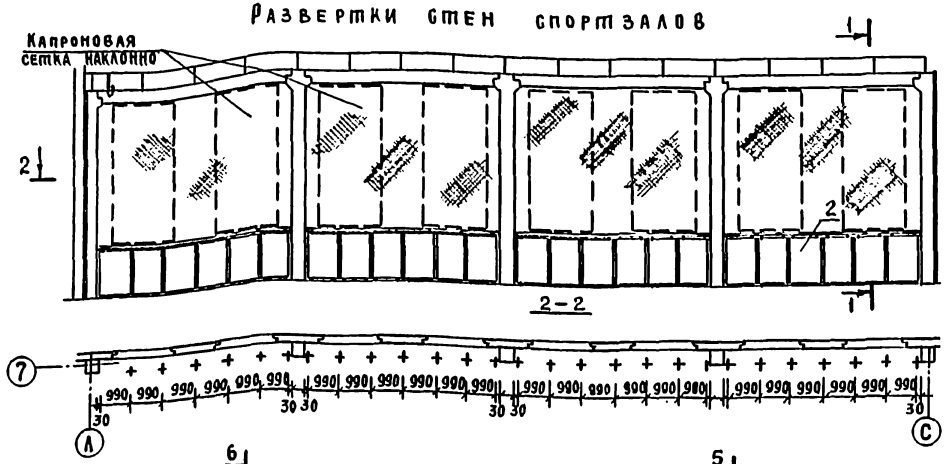

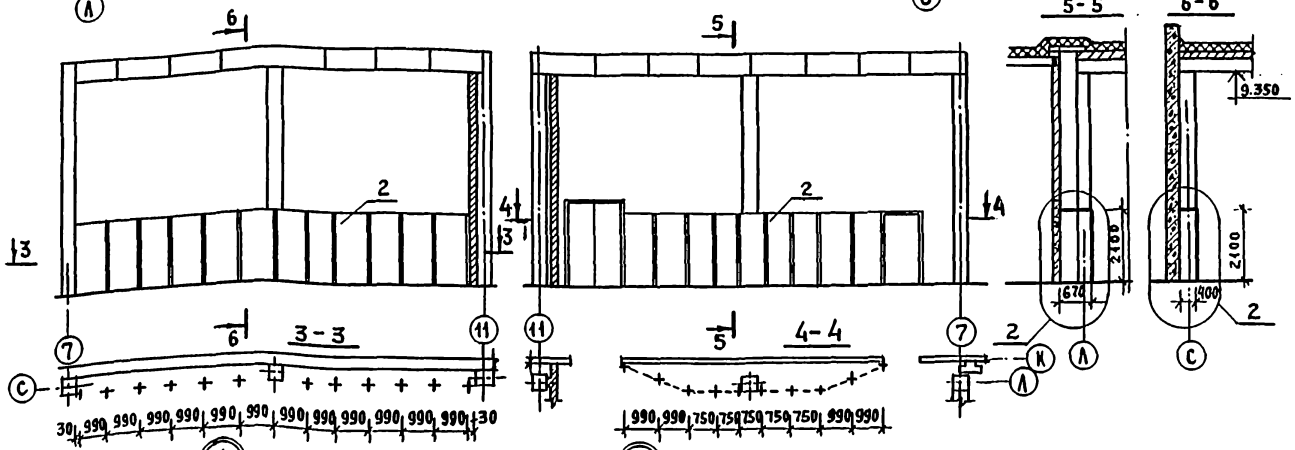

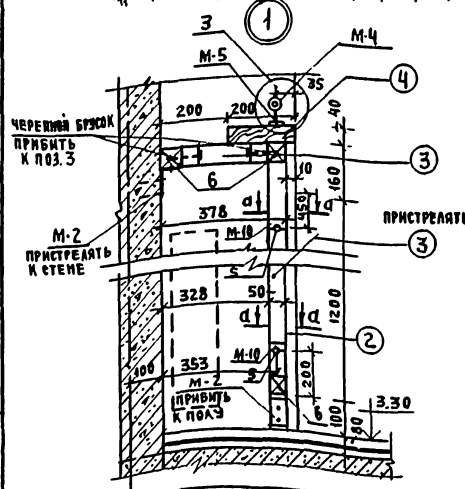

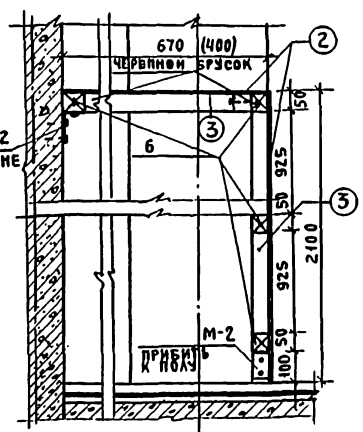

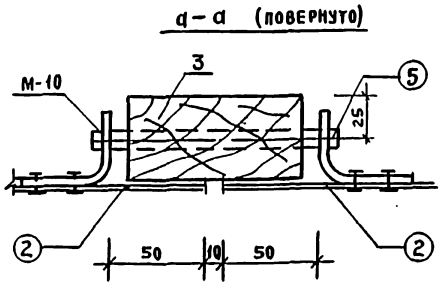

Спецификация элементов защиты окон и стен спортивных залов

Марка поз	Обозначение	Наименование	Кол. шт.	Масса ед. кг	Примеч.
		Защита окон			
1	ГОСТ 8732-78*	Труба 45×5 ℓ=6000	16	29,6	
М-4	221-1-443.85 АС И3 05	М-4	24	0,395	
М-5	АС И3 05	М-5	24	0,210	
М-7	АС И3 06	М-7	24	1,554	
		Ограждение радиаторов			
		Отопления			
2	ГОСТ 18124-75*	Асбофанера б=6	54		м²
М-10	221-1-443.85 АС И3 06	М-10	192	0,57	
М-2	АС И3 05	М-2	112	0,49	
3	ГОСТ 24454-80Е	Брус 100×50	242		м³
4		Столярная плита 200×40	24		м
5	ГОСТ 8737-78	ф-0,5 ℓ=130	112	0,087	
6	ГОСТ 24454-80Е	Доска 50×50	131,5		м
		Ограждение стен			
2	ГОСТ 18124-75*	Асбофанера б=6	32,3		м²
3	ГОСТ 24454-80Е	Брус 100×50	117		м
6		Доска 50×50	117		м
М-2	221-1-443.85 АС И3 05	М-2	92	0,49	

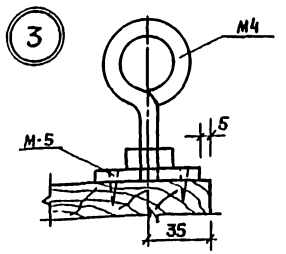

1. Все деревянные части подвергнуть глубокой пропитке антисептиком и антипиренами.
2. Асбофанеру окрасить масляной краской за 2 раза под цвет стен

Привязан

Инв.№

Нач. М.	Леонов	
Н. контр.	Ношина	
Гл. инж. пр.	Шурмухина	
ГАП	Иванун	
ГИП	Ецко	
Вед. арх.	Богданова	

221-1-443.85-АС1

Школа на 33 класса /1251-1296 учащихся/

Защита окон спортзала ограждения радиаторов

Стадия	Лист	Листов
Р	41	

ЦНИИЭП торгово-бытовых зданий и туристских комплексов

Инв.№ подл. | Подпись и дата | Взам. инв.№

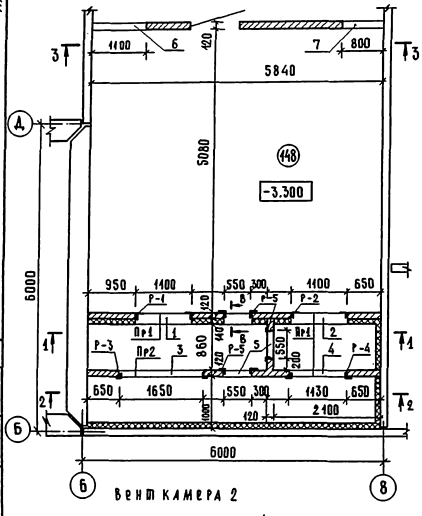

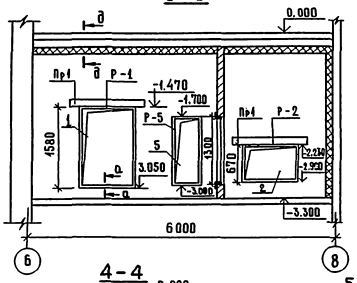

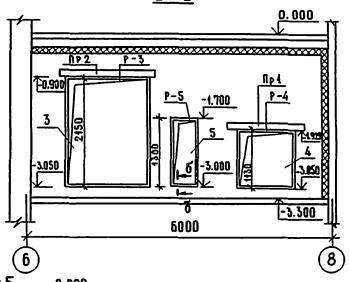

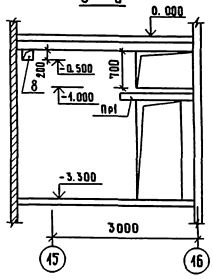

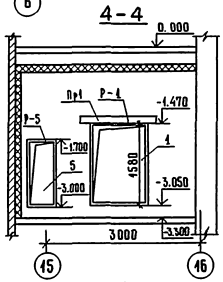

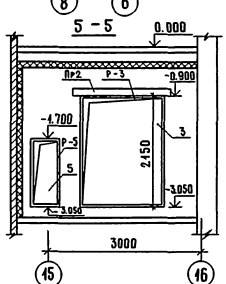

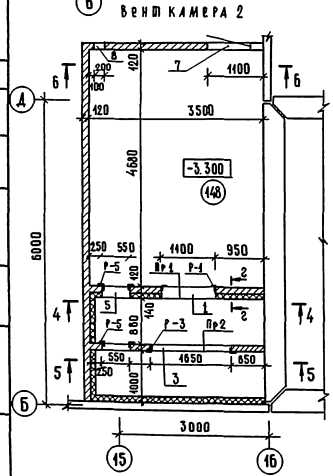

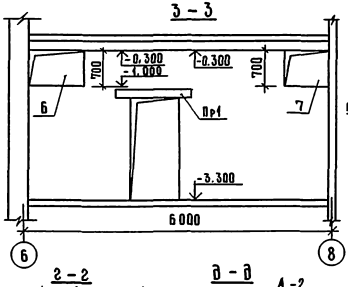

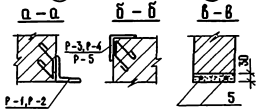

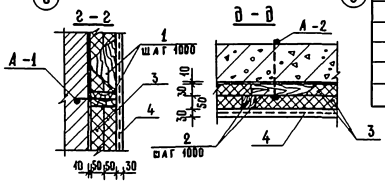

Марка, поз.	Обозначение	Наименование	Кол.	Масса ед., кг.	Примечание
		Изделия железобетонные			
Пр 1	1.138 - 10. вып. 1	1 ПР2 - 15. 12. 14	6	75	
Пр 2		1 ПР3 - 19. 12. 14	2	75	
		Изделия металлические			
Р - 1	221-1-443.85 АС13 01	Р - 1	2	22,3	
Р - 2	АС13 01	Р - 2	1	14,1	
Р - 3	АС13 01	Р - 3	2	47,4	
Р - 4	АС13 01	Р - 4	1	24,4	
Р - 5	АС13 02	Р - 5	5	17,2	
А - 1	2.290-4. вып. 1 л. 7	А - 2	83	0,3	
А - 2	л. 11	А - 8	36	0,36	
		Материалы			
1	ГОСТ 24454-80Е	Брусок 100×50	62,90		м
2		Рейка 50×50			
3	ГОСТ 9573-82	Минераловатные	155,7		м²
		плиты δ = 50 мм			
4		Сетка штукатурная N2-1,6	78,0		м²
5	ГОСТ 5781-82	Ф 12 А I., ℓ = 900 мм	10		

Общие примечания смотри л. 43

Экспликация отверстий

Тип отв.	Размеры, мм. В	Размеры, мм. Н	Отметка низл. отв. мм	Назначение
1	1100	1580	-3,050	вентиляция
2	1100	670	-2,900	
3	550	1300	-3,000	
4	1650	2150	-3,050	
5	1130	1130	-3,050	
6	1100	700	-1,000	
7	800	700	-1,000	
8	200	200	-0,500	

221-1-443.85 АС1

Школа на 33 класса (1251-1296 учащихся)

Приточные венткамеры 1, 2.

Нач. маст.	Леонов		
Н. контр.	Ношина		
Гл. инж.	Шпрахтина		
ГИП	Евко		
ГАП	Чвалун		
Ведущ. арх.	Богданова		
Ст. арх.	Зиновкина		

Стадия	Лист	Листов
Р	42	

ЦНИИЭП торгово-бытовых зданий и туристских комплексов

Привязан

Инв. №

Инв. № подл. | Подпись и дата | Взам. инв. №

Ал. I

Венткамера 3

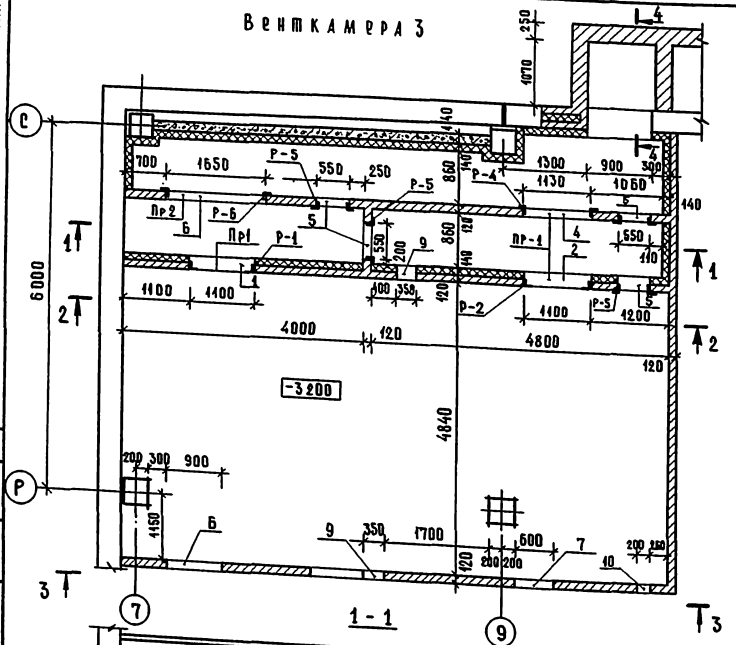

1 - 1

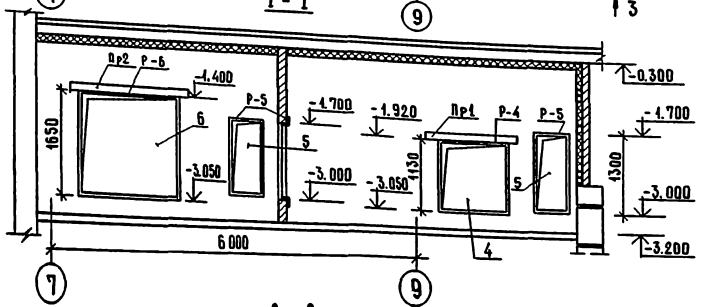

2 - 2

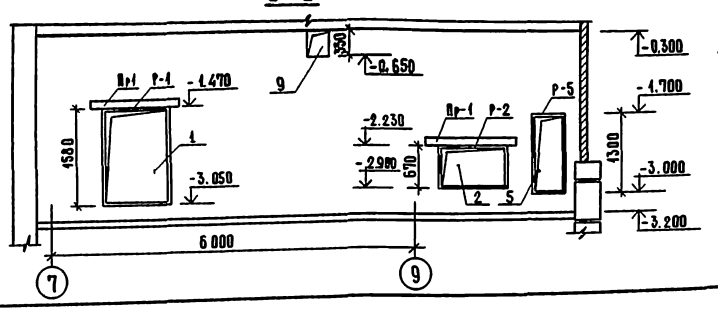

3 - 3

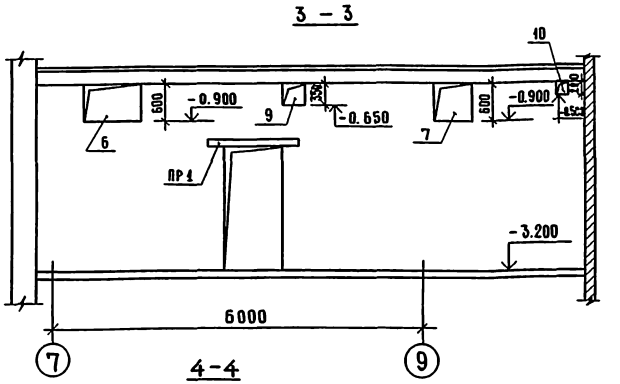

4-4

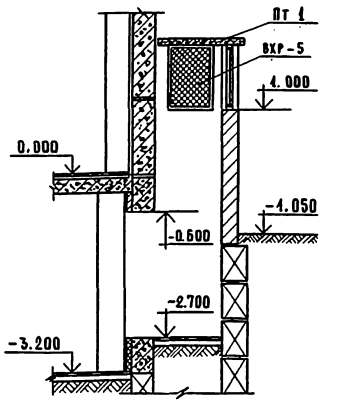

1. Сечения а-а÷д-д см. л. 42
2. Кирпичную кладку выполнять из полнотелого кирпича М 75 на растворе М 50.
3. Перемычки проемов шириной 505 мм выполнять из 2 Ф 12 I, ℓ = 900 мм в слое цементного раствора, толщиной 30 мм.
4. Фундаменты смотри лист 54.
5. Поз. 1-5 смотри на сечениях 2-2, д-д, б-б, л. 42

Экспликация отверстий

Тип отв.	Размеры, мм		Отметка низа отв. мм	Назначение
	В			
1	1650	1650	-3,05	вентиляция
2	1130	1130	-3,05	
3	550	1300	-3,00	
4	1100	670	-2,900	
5	1100	1580	-3,050	
6	900	600	-0,900	
7	600	600	-0,900	
8	1100	1000	-1,050	
9	350	350	-0,650	
10	200	200	-0,500	

Спецификация элементов приточной венткамеры

Марка, поз.	Обозначение	Наименование	Кол.	Масса ед., кг.	Примечание
		Изделия железобетонные			
Пр 1	1.138 - 10. вып. 1	1 ПР 2 - 15 - 12.14	4	75	
Пр 2		1 ПР 3 - 19 - 12.14	1	75	
		Изделия металлические			
Р-1	221-1-443.85 АС из 01	Р-1	1	22,3	
Р-2	АС из 01	Р-2	1	14,1	
Р-4	АС из 01	Р-4	1	24,4	
Р-5	АС из 02	Р-5	4	17,2	
Р-6	АС из 02	Р-6	1	41,4	
А-1	2.290 - 4. вып. 1 л. 7	А-2	108	0,3	
А-2	л. 11	А-8	36	0,36	
		Материалы			
1	ГОСТ 24454-80 Е	Брусок 50×100	42,98		м
2		Рейка 50×50	54,8		м
3	ГОСТ 10140-80	Минераловатные	109,7		м²
		плиты δ = 50 мм.	62,0		м² 3 опл.-6°
4	ГОСТ 5336-80	Сетка под штукатурку N20-1,6	55,0		м²
5	ГОСТ 5781-82	Ф 12 А I, ℓ = 900 мм.	8	6,4	

Нач. м.	Леонов		
Н. конш.	Ношина		
Гл. инж. м.	Шурмухина		
ГИП	Евко		
ГАП	Чвалун		
Ведущ. арх.	Богданова		
Ст. арх.	Зиновкина		

221-1-443.85 АС1

Школа на 33 класса (1251-1296 учащихся)

Стадия	Лист	Листов
Р	43	

Приточная венткамера

ЦНИИЭП торгово-бытовых зданий и туристских комплексов

Привязан

Инв. №

Копировал

Формат А2

Инв. № подл. | Подпись и дата | Взам. инв. №

АЛ.1

ФРАГМЕНТ ПЛАНА

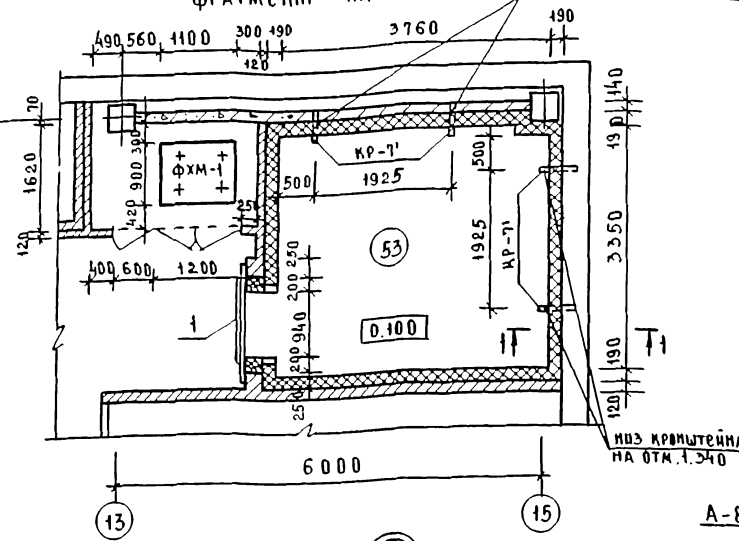

1

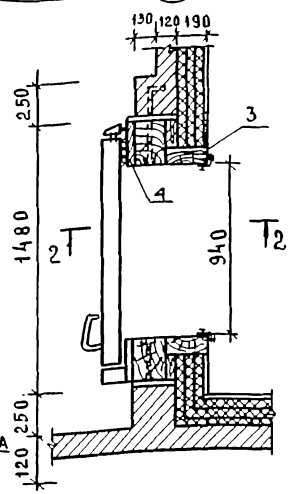

2 – 2

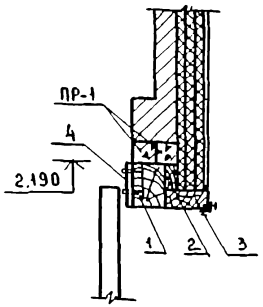

1 – 1

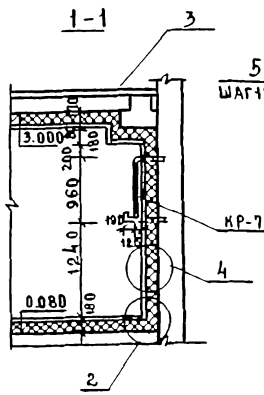

2

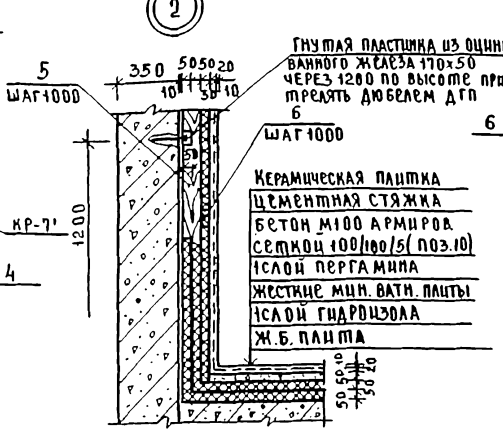

3

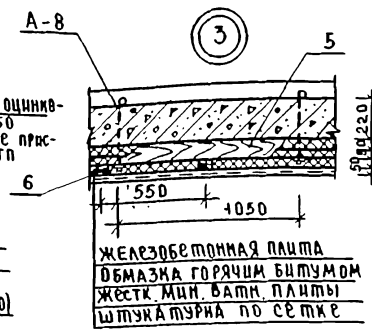

4

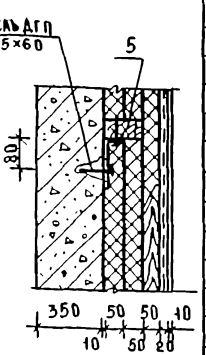

Конструкция ограждения фреона

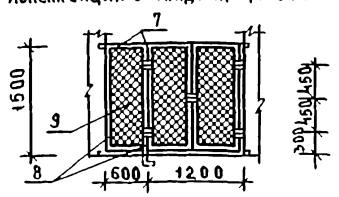

Спецификация элементов охлаждаемой камеры

Марка поз.	Обозначение	Наименование	Кол-во	Масса ед.кг	Примечание
КР-7'	221-1-443.85 АС 03.16	Кронштейн КР-7'	4	8.29	
		Плита виброоснования			
ФХМ-1	221-1-443.85 АС 45	ФХМ - 1	1	180	
ПС	Гипрохолод АА №13205-СД	Дверь присадочная ПС	1		
		Анкера			
А-1	2.290-4, вып.1 Л. 8	А-1	22		
поз.1	Л.15	А-2	4	0.95	
А-8	Л.11	А-8	16		
		Стандартные изделия			
	ГОСТ 5916-70*	Гайка М-16	4		
	ГОСТ 11371-78	Шайба 60×60×5	4		
	ГОСТ 5916-70*	Гайка М-10	38		
	ГОСТ 11371-78	Шайба 50×50×5	38		
		Материалы			
1	ГОСТ 24454-80Е	Брус 180×250	5.7		м
2		Брус 70×150	5.7		м
3		Брус 100×230	5.7		м
4		Доска 250×50	5.7		м
5		Доска 50×100	6.0		м
6		Доска 50×50	43.0		м
	ГОСТ 10140-80	Жесткие минераловатные			
		плиты δ=50мм	203.6		м
ПР-1	1.138-10. Вып.1	1ПР1-12.12.6	2		
	ГОСТ 5336-80	Сетка под штукатурку			
		№20-1.6	53.0		м²
7	ГОСТ 8509-72	L 32 ×4	12.2		м
8	ГОСТ 103-76	- 20×4	11.6		м
9	ГОСТ 5336-80	Сетка №50-3	1.6		м²
10	ГОСТ 8478-81	5ВрI-100 1540×3600 2/0	14,5		
		5ВрI-100 2/0			
	ГОСТ 5088-78	Петли дверные	4		
	ГОСТ 5336-80	Сетка от грызунов №5-12	17.8		м²

1. Данный чертеж читать с планом 1 этажа лист 14
2. Штукатурку стен и затирку швов между железобетонными плитами перекрытия производить цементным раствором состава 1:1
3. Пароизоляцию выполнить горячей битумной мастики в 2 слоя толщиной 10-15 мм. каждый.
4. Теплоизоляцию выполнять жесткими минераловатными плитами γ = 300 кг/м³ ГОСТ 10140-80 с содержанием битумного связующего не более 15%.
5. Деревянные рейки и пробки изготовляются из воздушно-сухой древесины влажностью не выше 18% и антисептируются 3% раствором фтористого натрия с последующей просушкой и перед установкой окрашиваются со всех сторон битумом.
6. Оштукатуривание теплоизоляции производить цементным раствором извести состава 1:1:6 по сетке №20×1.6 ГОСТ 5336-80. В нижней части стен и перегородок на высоте 1 м от пола установлена сетка от грызунов из проволоки ф12мм с ячейкой 5×5мм.
7. Кронштейны КР-7' для крепления испарителей заложить до производства пар и теплоизоляционных работ.
8. Сварку кронштейнов производить электродами Э-42
9. Фундаменты под виброоснование ФХМ-1 даны на листе 45.

Нач.М.	Леонов	
Н.контр	Пошина	
Гл.инж.	Шумахина	
ГИП	Евко	
ГАП	Чвалун	
Вед.арх	Богданова	
Ст.арх	Зиновкина	

221-1-443.85 АС1

Школа на 33 класса (1251-1296 учащихся)

Стадия	Лист	Листов
Р	44	

Охлаждаемая камера

ЦНИИЭП торгово-бытовых зданий и туристских комплексов

Привязан

Инв. №

Инв. № подл. | Подпись и дата | Взам. инв. № | ГИП ХС Минская

Лл. I

План

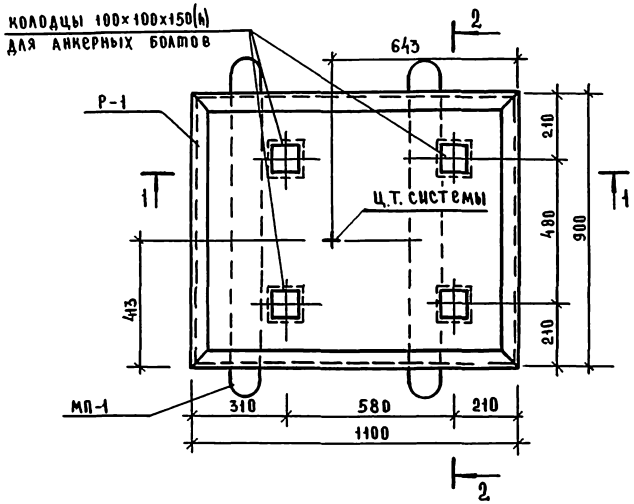

3-3

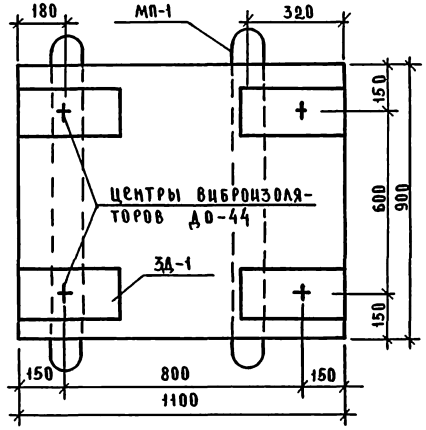

1-1

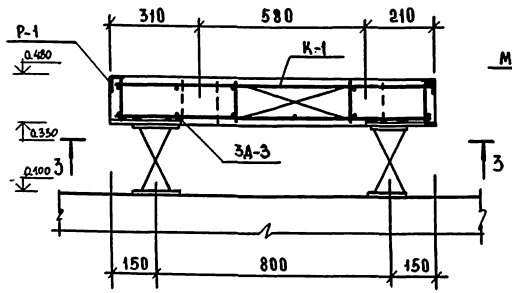

2-2

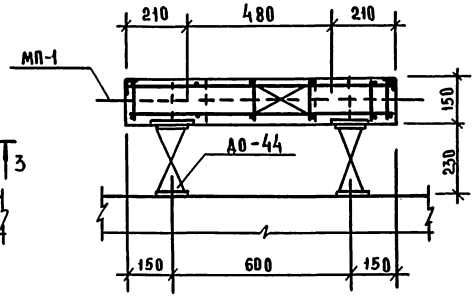

Спецификация элементов фундамента ФХМ-1

Марка	Обозначение	Наименование	Кол	Масса ед.кг	Примеч.
Р-1	221-1-443.85 АС И2.0400	Рама Р-1	1	10.08	
К-1	АС И2.0100	Каркас К-1	1	14.61	
ЗД-2	АС И2.0020	ЗД-2	4	3.88	
МП-1	АС И2.0030	Монтажная петля МП-1	2	1.04	
ДО-44	Каталог пружинных виброизоляторов 3.001-1, вып.2	Виброизолятор ДО-44	4	3.74	
		Монолитн. бет. М-200	0.15	-	м³

1. Железобетонная плита ФХМ-1 разработана под холодильную машину МВВ 4-1-2.
2. Детали крепления виброизоляторов и деталь заделки анкерных болтов см. лист 46.
3. Виброизолятор ДО-44 поставляется заводом-изготовителем комплектно.

Нач. М	Леонов		
Н.контр	Ношина		
Гл. инж.	Шуржухин		
ГАП	Чвалун		
ГИП	Евко		
Рук. гр	Богданова		
Инж.	[illegible]		

ПРИВЯЗАН

ИНВ. №

221-1-443.85 АС1

Школа на 33 класса (1251-1296 учащихся)

Охлаждаемая камера фундамент ФХМ-1

Стадия	Лист	Листов
Р	45	

ЦНИИЭП торгово-бытовых зданий и туристских комплексов

Инв. № подл. | Подпись и дата | Взам. инв. № | Гип ХС | Мирская

Ал.1

Крепление виброизолятора к железобетонной плите ФХМ-1

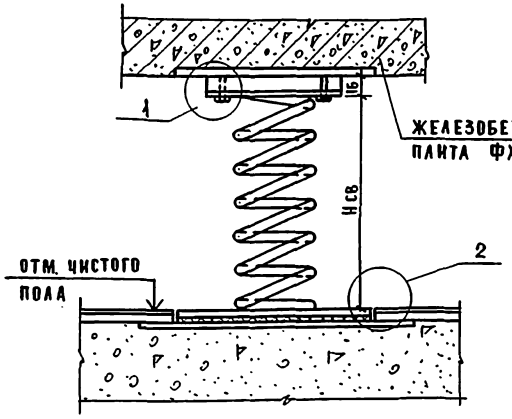

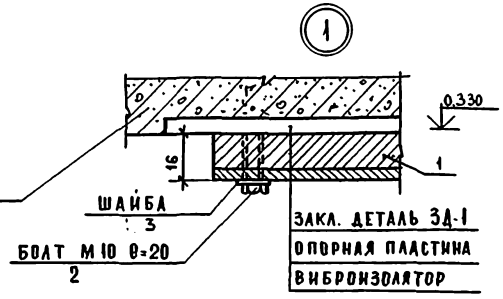

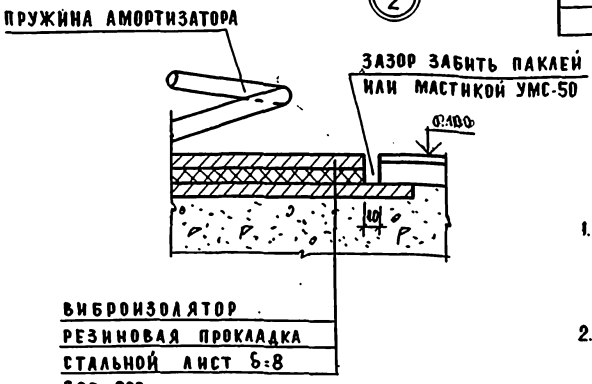

Деталь заделки анкера агрегата

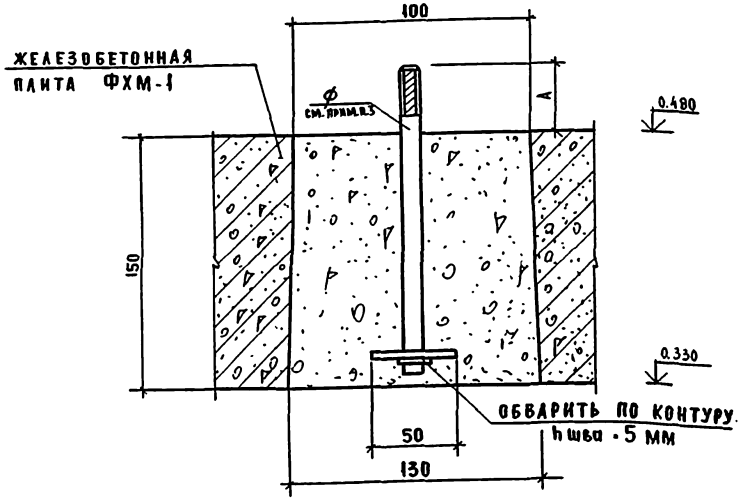

Спецификация элементов на 1 деталь крепления. шт. 4

Марка поз.	Обозначение	Наименование	Кол. шт.	Масса ед. кг	Примечание
		Детали			
		Полоса 616×140 ГОСТ 103-76 Вст3пс3 ГОСТ 535-79			
1		l=180	1	3.16	
		Стандартные изделия			
2	ГОСТ 7798-70*	М10×20	2	0.023	
3	ГОСТ 6402-70*	Пружинная шайба	2	0.004	

1. Устройство чистого пола выполнять до изготовления железобетонной плиты ФХМ-1.
2. Нсв - высота ненагруженного виброизолятора.
3. Диаметр анкера агрегата уточнить по заводским чертежам.
4. Размер „А" заделки анкера уточнить по заводским чертежам агрегата.

Привязан:

Инв. №

Нач. маст.	Леонов	
Н. контр.	Новикова	
Гл. инж. м	Шурмухина	
ГАП	Чвалун	
ГИП	Евко	
Рук. гр.	Богданова	
Инженер	Гранальщикова	

221-1-443.85 АС1

Школа на 33 класса (1251-1296 учащихся)

Охлаждаемая камера. Крепление виброизоляторов

Стадия	Лист	Листов
Р	46	

ЦНИИЭП торгово-бытовых зданий и туристских комплексов

Инв. № подл. | Подпись и дата | Взам. инв. № | Гип Хс

ЗАЩИТА ОСТЕКЛЕННЫХ ДВЕРЕЙ

ДО 24-15 (14 шт)

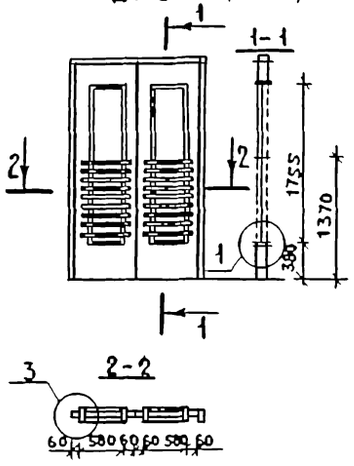

ДН 21-15 АЩ (7 шт)

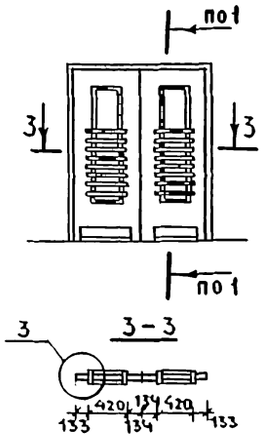

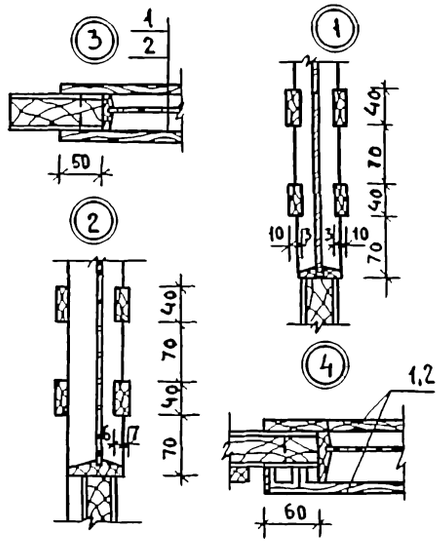

ПОДИУМ П-1

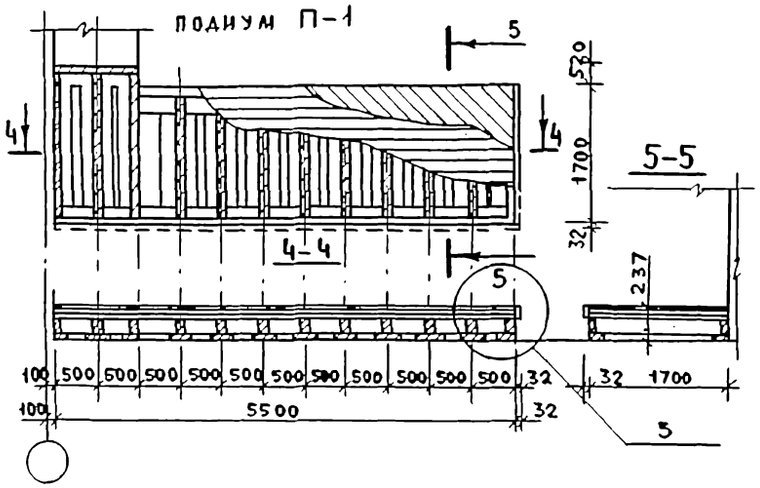

ПОДИУМ П-2

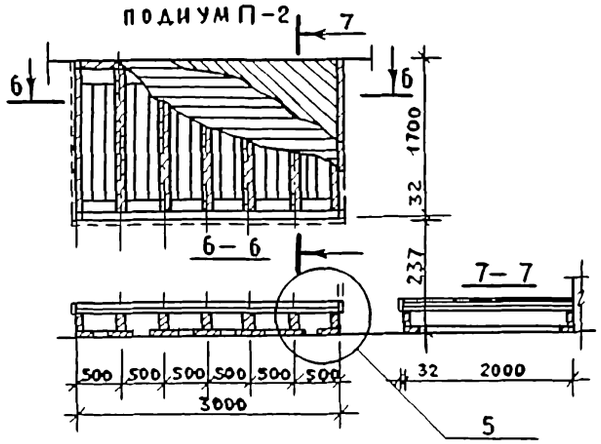

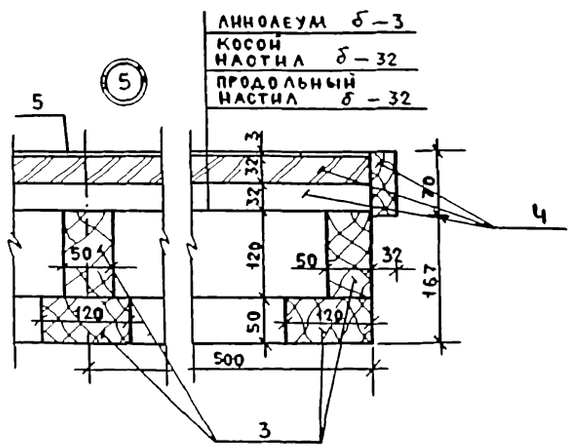

ДЕКОРАТИВНЫЙ КОРОБ ДКЭ
ДЛЯ ЗАКРЫВАНИЯ ПРОВОДКИ К РОЗЕТКАМ

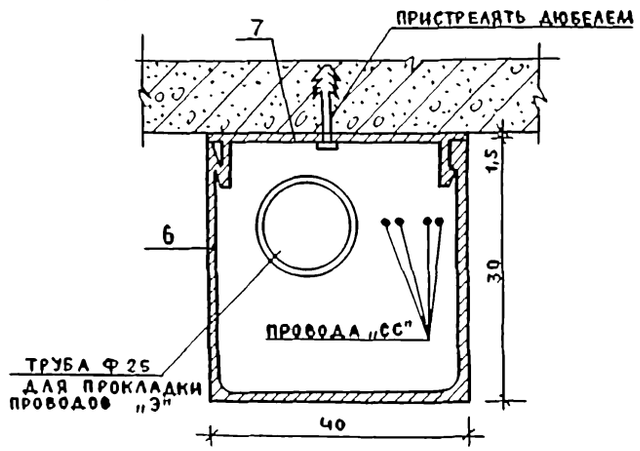

Спецификация элементов защиты остекленных дверей, подиумов П-1, П-2, короба „ДКЭ".

Марка поз.	Обозначение	Наименование	Кол-во	Масса ед.кг.	Примечание
		ДО 24-15 (14 шт)			
1	ГОСТ 24454-80Е	Доска 40×13×680	503		0.262м³
		ДН 21-15 АЩ (7шт)			
2		Доска 40×13×520	252		0.191м³
		П-1 - 3шт.			
3	ГОСТ 24454-80Е	Доска 120×50	53		м
4		Доска 32×70	264		м
5	ГОСТ 7251-77	Линолеум	10.0		м²
		П-2 - 2 шт.			
3	ГОСТ 24454-80Е	Доска 120×50	30.0		м
4		Доска 32×70	144		м
5	ГОСТ 7251-77	Линолеум	5.1		м2
		КОРОБ ДКЭ			
6	А-318	Алюминиев. профиль	200	0.5	
7	А-319	Алюминиевый профиль	200	0.23	

1. Алюминиевые профили из каталога профилей, освоенных ВЗСАК им. Якубовского на 01.12.78г.

2. Все деревянные элементы подвергнуть глубокой пропитке антисептиком и антипиренами.

Нач. м. т	Леонов		
Н. контр.	Нощина		
Гл. инж. м.	Шурмухин		
ГАП	Чвадун		
ГИП	Евко		
Вед. арх.	Богданова		
Ст. техн.	Малахова		

221-1-443.85 АС1

Школа на 33 класса (1251-1296 учащихся)

Стадия	Лист	Листов
Р	47	

Защита остекленных дверей. Подиумы П-1, П-2. Коробка ДКЭ

ЦНИИЭП торгово-бытовых зданий и туристских комплексов

Инв. № подл. | Подпись и дата | Взам. инв. №

Ал. I

СХЕМА НАГРУЗОК НА ЭЛЕМЕНТЫ ФУНДАМЕНТОВ

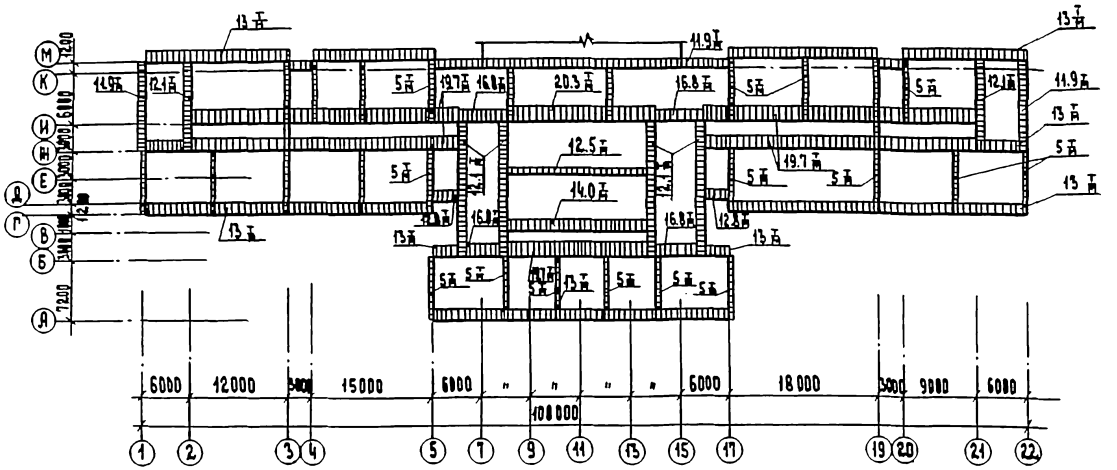

ТАБЛИЦА НАГРУЗОК

	Наименование нагрузки	Нормат. нагр. кгс/м²	Коэф. перегр.	Расчет нагр. кгс/м²
Постоянные	Конструкция кровли			
	Собственный вес плит покрытия и перекрытия	300	1.1	330
	Конструкция пола	100	1.3	130
	Перегородки	75	1.1	82.5
Временные	Снег	100	1.4	140
	Классы, кабинеты, санузлы	200	1.3	260
	Коридоры, вестибюль лестницы	300	1.3	390
	Спортивный и актовый залы	400	1.3	520

Спецификация к схемам расположения элементов фундаментов

Марка поз.	Обозначение	Наименование	Кол.	Масса ед. кг	Примечание
		Плиты для ленточных фундаментов			
Ф1	1.112-5 вып.2	ФЛ 10. 24-2	102	1520	
Ф2		ФЛ 12. 24-2	83	1760	
Ф3		ФЛ 12. 8-2	30	570	
Ф4		ФЛ 8. 12-2	37	685	
Ф5		ФЛ 8. 24-2	15	1395	
Ф6		ФЛ 10 12-2	40	750	
Ф7		ФЛ 12. 12-2	6	870	
Ф8		ФЛ 10. 8-2	2	495	
		Блоки бетонные для стен подвалов			
ФБ1	ГОСТ 13579-78	ФБС 12.4.3-Т	95	310	
ФБ2		ФБС 9.4.6-Т	15	470	
ФБ3		ФБС 12.4.6-Т	29	640	
ФБ4		ФБС 24.4.6-Т	32	1300	
ФБ5		ФБС 12.6.3-Т	25	460	

Развертка по оси М

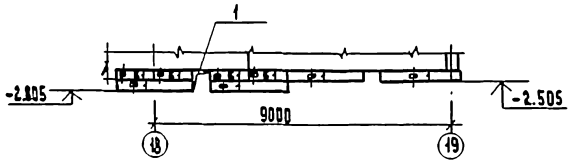

Развертка по оси М /продолжение/

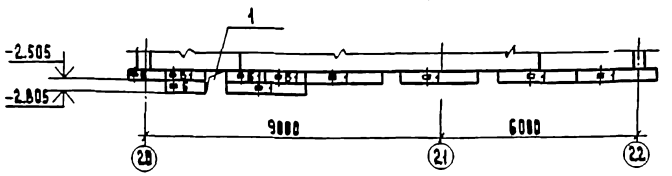

1. Фундаменты запроектированы для сухих непучинистых грунтов с расчетным давлением на основание $R = 2$ кгс/см².
2. За условную отметку 0.000 принята отметка чистого пола первого этажа.
3. Отметка подошвы фундаментов принята -2.505, кроме оговоренных на плане.
4. Расстояния между плитами фундаментов, не оговоренные на плане, приняты 600 мм.
5. Фундаментные плиты укладывать на выравненное песчаное основание или утрамбованную песчаную подушку толщиной 100 мм.
6. Гидроизоляцию вертикальных поверхностей, соприкасающихся с грунтом, осуществлять горячим битумом за два раза.
7. Горизонтальную гидроизоляцию выполнять из цементно-песчаного раствора состава 1:2 толщиной 20 мм на отм. -2.205, кроме оговоренных.
8. На схеме даны нагрузки на элементы фундаментов при толщине панелей наружных стен 400 мм.
9. Значение привязок а, б и экспликацию отверстий см. лист 51.

Нач. М.	Леонов		
Н. контр.	Бакалева		
Гл. инж. М.	Шурмухина		
ГАП	Чвалун		
ГИП	Евко		
Ст. инж.	Сенина		
Ст. инж.	Шеплова		

ПРИВЯЗАН

ИНВ. №

221-1-443.85-АС1

Школа на 33 класса /1251-1296 учащихся/

Зоны А, Б, В. Схема нагрузок на фундаменты. Развертки.

Стадия	Лист	Листов
Р	48	

ЦНИИЭП

Ал. 1

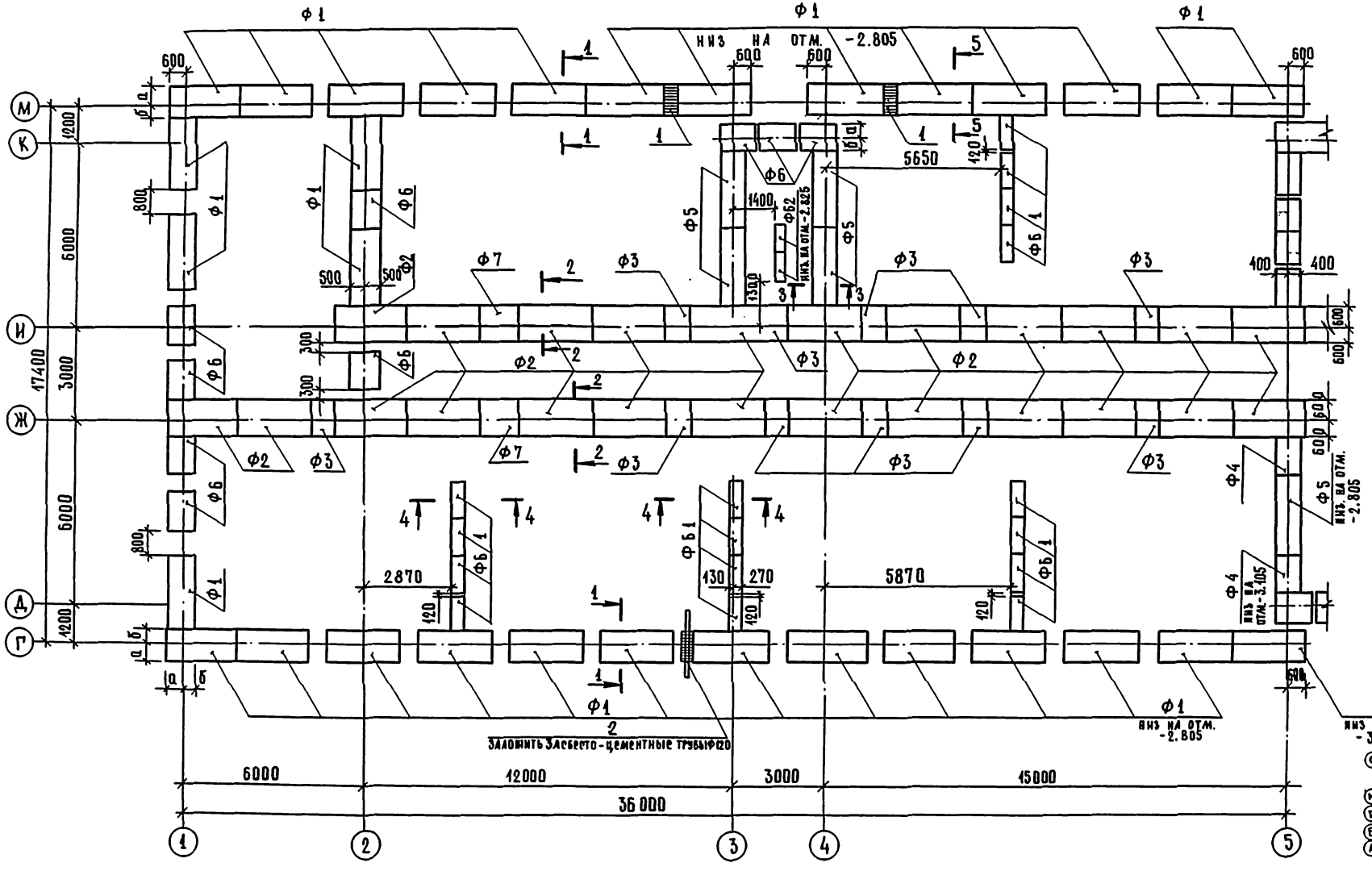

1. Общие указания и спецификацию см. на листе 48.
2. Сечения 1-1; 2-2; 3-3 см. на листе 51.

ГИП	ВК	Журавлева
Рук. гр.	ОВ	Киселева
ГИП	ЭО	Шкредков

Инв. № подл.	Подпись и дата	Взам. инв. №

Привязан		
Инв. №		

Нач. м.	Леонов	
Н. контр.	Быкбаева	
Гл. инж. м.	Шармухина	
ГАП	Чвалун	
ГИП	Евко	
Ст. инж.	Ремина	
Ст. инж.	Теплова	

821-1-443.85-ЯС1

Школа на 33 класса (1251-1296 учащихся)

Стадия	Лист	Листов
Р	49	

Зона А. Схема расположения элементов фундаментов

ЦНИИЭП Торгово-бытовых зданий и туристских комплексов

Копировал

Формат А2

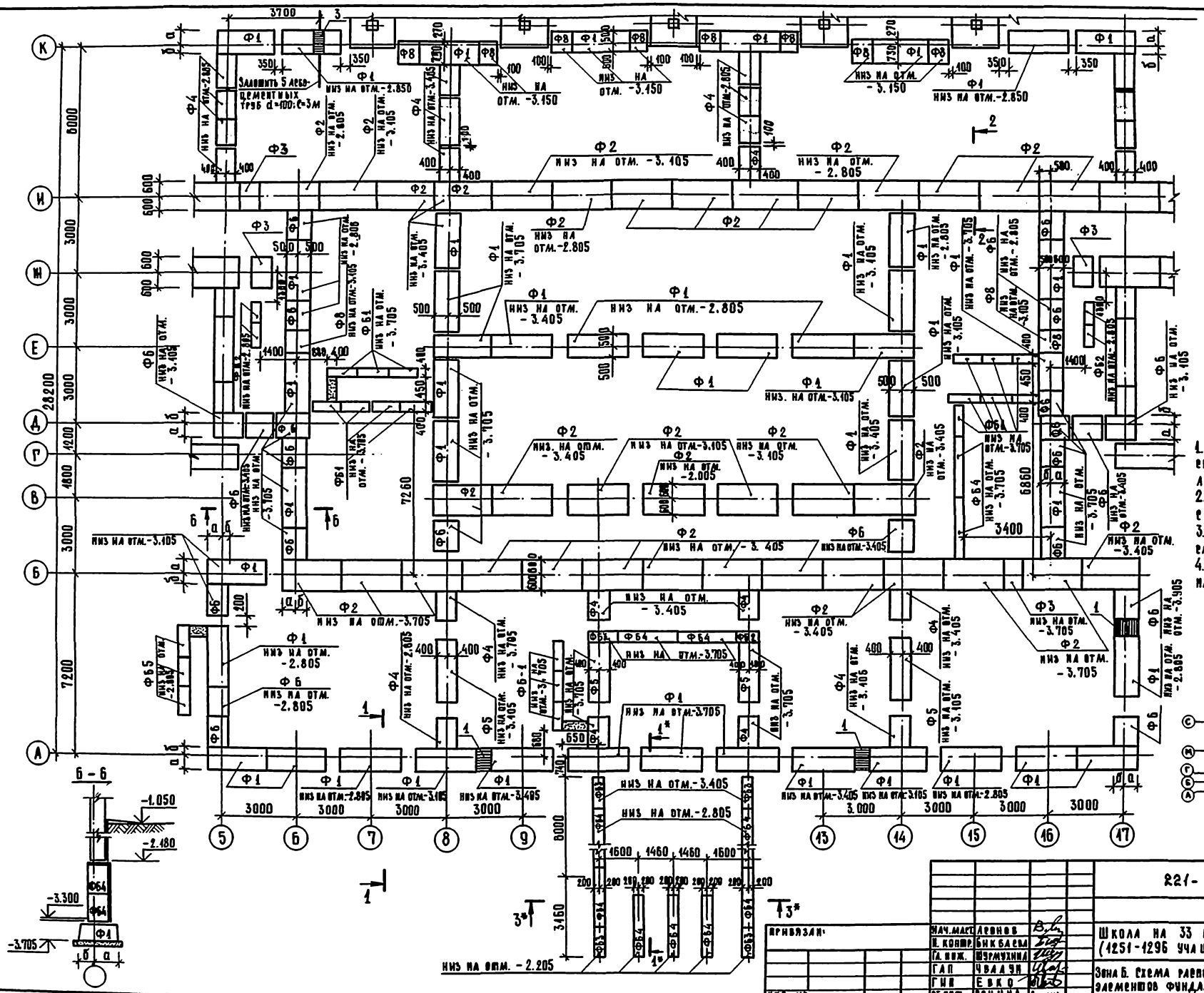

1. Общие указания и спецификацию см. на листе 48.
2. Сечения 1*-1* и 3*-3* см. на листе 61.
3. Развертки стен см. на листе 53.
4. Сечения 1-1; 2-2 см. на листе 51.

Инв. № подл.	Подпись и дата	Взам. инв. №	Гип	Вк	Жиравлева
			Рук. гр.	Ов	Кнеглева
			Гип	Эо	Ширшаков

Привязан:	Нач. маст.	Леонов			
	Н. контр.	Бикбаева			
	Гл. инж.	Шурмухина			
	Гап	Чвалун			
	Гип	Евко			
Инв. №	Ст. инж.	Ерина			

221-1-443.85-ЯС1

Школа на 33 класса (1251-1296 учащихся)

Стадия	Лист	Листов
Р	50	

Зона Б. Схема расположения элементов фундаментов

ЦНИИЭП торгово-бытовых зданий и туристских комплексов

Копировал

Формат А2

Толщина наружных цокольных панелей	а	б
350	600	400
300	570	430

Экспликация отверстий

№ отв	Размеры, мм ширина б	Размеры, мм высота	Отм низа отв.	Назначение
1	600	600	-2.805	Канализация
2	300	300	-2.505	СС ввод
3	400	300	-2.505	Э ввод

1. Спецификацию и общие указания см. на листе 48.
2. Сечения 4-4; 5-5 см. на листе 49.

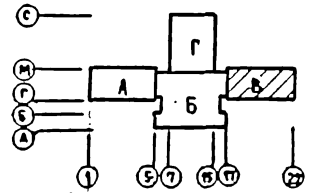

Настоящий лист выпущен взамен аннулированного на основании акт от 21 июня 1988 г № 6

Нач. м.	Левнов	
Н. контр.	Бикбаева	
Гл. инж. м	Шурмухина	
ГАП	Чвалун	
ГИП	Евко	
Ст. инж.	Сенина	
Ст. инж.	Теплова	

Привязан

Инв. №

2Я1-1-443.85-АС

Школа на 33 класса (1251-1296 учащихся)

Стадия Р | Лист 51.2 | Листов

Зона В. Схема расположения элементов фундаментов

ЦНИИЭП торгово-бытовых зданий и туристских комплексов

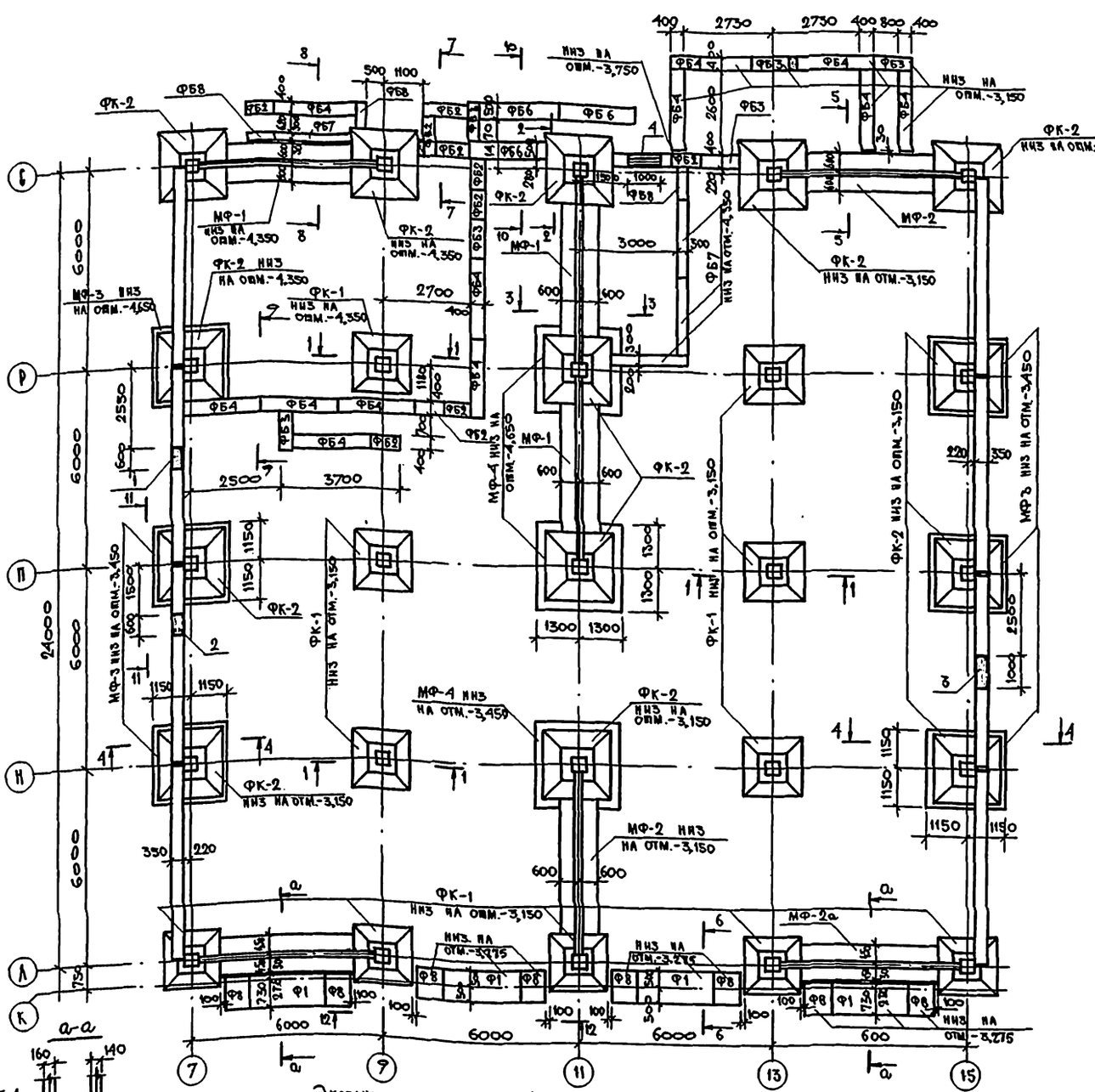

Экспликация отверстий

Тип отв.	Размеры, мм В	Размеры, мм Н	Отм. низа отв.	Назначение
1	600	600	-3,700	Водосток
2	600	600	-3,500	Водопровод
3	1000	600	-2,700	Канализация
4	1000	600	-2,350	Теплосеть

1. Общие примечания смотри лист 48.
2. Отметка низа фундаментов -4,350, кроме оговоренных.
3. Под сборными фундаментами устраивать песчаную подготовку толщиной 100 мм.
4. Сечения смотри лист 54.
5. Монолитные фундаменты лист 81.

Схема нагрузок 3

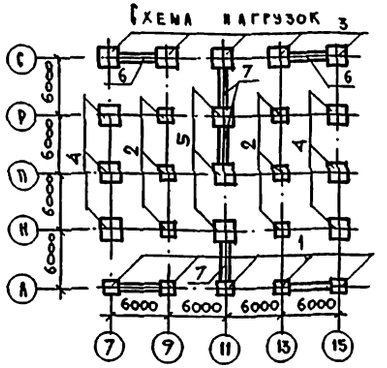

Таблица нагрузок

Обозначение	Нтс; в тс/м при t°: -20°; -30°	-40°
1	58,8	58,8
2	70,0	70,0
3	70,3	74,0
4	78,2	80,3
5	134,3	134,3
6	18,5	18,5
7	24,7	24,7

Спецификация элементов фундаментов

Марка поз.	Обозначение	Наименование	Кол.	Масса ед. кг	Примечание
		Фундаменты			
ФК-1	1.020-1/83 Вып. 1-1	2Ф 13.11-1	11	4500	
ФК-2		2Ф 21.11.1	14	5800	
		Плиты для ленточных фундаментов			
Ф1	1.112-5 Вып. 2	ФЛ 10.24-2	4	1520	
Ф8		ФЛ 10.8-2	8	495	
		Фундаментные балки			
ФБК-1	1.415-1 Вып. 1	ФБ 6-22	6	1300	
		Блоки стен подвала			
ФБ1	ГОСТ 13579-78	ФБС 12.4.3-Т	8	310	
ФБ2		ФБС 7.4.6-Т	15	470	
ФБ3		ФБС 12.4.6-Т	36	640	
ФБ4		ФБС 24.4.6-Т	50	1300	
ФБ6		ФБС 24.5.6-Т	12	1630	
ФБ7		ФБС 24.3.6-Т	15	970	
ФБ8		ФБС 7.3.6-Т	10	350	
		Монолитные конструкции			
МФ-1	221-1-443.85-АС л.81	МФ-1	3		
МФ-2	л.81	МФ-2	4		
МФ-3	л.81	МФ-3	6		
МФ-4	л.81	МФ-4	3		
МФ-5	л.81	МФ-5	1		
МФ-6	л.81	МФ-6	1		
МФ-7	л.81	МФ-7	1		
МФ-8	л.81	МФ-8	4		
МФ-2а	л.81	МФ-2а	2		

Привязали:

Инв. №

Нач. маст.	Леонов	
Н. контр.	Бикбаева	
Гл. инж. м.	Шурмухина	
ГАП	Чвалун	
ГИП	Евко	
Ст. инж.	Теплова	

221-1-443.85-АС 1

Школа на 33 класса (1251-1276 учащихся)

Стадия	Лист	Листов
Р	52	

Зона Г. Схема расположения элементов фундаментов

ЦНИИЭП торгово-бытовых зданий и туристских комплексов

Копировал

Формат А2

Инв. № подл. | Подпись и дата | Взам. инв. № | Инв. № дубл. | Подпись и дата | Взам. инв. № | Инв. № подл. | Подпись и дата

Ал. I

РАЗВЕРТКА ПО ОСИ А

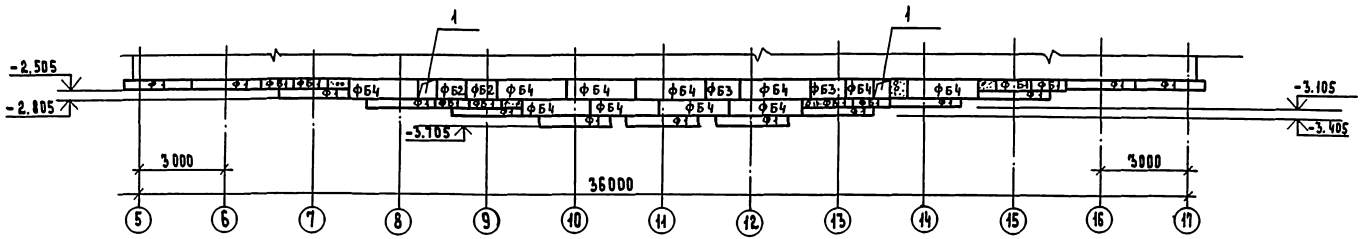

РАЗВЕРТКА ПО ОСИ Б

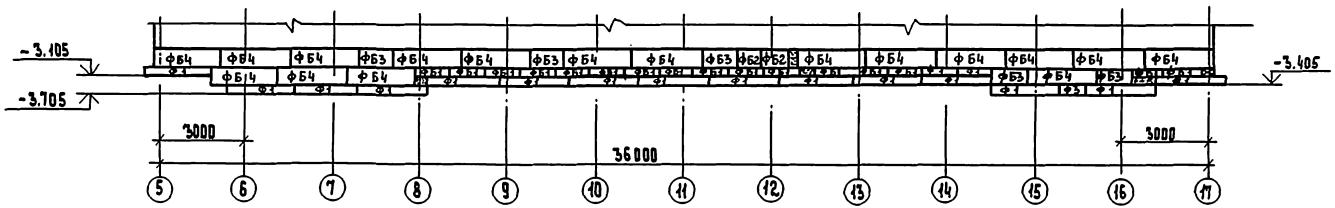

РАЗВЕРТКА ПО ОСИ В

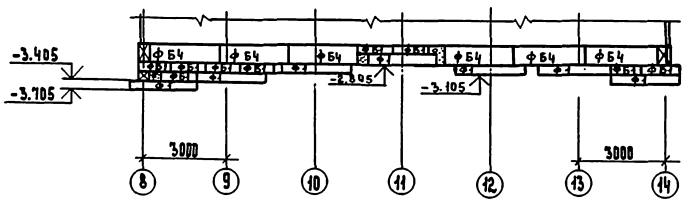

РАЗВЕРТКА ПО ОСИ Е

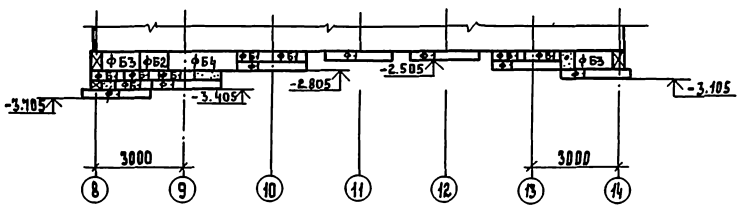

ПРИВЯЗАН	Нач. М.	Леонов	
	Н. контр.	Бикбаева	
	Гл. инж. М.	Шурмухина	
	ГАП	Чвалун	
	ГИП	Евко	
	Ст. инж.	Сенина	
	Инж.	[illegible]	

221-1-443.85-АС1

Школа на 33 класса /1251-1296 учащихся/

Зоны А, Б, В. Развертки к схемам расположения фундаментов.

Стадия	Лист	Листов
Р	53	

ЦНИИЭП

Инв. № подл. | Подпись и дата | Взам. инв. № | Гип. ВК | Рук. гр. ОВ | Гип. ЭО | Журавлева | Киселева | Шириахов

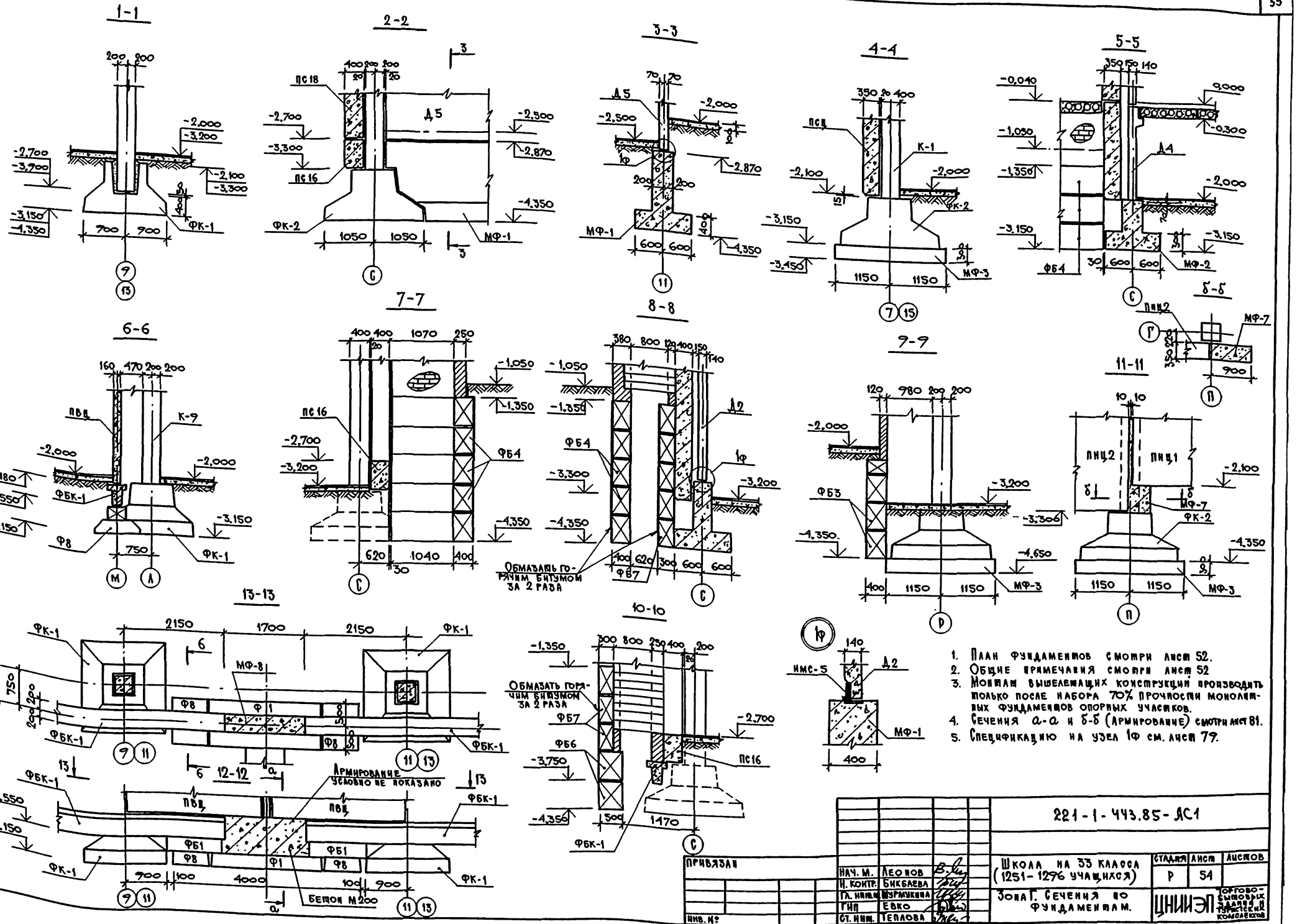

1. План фундаментов смотри лист 52.
2. Общие примечания смотри лист 52
3. Монтаж вышележащих конструкций производить только после набора 70% прочности монолитных фундаментов опорных участков.
4. Сечения а-а и б-б (Армирование) смотри лист 81.
5. Спецификацию на узел 1Ф см. лист 79.

Нач. М.	Леонов		221-1-443.85-АС1		
Н. контр.	Бикбаева		Школа на 33 класса (1251-1276 учащихся)	Стадия: Р	Лист: 54	Листов:
Гл. инж.	Мурмукина		Зона Г. Сечения по фундаментам.	ЦНИИЭП торгово-бытовых зданий и комплексов	
ГИП	Евко				
Ст. инж.	Теплова				

Привязан

Инв. №

Копировал

Формат

Инв. № подл. | Подпись и дата | Взам. инв. №

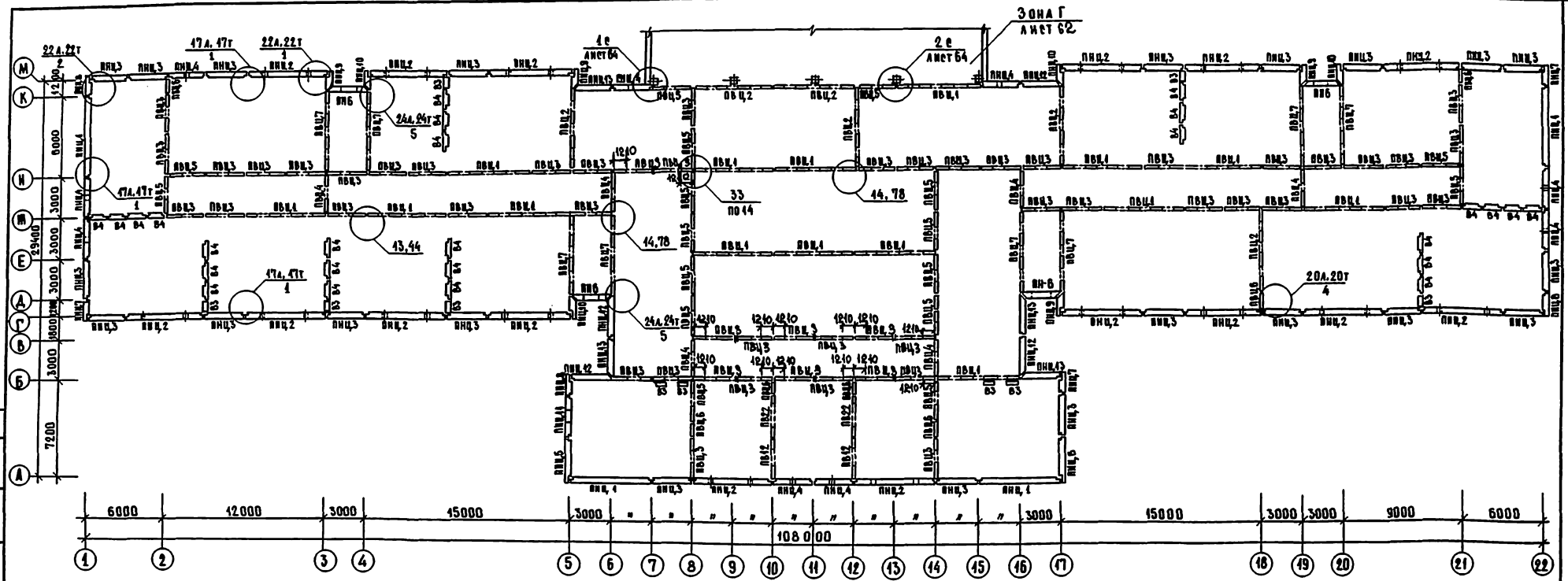

Спецификация металлических соединительных элементов.

Марка, поз.	Обозначение	Наименование	Кол.	Масса ед., кг.	Примечание
		Для однослойных панелей наружных стен			
МС-1	1.090.1-1. Вып. 7-1	МС-1	101	0,36	
МС-2	Вып. 8-1	МС-2	76	0,42	
МС-5	Вып. 7-1	МС-5	637	0,18	
МС-6	Вып. 8-1	МС-6	91	0,29	
МС-8	Вып. 7-1	МС-8	30	0,26	
МС-9		МС-9	205	0,23	
МС-11	Вып. 8-1	МС-11	8	0,54	
МС-13		МС-13	80	0,28	
МС-14		МС-14	46	0,36	
МС-16	Вып. 7-1	МС-16	42	6,3	
МС-17		МС-17	345	0,13	
МС-20	Вып. 8-1	МС-20	40	0,24	
МС-24		МС-24	84	0,30	
МС-24	Вып. 7-1	МС-24	8	0,34	
МС-30	Вып. 8-1	МС-30	8	0,53	
МС-32	Вып. 7-1	МС-32	12	0,23	
ИМС-1	221-1-443.85 АС ИЗ.10	ИМС-1	20	0,93	

продолжение

Марка, поз.	Обозначение	Наименование	Кол.	Масса ед., кг	Примечание
		Для трехслойных панелей наружных стен			
МС-1	1.090.1-1. Вып. 7-1	МС-1	85	0,36	
МС-2	Вып. 8-1	МС-2	76	0,42	
МС-5	Вып. 7-1	МС-5	596	0,18	
МС-6	Вып. 8-1	МС-6	91	0,29	
МС-7		МС-7	46	0,21	
МС-8	Вып. 7-1	МС-8	30	0,26	
МС-9		МС-9	178	0,29	
МС-10	Вып. 8-1	МС-10	23	0,39	
МС-11		МС-11	4	0,54	
МС-12	Вып. 7-1	МС-12	4	0,29	
МС-13	Вып. 8-1	МС-13	80	0,28	
МС-14		МС-14	11	0,36	
МС-16	Вып. 7-1	МС-16	42	6,3	

Марка, поз.	Обозначение	Наименование	Кол.	Масса ед., кг	Примечание
МС-17	1.090.1-1. Вып. 7-1	МС-17	345	0,13	
МС-20	Вып. 8-1	МС-20	19	0,24	
МС-21		МС-21	84	0,30	
МС-24	Вып. 7-1	МС-24	8	0,34	
МС-29	Вып. 8-1	МС-29	4	0,48	
МС-31		МС-31	8	0,56	
МС-32	Вып. 7-1	МС-32	65	0,23	
ИМС-1	221-1-443.85-АС ИЗ.10	ИМС-1	19	0,93	

1. Технические указания см. лист 64.
2. Спецификацию стен см. лист 60.

Привязан:

Инв. №

Нач. маст.	Аронов	
Н. контр.	Бикбаева	
Гл. инж. пр.	Шормухина	
ГИП	Евко	
ГАП	Чвалун	
Ст. арх.	Зиновкина	
Ст. инж.	Трошова	

221-1-443.85-АС1

Школа на 33 класса (1251-1296 учащихся)

Стадия	Лист	Листов
Р	55	

Зоны А, Б, В. Схема расположения наружных и внутренних стен техподполья

ЦНИИЭП торгово-бытовых зданий и туристских комплексов

Инв. № подл. | Подпись и дата | Взам. инв. №

Копировал

Формат А2

Ал I

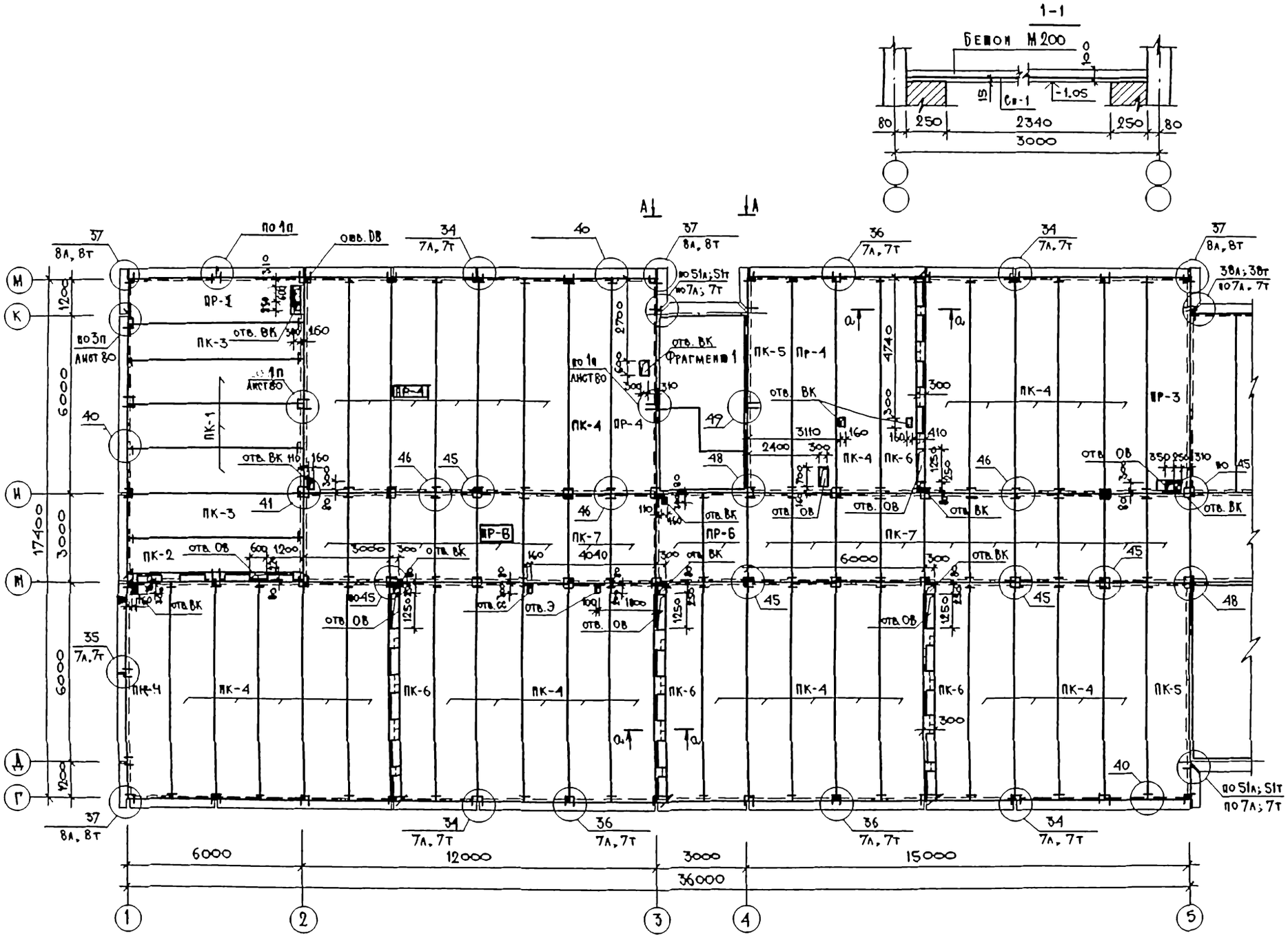
А
А
а
а
ПР-1
ПК-3
ПК-1
ПК-2
ПК-4
ПР-4
ПР-8
ПК-7
ПР-6
ПК-5
Пр-1
ПК-6
ПР-3
ПК-5
ПК-4
ПК-6
ПК-4
ПК-6
ПК-4
ПК-6
ПК-4
ПК-5
ПК-4
ПК-4
ПК-4

Ал. I

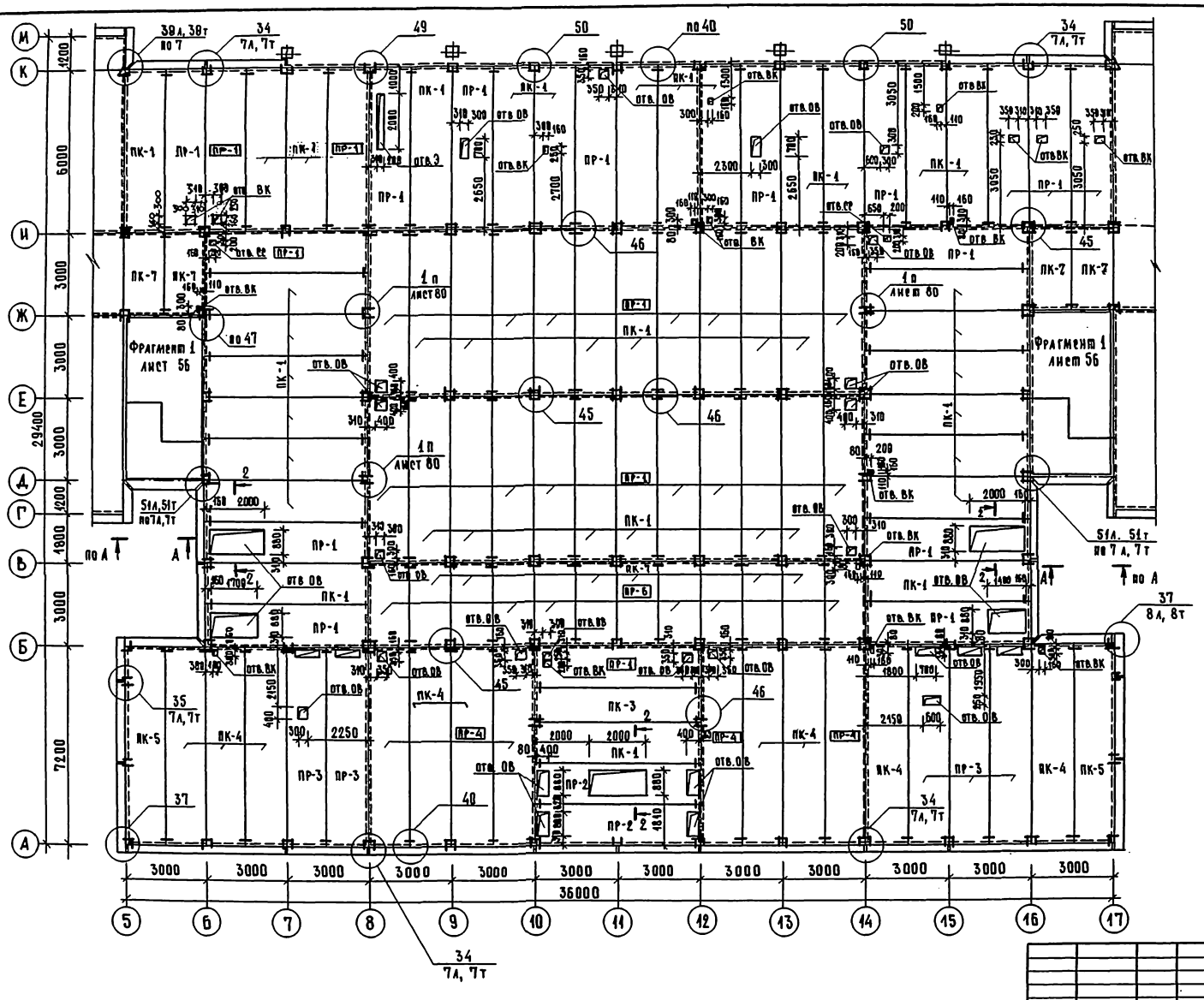

1. Технические указания см. л. 58.
2. Вид А-А см. лист 86.
3. Спецификацию см. лист 60

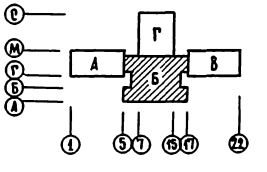

Инв. № подл.	Подпись и дата	Взам. инв. №	ГИП	ВК	Жумаева		
			Рук. гр.	ОВ	Киселева		
			ГИП	ЭО	Ширшаков		

221-1-443.85-АС1

Нач. маст.	Леонов		Школа на 33 класса (1251-1296 учащихся)	Стадия	Лист	Листов
Н. контр.	Бикбаева			Р	57	
Гл. инж. м.	Шермухина		Зона Б. Схема расположения элементов перекрытия над техподпольем.	ЦНИИЭП торгово-бытовых зданий и туристских комплексов		
ГАП	Чвалун					
ГИП	Евко					
Ст. инж.	Теплова					

Привязан:

Инв. №

Копировал

Формат А2

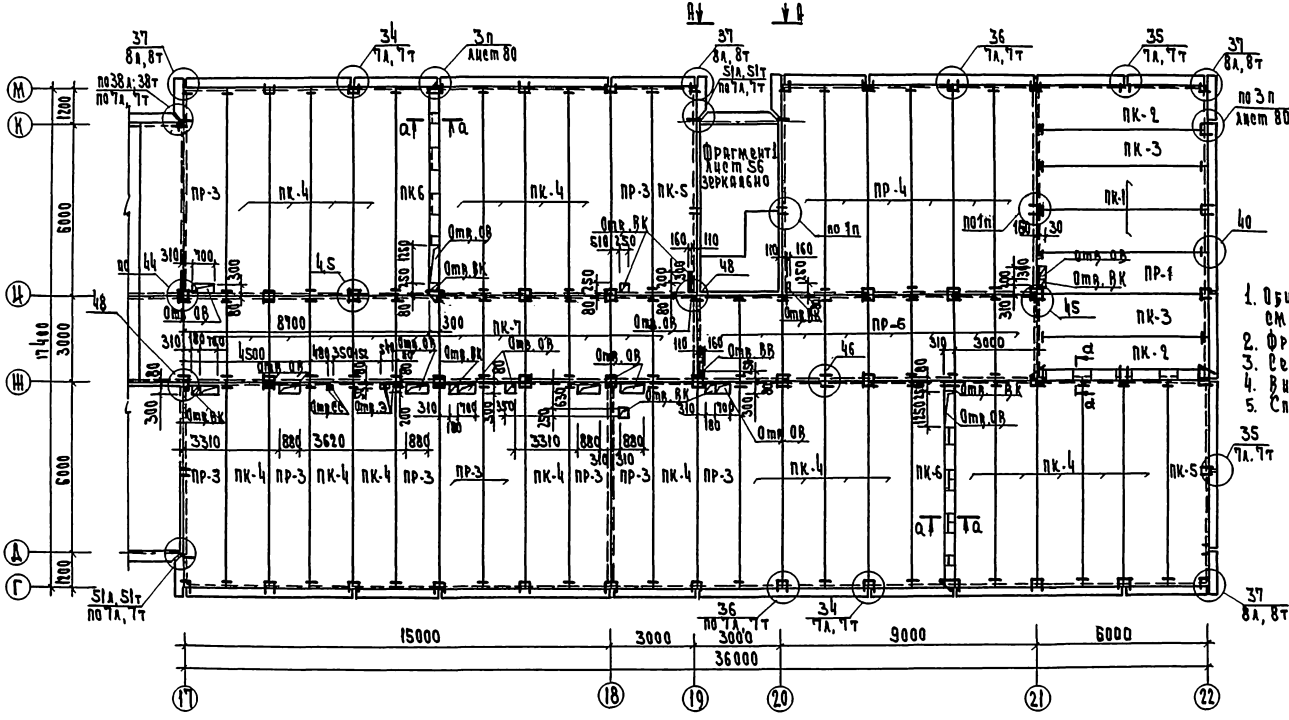

1. Общие технические указания см. лист 68
2. Фрагмент 1 см. л. 56
3. Сечение а-а см. л. 68
4. Вид А-А см. лист 86
5. Спецификацию см. лист 60.

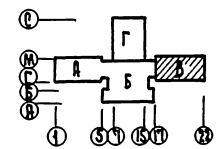

221-1-443.85-АС1

Школа на 33 класса /1251-1296 учащихся/

Зона В. Схема расположения элементов перекрытия над техподпольем

Стадия	Лист	Листов
Р	58	

ЦНИИЭП торгово-гражданских зданий и экспериментальных комплексов

Привязан

Инв. N

Инв. N подл. | Подп. и дата | Взам. инв. N | Гл. п. | ВК | Отраслевой

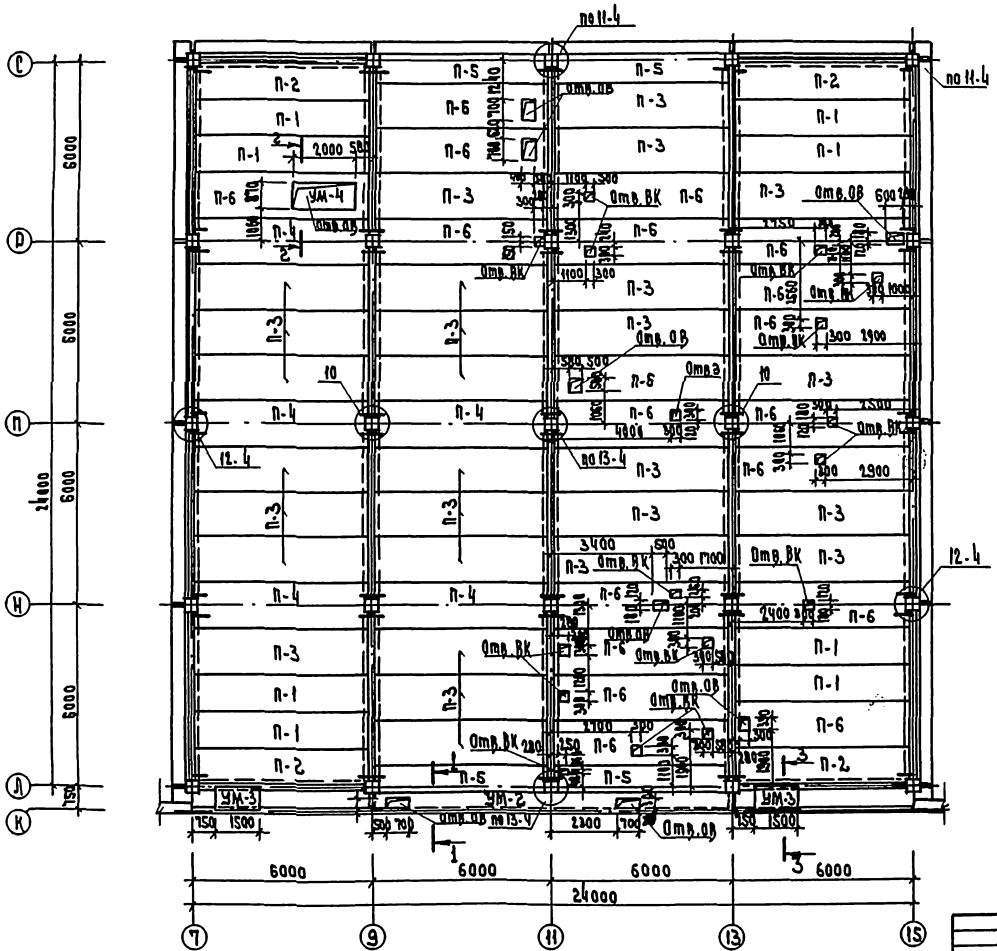

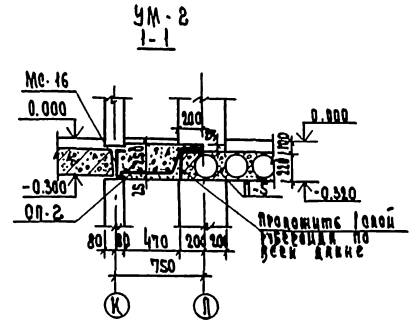

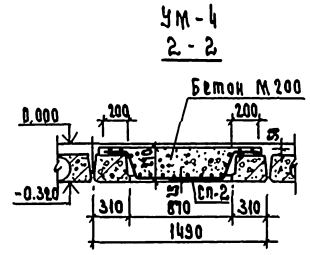

1. Сечение 3-3 и технические указания см. лист 71.
2. Спецификацию см. лист 60.

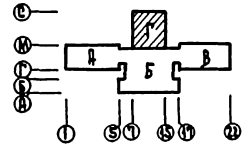

Привязан	Рук. мас.	Леонов		
	Н. контр.	Бакбаева		
	Д. инж.	Бурмухина		
	ГИП	Чалаев		
	ГИП	Евко		
Инв. №	Ст. инж.	Теплова		

221-1-443.85-АС1

Школа на 33 класса (1251-1296 учащихся)

Зона г. Схема расположения элементов перекрытия над техподпольем

Стадия	Лист	Листов
Р	59	

ЦНИИЭП

Марка поз.	Обозначение	Наименование	Кол.	Масса ед., кг	Приме-чание
		Однослойные панели наруж-			
		ных стен толщиной 300 мм			
ПНЦ 1	1.090.1-1, вып. 1-1	ПСЦ 60.21.3,0-П	4	4380	
ПНЦ 2		1ПСЦ 60.21.3,0-П	16	4290	
ПНЦ 3		ПСЦ 30.21.3,0-П	22	2150	
ПНЦ 4		1ПСЦ 30.21.3,0-П	9	2120	
ПНЦ 5		2ПСЦ 33.21.3,0-П	1	2160	
ПНЦ 6		3ПСЦ 33.21.3,0-П	1	2160	
ПНЦ 7		2ПСЦ 15.21.3,0-П	3	850	
ПНЦ 8		3ПСЦ 15.21.3,0-П	3	850	
ПНЦ 9		3ПСЦ 11.21.3,0-П	4	620	
ПНЦ 10		4ПСЦ 11.21.3,0-П	4	620	
ПНЦ 11	1.090.1-1, вып. 1-1	2ПСЦ 30.21.3,0-П	1	4550	
ПНЦ 12		1ПСЦ 29.21.3,0-П	4	2110	
ПНЦ 13		2ПСЦ 29.21.3,0-П	4	2110	
ПН 6	1.090.1-1, вып. 2-1	2ПСД 28.33.3,5-П-2а$^{0}/_{1}$	4	1970	
		Однослойные панели наруж-			
		ных стен толщиной 350 мм			
ПНЦ 1	1.090.1-1, вып. 1-1	ПСЦ 60.21.3,5-П	4	5430	
ПНЦ 2		1ПСЦ 60.21.3,5-П	16	4980	
ПНЦ 3		ПСЦ 30.21.3,5-П	22	2510	
ПНЦ 4		1ПСЦ 30.21.3,5-П	9	2460	
ПНЦ 5		2ПСЦ 33.21.3,5-П	1	2610	
ПНЦ 6		3ПСЦ 33.21.3,5-П	1	2610	
ПНЦ 7		2ПСЦ 15.21.3,5-П	3	1080	
ПНЦ 8		3ПСЦ 15.21.3,5-П	3	1080	
ПНЦ 9		3ПСЦ 11.21.3,5-П	4	740	
ПНЦ 10		4ПСЦ 11.21.3,5-П	4	740	
ПНЦ 11		2ПСЦ 30.21.3,5-П	1	1640	
ПНЦ 12		1ПСЦ 29.21.3,5-П	4	2400	
ПНЦ 13		2ПСЦ 29.21.3,5-П	4	2400	
ПН 6		2ПСД-28.33.4,0-П-2а$^{0}/_{1}$	4		
		Трехслойные панели наруж-			
		ных стен толщ. 300 мм (вариант)			
ПНЦ 1	1.090.1-1, вып. 1-1	ПСЦ 60.21.3,0-ПТ	4	4917	
ПНЦ 2		1ПСЦ 60.21.3,0-ПТ	16	4817	
ПНЦ 3		ПСЦ 30.21.3,0-ПТ	22	2416	
ПНЦ 4		1ПСЦ 30.21.3,0-ПТ	9	2369	
ПНЦ 5		2ПСЦ 33.21.3,0-ПТ	1	2654	
ПНЦ 6		3ПСЦ 33.21.3,0-ПТ	1	2654	
ПНЦ 7		2ПСЦ 15.21.3,0-ПТ	3	1190	
ПНЦ 8		3ПСЦ 15.21.3,0-ПТ	3	1190	
ПНЦ 9		3ПСЦ 11.21.3,0-ПТ	4	930	
ПНЦ 10		4ПСЦ 11.21.3,0-ПТ	4	930	
ПНЦ 11	1.090.1-1, вып. 1-1	2ПСЦ 30.21.3,0-ПТ	1	1920	
ПНЦ 12		1ПСЦ 29.21.3,0-ПТ	4	2337	
ПНЦ 13	1.090.1-1, вып. 1-1	2ПСЦ 29.21.3,0-ПТ	4	2337	
ПН 6	1.090.1-1, вып. 2-1	2ПСД 28.33.3,5-ПТ-2а$^{0}/_{1}$	4	800	
		Трехслойные панели наруж-			
		ных стен толщ. 350 мм (вариант)			
ПНЦ 1	1.090.1-1, вып. 1-1	ПСЦ 60.21.3,5-ПТ	4	5325	
ПНЦ 2		1ПСЦ 60.21.3,5-ПТ	16	6209	
ПНЦ 3		ПСЦ 30.21.3,5-ПТ	22	2659	
ПНЦ 4		1ПСЦ 30.21.3,5-ПТ	9	2591	
ПНЦ 5		2ПСЦ 33.21.3,5-ПТ	1	2911	
ПНЦ 6		3ПСЦ 33.21.3,5-ПТ	1	2911	
ПНЦ 7		2ПСЦ 15.21.3,5-ПТ	3	1341	
ПНЦ 8		3ПСЦ 15.21.3,5-ПТ	3	1341	
ПНЦ 9		3ПСЦ 11.21.3,5-ПТ	4	1060	
ПНЦ 10		4ПСЦ 11.21.3,5-ПТ	4	1060	
ПНЦ 11	1.090.1-1, вып. 1-1	2ПСЦ 30.21.3,5-ПТ	1	2033	
ПНЦ 12		1ПСЦ 29.21.3,5-ПТ	4	2535	
ПНЦ 13		2ПСЦ 29.21.3,5-ПТ	4	2535	
ПН 6	1.090.1-1, вып. 2-1	2ПСД 28.33.4,0-ПТ-2а$^{0}/_{1}$	4	1180	
		Панели внутренних стен			
ПВЦ 1	1.090.1-1, вып. 3-1	ПВЦ 60.19-1т	14	3160	бетон м250
ПВЦ 2		ПВЦ 59.19-1т	4	3120	
ПВЦ 3		ПВЦ 30.19-1т	56	1750	бетон м250
ПВЦ 4		ПВЦ 28.19-1т	6	1640	
ПВЦ 5		ПВЦ 29.19-1т	19	1690	
ПВЦ 6		ПВЦ 12.19-1т	7	840	
ПВЦ 7		ПВЦ 59.21-1т	8	3890	
ПВ 22		ПВА 29.30.20-7т	2	1570	
ПВ 12		ПВР 30.30.15-7т	2	2070	
		Вентиляционные блоки			
В3	1.034.1-1, вып. 1,2,3	В 8.21	10	988	
В4		ВН 15.21	26	727	
		Панели перекрытий			
ПК 1	1.090.1-1, вып. 5-1	ПК 60.15-6АтVт	33	2767	
ПК 2		ПК 60 15-6АтVт-1	1	2767	
ПК 3		ПК 60.12-6АтVт	5	2080	
ПК 4		ПК 72.15-6АтVт	62	3325	
ПК 5		ПК 72.15-6АтVт-1	8	3325	
ПК 6		ПК 72.12-6АтV	6	2497	
ПК 7		ПК 30.15-6АтVт	34	1380	
ПР 1		ПР 60.15-6АтVт	38	2595	
ПР 2		ПР 60.15-6АтVт-2	4	2552	
ПР 3		ПР 72.15-6АтVт-3	14	3075	
ПР 4	4.090.1-1, вып. 5-1	ПР 72.15-6АтVт	8	3095	
ПР 6		ПР 70.15-6АтVт	12	4327	
		Колонны			
К-1		1КНД 4.16-1,8.1П	9	1460	
К-2		1КНД 4.28-1,8.1П	3	1900	
К-3		1КНО 4.16-1,8.2П.4А	2	1440	
К-4		1КНО 4.16-1,8.2П.6А	2	1440	
К-5		1КНО 4.28-1,8.3П.5А	2	1888	
К-6		1КНО 4.16-1,8.1П.4А	3	1448	
К-7		1КНО 4.28-1,8.5А	1	1880	
К-8		1КН 4.28-1,8.2П.5А	2	1830	
К-9		1КН 4.16-1,8.4А	1	1390	
		Ригели			
Р-1	1.020.1/83, вып. 3-1	РОП 4.56-40 АтV	8	2350	
Р-2		РДП 4.56-70 АтV	9	2550	
		Диафрагмы жесткости			
Д1		2Д 56.28-1	1	7250	
Д2		1Д 56.28-1	1	6300	
Д3		2Д 56.20-1	1	3630	
Д4		1Д 56.20-1	3	4750	
Д5		2ДПК 56.28-1	1	6250	
		Панели перекрытия			
П-1	1.041.1-2, вып. 1	ПК 56.12-8АIVт	8	2080	
П-2		ПК 56.12-8АIVт-1	4	2080	
П-3		ПК 56.15-8АIVт	28	2680	
П-4		ПК 56.15-8АIVт-7	7	2600	
П-5		ПК 56.9-6АIVт	4	1788	
П-6	1.041.1-2, вып. 6	ПРС 56.15-6АIV	17	2218	
		Монолитный участок УМ-1			
Сп-1	ГОСТ 8478-81	Сетка 150/150/9/9 АIII	3,46	16,6	м^2
		Бетон М 200	0,3		м^3
		Монолитный участок УМ-2			
Сп-2	ГОСТ 8478-81	Сетка 150/150/5/5 Вр.I	11,1	1,08	м^2
		Бетон М 200	1,67		м^3
		Монолитный участок УМ-3			
Сп-2	ГОСТ 8478-81	Сетка 150/150/5/5 Вр.I	2,85	1,08	м^2
		Бетон М 200	0,43		м^3
		Монолитный участок УМ-4			
Сп-2	ГОСТ 8478-81	Сетка 150/150/5/5 Вр.I	2,8	1,08	м^2
		Бетон М 200	0,46		м^3

Буквенная индексация панелей указывает на заполнение проемов столярными изделиями и заводские условия:
О- тип проема
Р- окна с раздельными переплетами
Т- окна с тройным остеклением

Привязан

Инв. №

Нач. отд.	Асонов		
Гл. конс.	Гранильщиков		
Гл. инж.	Струлушина		
ГАП	Чмаун		
ГИП	Евко		
Ст. инж.	Теплова		

221-1-443.85-АС1

Школа на 33 класса (1251-1296 учащихся)

Стадия	Лист	Листов
Р	60	

Спецификация к схемам расположения стеновых панелей и заделок перекрытий техподполья.

ЦНИИЭП торгово-бытовых зданий и туристских комплексов

Ал. I

Вход N 1

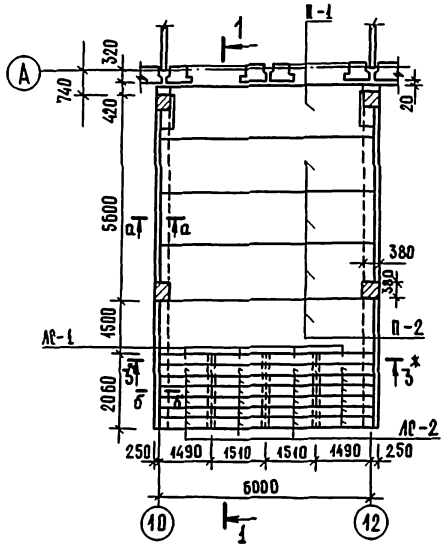

2-2
(повернуто)

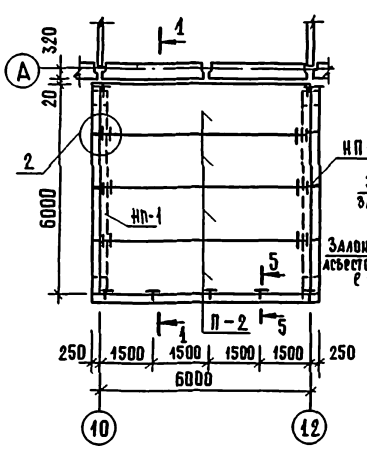

План кровли

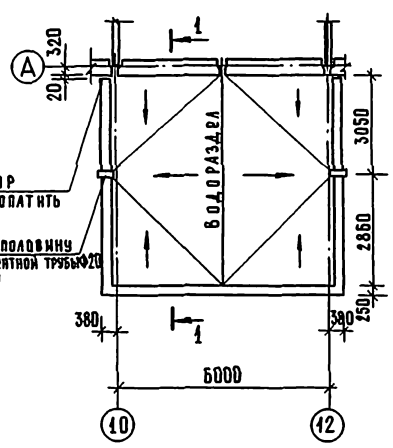

Спецификация элементов входа.

Марка поз.	Обозначение	Наименование	Кол.	Масса ед., кг	Примечание
		Железобетонные изделия			
П-1	1.090.1-1 вып.5-1	ПР60.15-6Ат V т	1	2550	
П-2		ПК60.15-6Ат V т	8	2770	
НП-1	1.225-1	НП4-60-4,5	2	2080	
АС-1	1.050.1-2 вып.1	АС 15в	4	130	
АС-2	1.050.1-2 вып.1	АС 15	24	168	
		Металлические изделия			
ОП-1	1.050.1-2 вып.2	ОПВ 18-1	2	15,8	
ОП-2	"	ОПВ 18-1	3	15,8	
[illegible]		[illegible]	[illegible]	[illegible]	
ОА-1		ОМ-11-1	2	23,2	
ЗД-1	221-1-443.85 АС ИЗ.14	ЗД-1	13	3,82	
ЗД-2	АС ИЗ.15	ЗД-2	5	1,02	

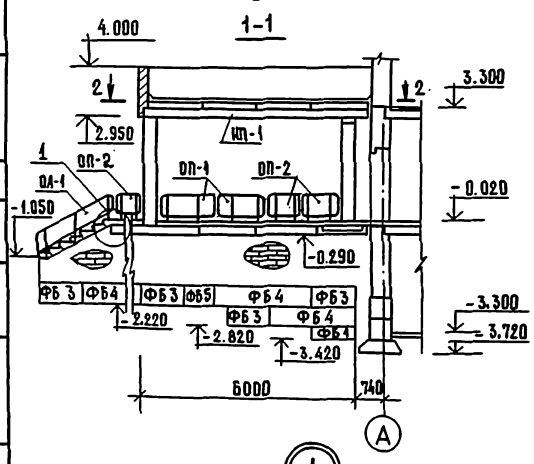

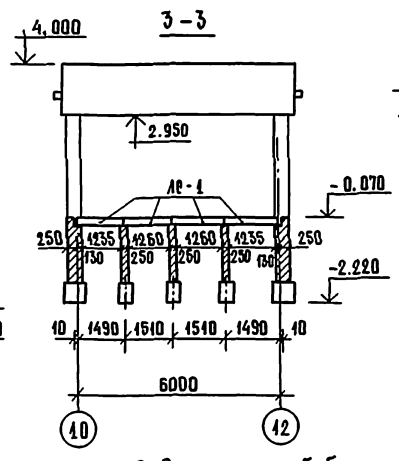

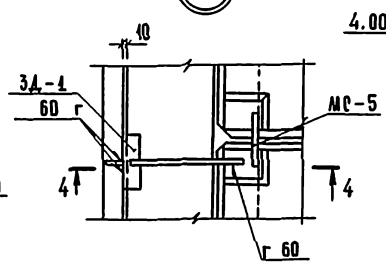

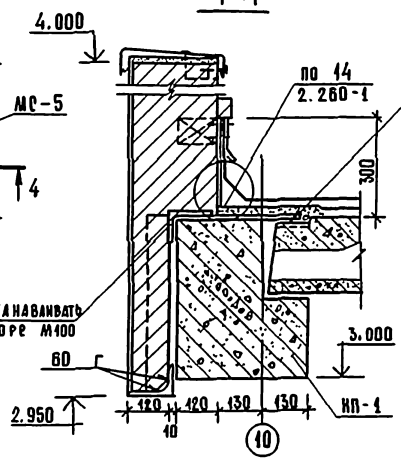

5-5
(остальное см. сечение 4-4)

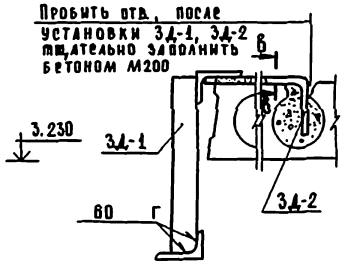

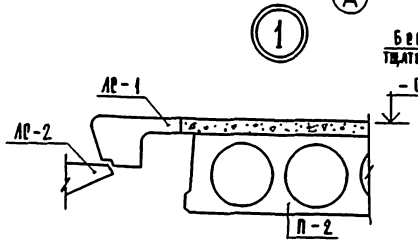

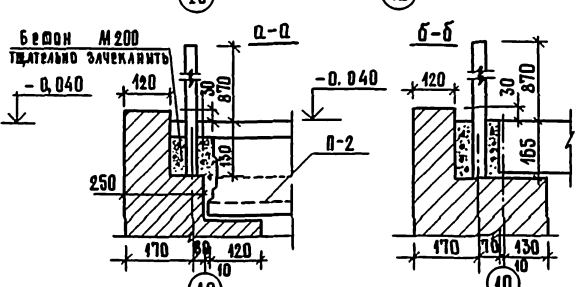

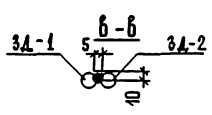

Привязан:

Инв. №

Нач. маст.	Аронов	
Н. контр.	Тевлова	
Гл. инж. м.	Шурмичкина	
ГАП	Чвалун	
ГИП	Евко	
Рт. арх.	Богданова	

221-1-443.85-АС1

Школа на 33 класса (1251-1296 учащихся)

Стадия	Лист	Листов
Р	61	

Схема расположения элементов входа N1

ЦНИИЭП торгово-бытовых зданий и туристских комплексов

Инв. № подл. | Подпись и дата | Взам. инв. №

Копировал

Формат А2

Монтажная схема каркаса на отм. 0.000

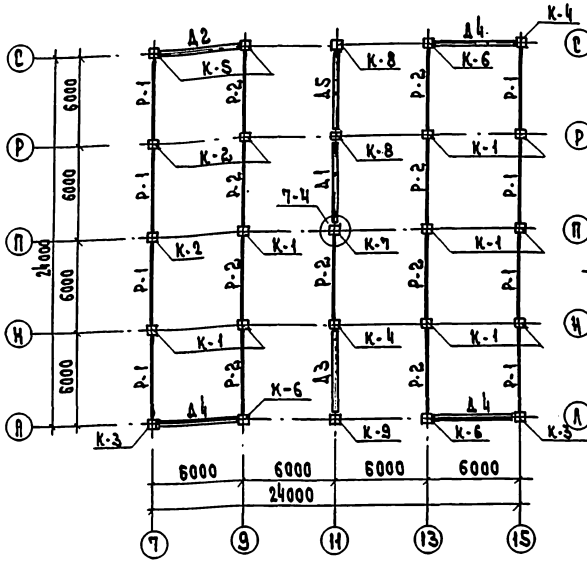

Монтажная схема каркаса на отм. 3.300

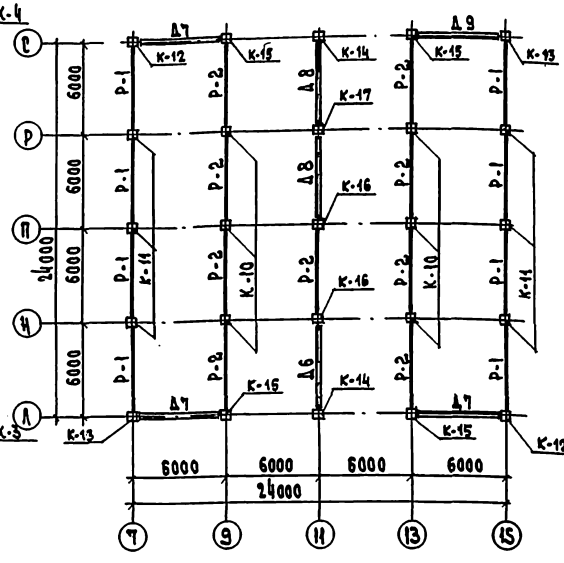

Монтажная схема каркаса на отм. 6.600

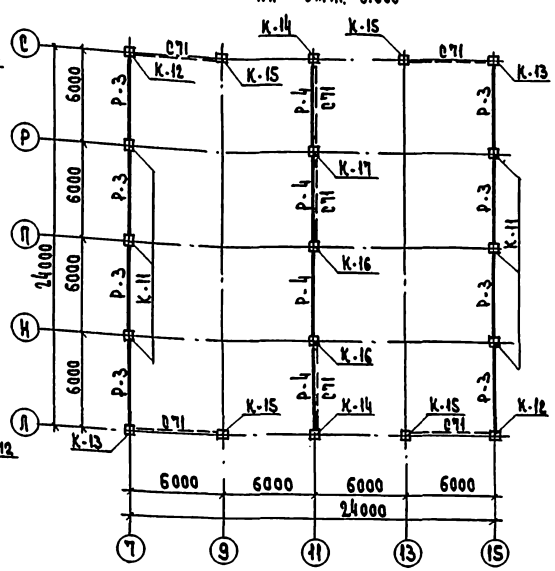

Развертка каркаса по оси „7"

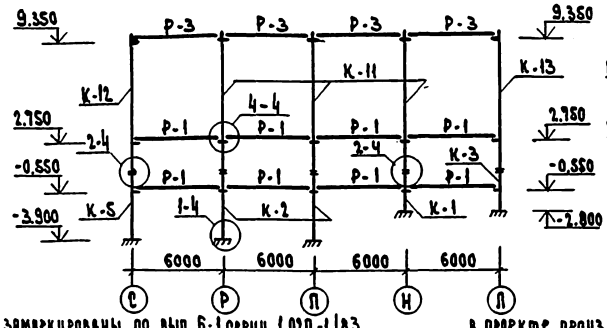

Развертка каркаса по оси „11"

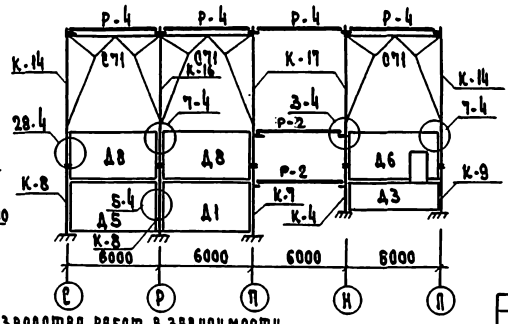

Развертка каркаса по оси „13"

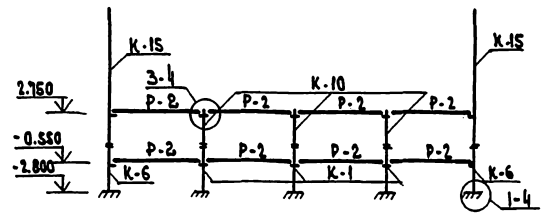

1. Узлы замаркированы по вып. 6-1 серии 1.020-1/83
2. Монтаж каркаса должен производиться в точном соответствии с проектом
3. Стыки сопряжения элементов каркаса / колонн, горизонтальных и вертикальных стыков диафрагм жесткости, а также стык между диафрагмой жесткости и колонной / тщательно очистить [illegible] выпуска 6-1 серии 1.020-1/83.
4. Вопросы связанные с обеспечением устойчивости каркаса в процессе монтажа, должны решаться в проекте производства работ в зависимости от условий строительства с учетом требований вып. 0-8 „Указания по монтажу каркаса".
5. При производстве работ в зимнее время необходимо предусматривать мероприятия по обеспечению проектной прочности раствора и бетона в соединениях сборных элементов с применением электропрогрева, химических добавок и проч.
6. Спецификацию см. лист 84

Привязан						
Инв. №						

Рук. мас.	Пеляков	
Н. контр.	Бикбаева	
Гл. инж.	Мурмухин	
Гип.	Евко	
Ст. инж.	Теплова	

221 - 1-443.85-АС1

Школа на 33 класса / 1251-1296 учащихся /

Стадия	Лист	Листов
Р	62	

Зона Г. Монтажная схема элементов каркаса

ЦНИИЭП торгово-бытовых сооружений и комплексов

Инв. № подл. | Подп. и дата | Взам. инв. №

Разверткa по оси „7"

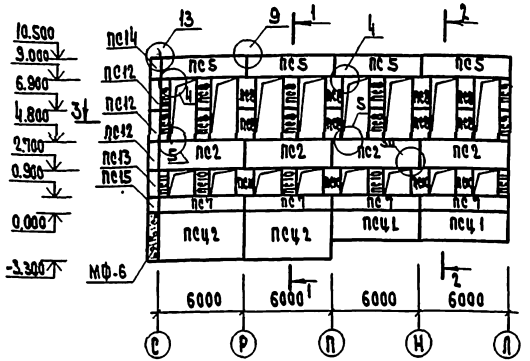

1-1

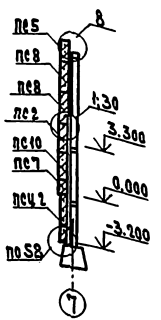

2-2

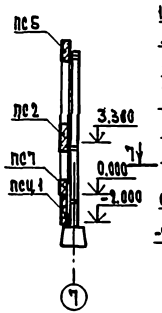

Разверткa по оси „15"

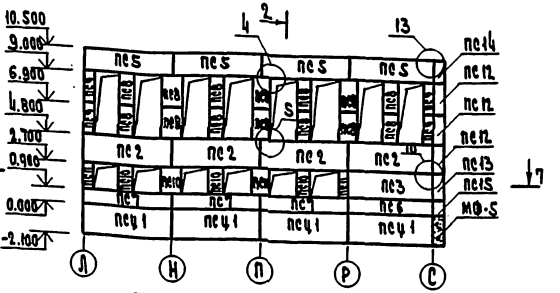

3-3

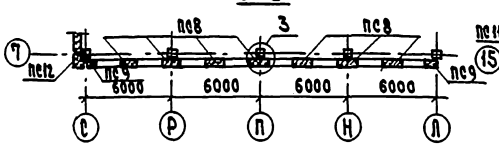

7-7

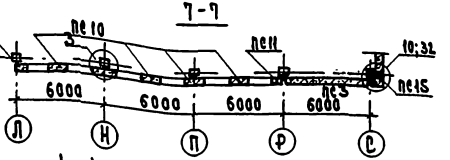

Разверткa по оси „С"

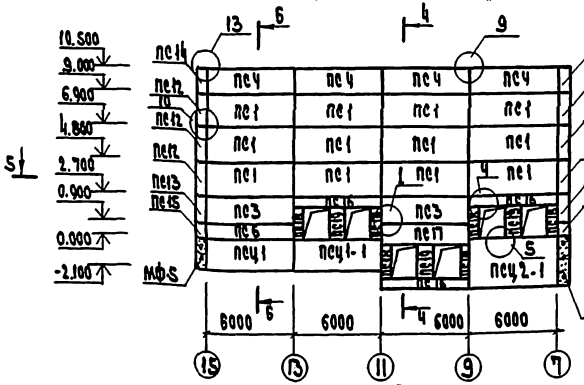

4-4

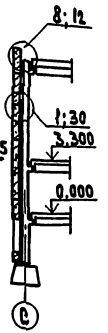

Б-Б

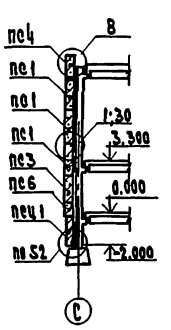

5-5

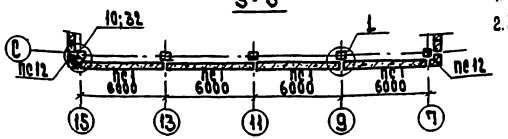

1. Все узлы см. серию 1.030.1-1 вып. 3-1.
2. МФ-5 и МФ-6 смотри лист 81

Марка поз.	Обозначение	Наименование	Кол.	Масса ед. кг	Примечание
пс1	1.030.1-1 вып.1-1	пс 60.21.4,0-6А-1	12	5840	
пс2		пс 60.21.4,0-6А-9	8	6840	
пс3		пс 60.18.4,0-6А-1	3	5860	
пс4		пс 60.15.4,0-6А-2	4	4880	
пс5		пс 60.15.4,0-6А-12	8	4880	
пс6		пс 60.9.4,0-6А-1	2	9340	
пс7		пс 60.9.4,0-6А-6	7	2940	
пс8		2пс 12.21.4,0-А-1	28	1360	
пс9		2пс 6.21.4,0-А-1	8	680	
пс10		2пс 12.18.4,0-А-1	12	1160	
пс11		2пс.6.18.4,0-А-1	4	580	
пс12		3пс 61.210.40-А-1	6	930	
пс13		3пс 61.180.40-А-1	2	790	
пс14		3пс 61.150.40-А-2	2	660	
пс15		3пс 61.90.40-А-1	2	400	
пс16		пс 60.6.4,0-6А-9	3	1980	
пс17		пс 60.18.4,0-6А-9	1	4880	
пс18		2пс 6.21.4,0-А-1	6	680	
пс19		2пс 12.21.4,0-А-1	3	1360	
		Панели техподполья			
пец1	1.030.1-1 вып.1-1	пец 60.21.3,5-А	7	6620	
пец2		пец 60.33.3,5-А	2	10480	
пец1-1		пец 60.21.3,5-А-1	1	6620	
пец2-1		пец 60.33.3,5-А-1	1	10480	

221-1-443.85-АС1

Привязан

Инв. №

Рук.мас. Аванов
Н.контр. Сабарова
Гл.инж.проекта Трактуев
ГАП Аванов
ГИП Белко
Ст.инж. Тепцова

Школа на 33 класса (1251-1296 учащихся)

Стадия Лист Листов
Р 63

Зона Г. Схема расположения наружных стеновых панелей

ЦНИИЭП

Копировал
Формат А3

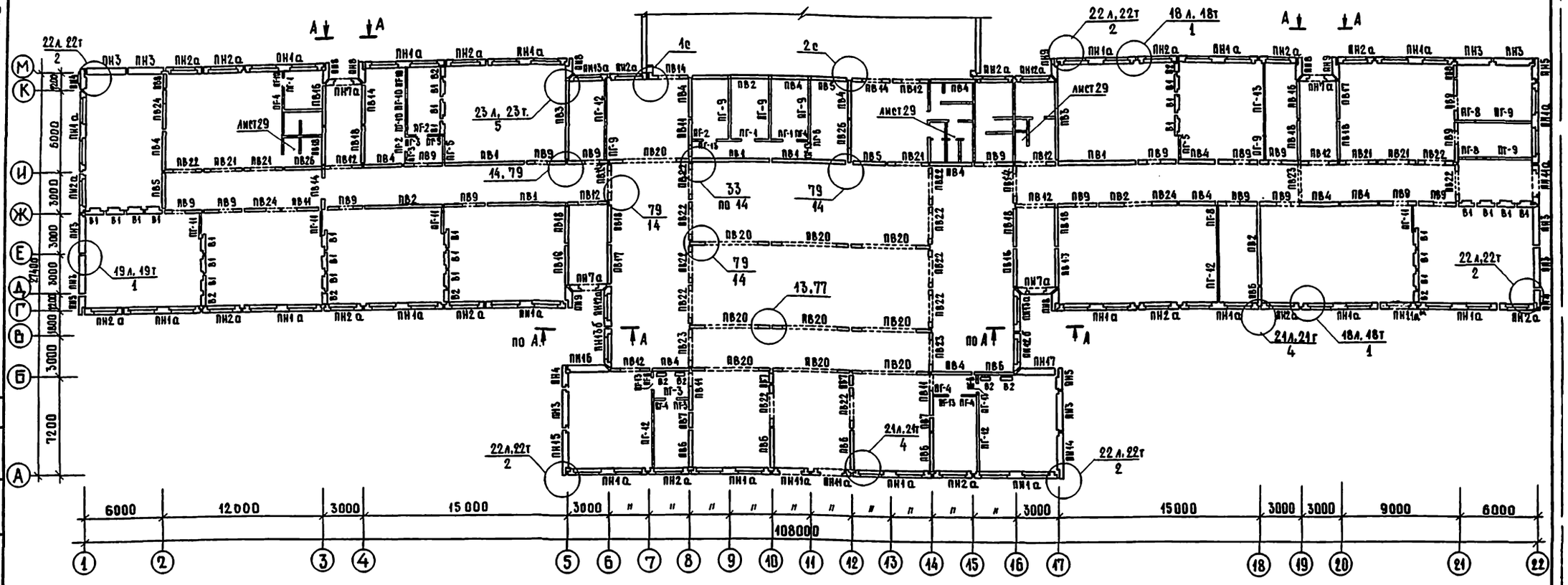

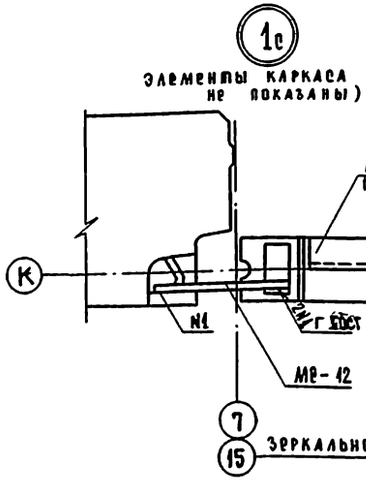

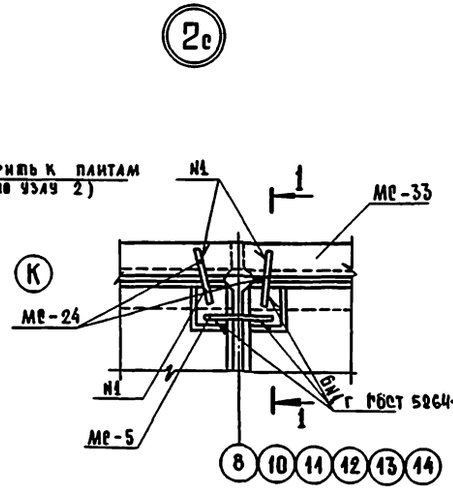

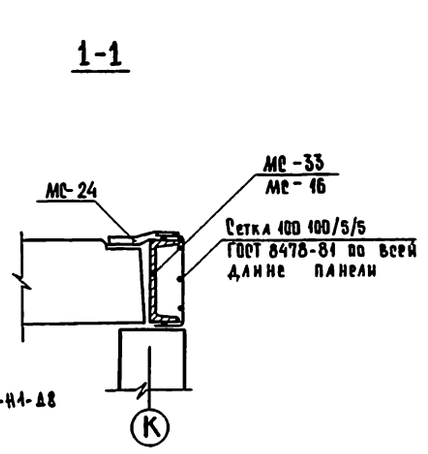

1. Узлы см. выпуск 7-1 серии 1.090. 1-1 кроме оговоренных.
2. Монтаж стеновых панелей производить по указаниям вып. 7-1 серии 1.090. 1-1, наружных - на растворе М75, внутренних - на растворе М100.
3. Развертки внутренних стен см. лист 67.
4. Вид А-А см. лист 86
5. Буквенная индексация панелей указывает на заполнение проемов столярными изделиями в заводских условиях.
6. Гипсобетонные перегородки санузлов зона А.Б и В см. лист 28. спецификацию гипсобетонных перегородок см. лист 30, узлы перегородок см. лист 30.
7. Схему расположения гипсобетонных перегородок зоны Г см. лист 30.
8. Спецификацию стен см. листы 82,83.
9. Установить ПН 11а* см. лист 13.

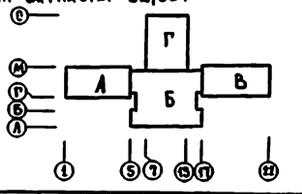

Нач. маст.	Леонов		
Н. контр.	Бикбаева		
Гл. инж.	Шурмухина		
ГАП	Чвалун		
ГИП	Евко		
Ст. арх.	Зиновкина		
Рт. инж.	Гвелова		

Привязан:

Инв. №

221-1-443.85-АС1

Школа на 33 класса (1251-1296 учащихся)

Стадия	Лист	Листов
Р	64	

Зоны А, Б, В. Схемы расположения панелей наружных, внутренних стен и перегородок 1 этажа.

ЦНИИЭП торгово-бытовых зданий и туристских комплексов

Ал. I

Инв. № подл. | Подпись и дата | Взам. инв. №

Копировал

Формат А2

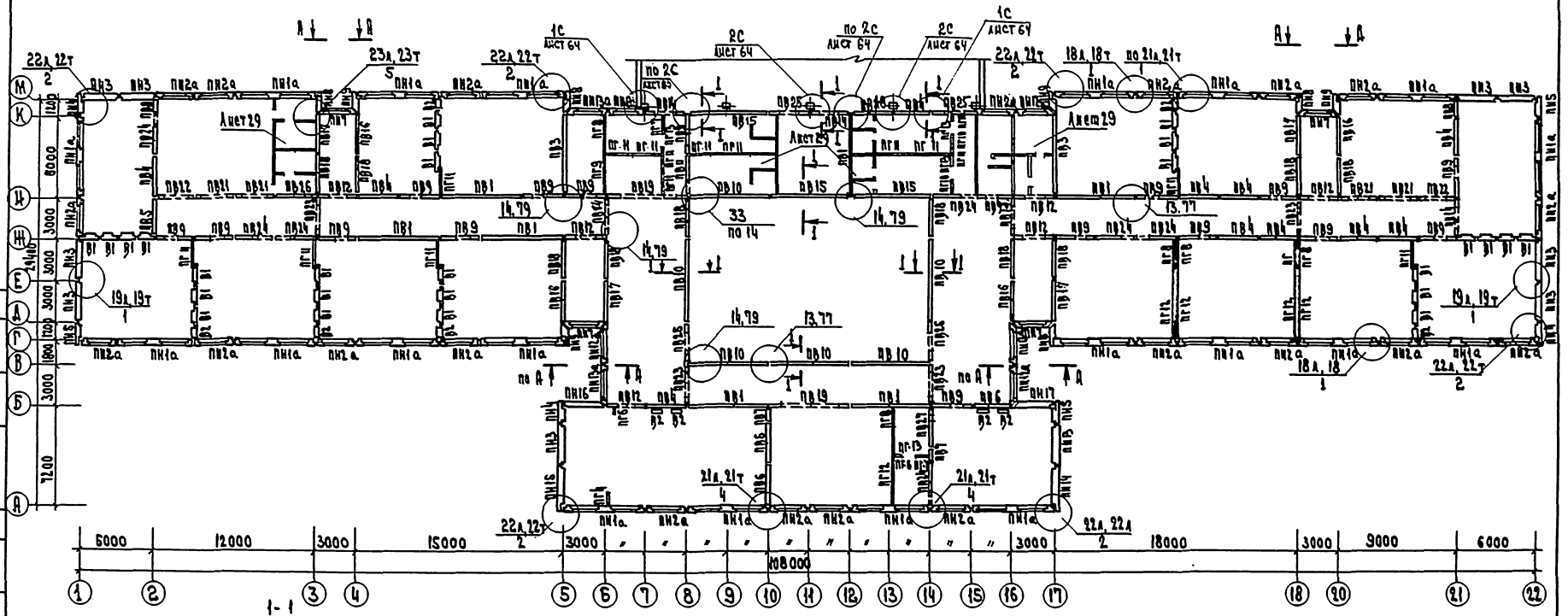

1-1

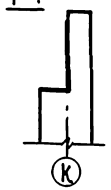

1. Технические указания см. лист 64.
2. Вид А-А см. л. 86.

				221-1-443.85-АС1			
Привязан	Рук. мас.	Леонов		Школа на 33 класса /1251-1296 учащихся/	Стадия	Лист	Листов
	Н. контр.	Бикбаева			Р	65	
	Гл. инж. м.	Шурмухина		Заны А, Б, В. Схема расположения панелей наружных и внутренних стен и перегородок 2 этажа.	ЦНИИЭП торгово-бытовых зданий и туристских комплексов		
	ГАП	Чалаев					
	ГИП	Елко					
Инв. N	Ст. инж.	Теплова					

Ал. I

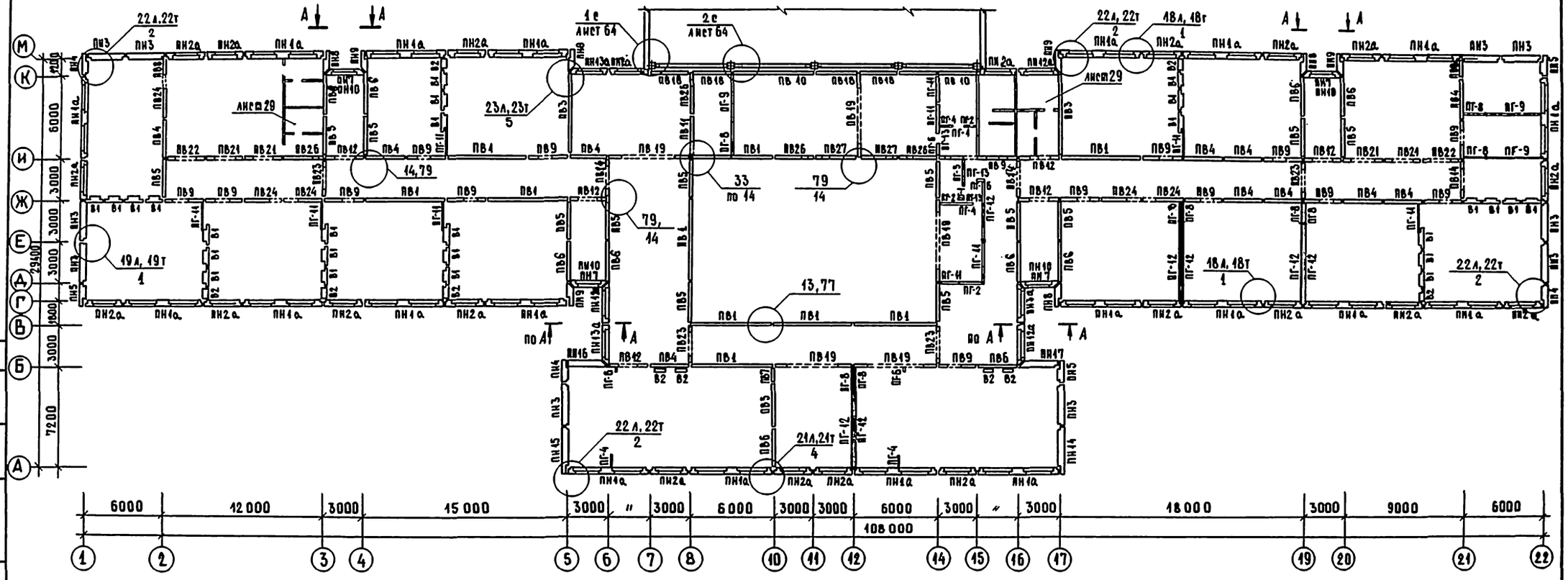

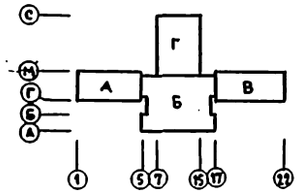

Технические указания см. лист 64

						221-1-443.85-АС1	

по оси И

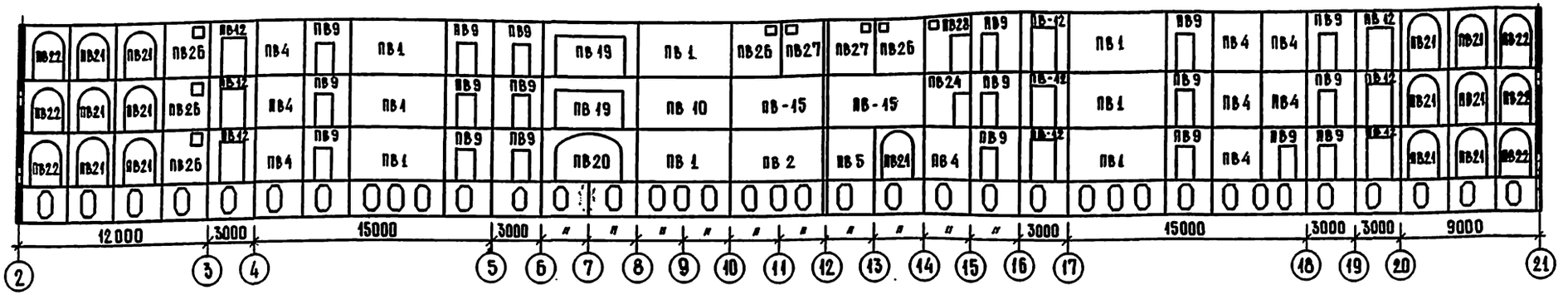

по оси Ж

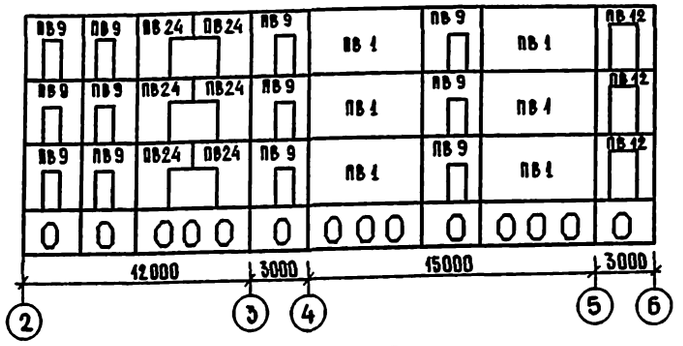

по оси В

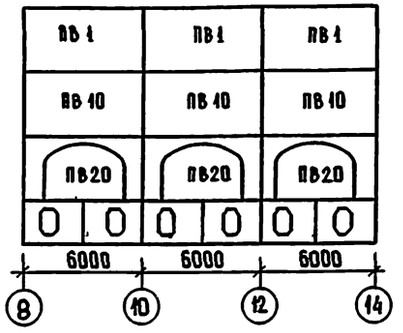

по оси Ж

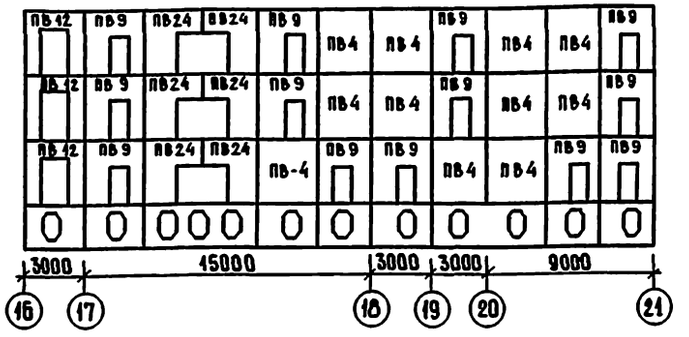

по оси Б

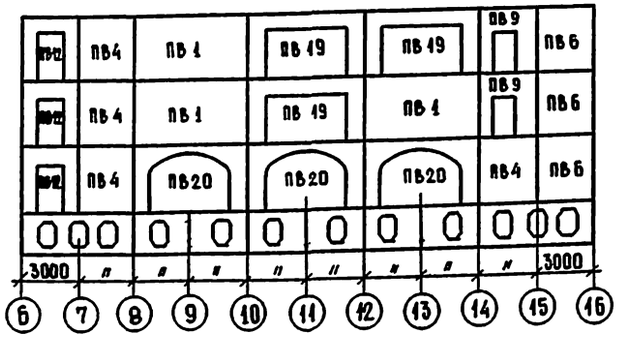

по оси 8

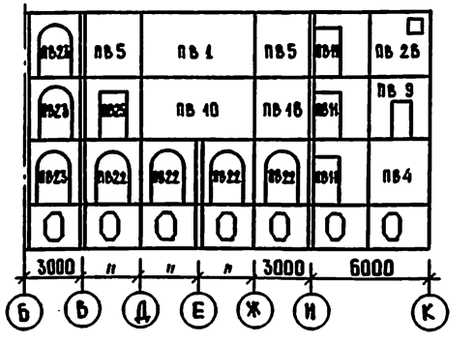

Технические указания см. лист 64.

Привязан:				221-1-443.85-АС1	
Инв. №	Нач. маст.	Аронов		Школа на 33 класса (1251-1296 учащихся)	Стадия: Р; Лист: 67; Листов:
	Н. контр.	Бикбаева			
	Гл. инж. м.	Шурмухина			
	ГАП	Чвалун		Развертки внутренних стен.	ЦНИИЭП торгово-бытовых зданий и туристских комплексов
	ГИП	Евко			
	Ст. инж.	Тевлова			

Копировал

Формат А2

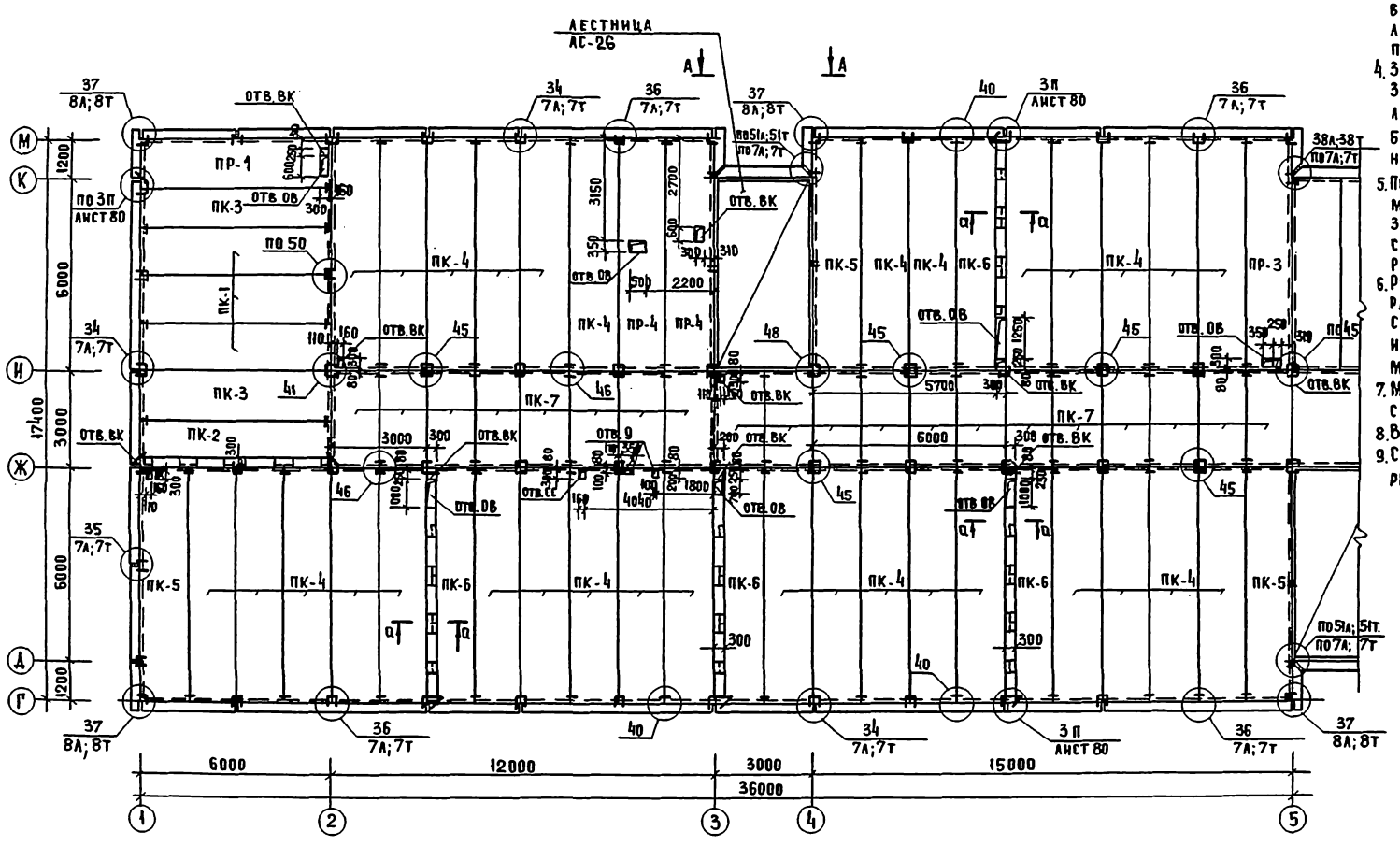

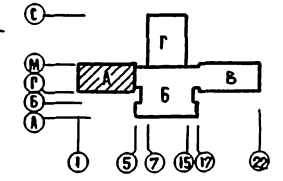

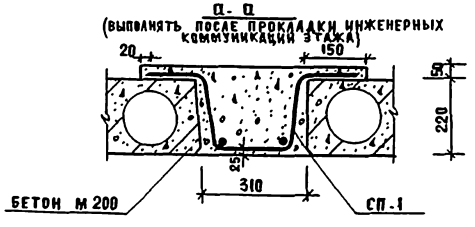

1. Указания по монтажу см. вып. 0-1, 7-1, узлы - вып. 7-1 серии 1.090.1-1
2. Указания по монтажу в зимнее время см. общие данные.
3. Отверстия диаметром до 150 мм. включительно пробивать в пределах пустот, не нарушая ребер плит перекрытий.
4. Замоноличивание отверстий длиной 300 мм. и более выполнять после прокладки инженерных коммуникаций бетоном м 200 с укладкой арматурной сетки 200/200/8/8 А III.
5. После прокладки инженерных коммуникаций, корыто в плитах пр заполнить керамзитовым гравием с последующей заливкой цементным раствором м 100.
6. Ребристые плиты, отмеченные рамкой, приняты по несущей способности платформенного стыка и не могут быть заменены на многопустотные.
7. Монтажные схемы лестниц 1.2.3.4 см. лист 86.
8. Виды по А-А см. лист 86.
9. Спецификацию элементов перекрытий см. лист 84.

ГИП	В.К.	Журавлева	
Рук. гр.	06	Киселева	
ГИП	30	Цирлаков	

Нач. маст.	Левнов	
Н. контр.	Бикбаева	
Гл. инж. м	Шурмухина	
ГАП	Чвалун	
ГИП	Евко	
Вед. арх.	Богданова	
Ст. инж.	Теплова	

Привязан:

Инв. №

221-1-443.85-ЯС1

Школа на 33 класса (1251-1296 учащихся)

Стадия	Лист	Листов
Р	68	

Зона А. Схема расположения элементов перекрытия над 1 этажом.

ЦНИИЭП торгово-бытовых зданий и туристских комплексов

Инв. № подл. | Подпись и дата | Взам. инв. №

Ал. I

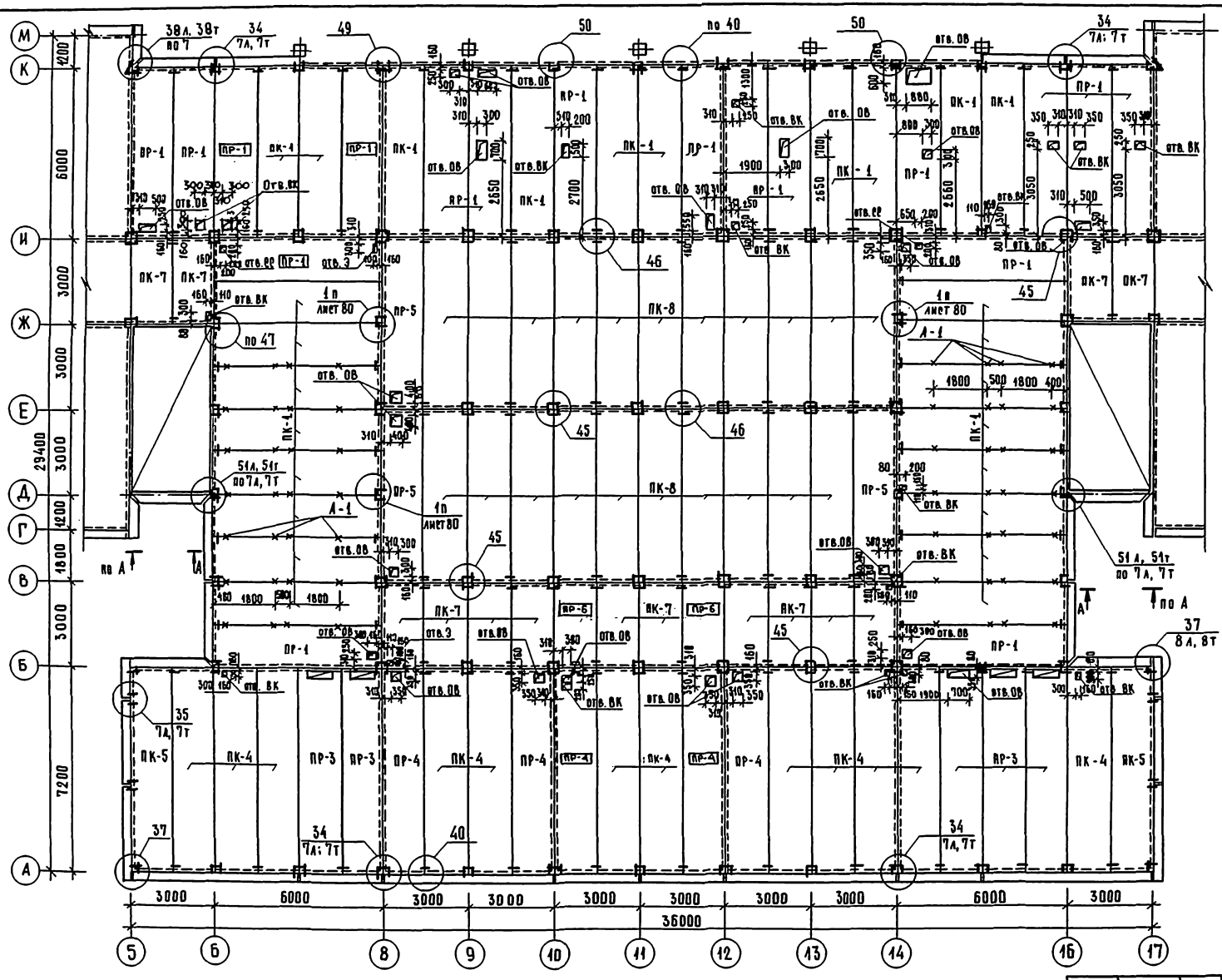

1. Технические указания см. л. 68
2. Вид А-А см. лист 86

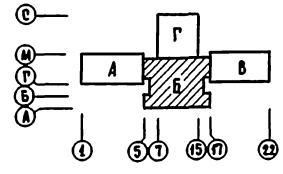

				221-1-443.85-АС1			
Привязан:		Нач. маст.	Леонов	Школа на 33 класса (1251 - 1296 учащихся)	Стадия	Лист	Листов
		Н. контр.	Бикбаева		Р	69	
		Гл. инж. м.	Шурмухина				
		ГАП	Чвалуя	Зона Б. Схема расположения элементов перекрытия на 1 этажом.	ЦНИИЭП	Торгово-бытовых зданий и туристских комплексов	
		ГИП	Евко				
Инв. №		Ст. инж.	Теплова				

Копировал

Формат А2

Инв. № подл. | Подпись и дата | Взам. инв. № | Рук. гр. ОВ | Киселева | Гип 20 | Ширюлков

Ал. I

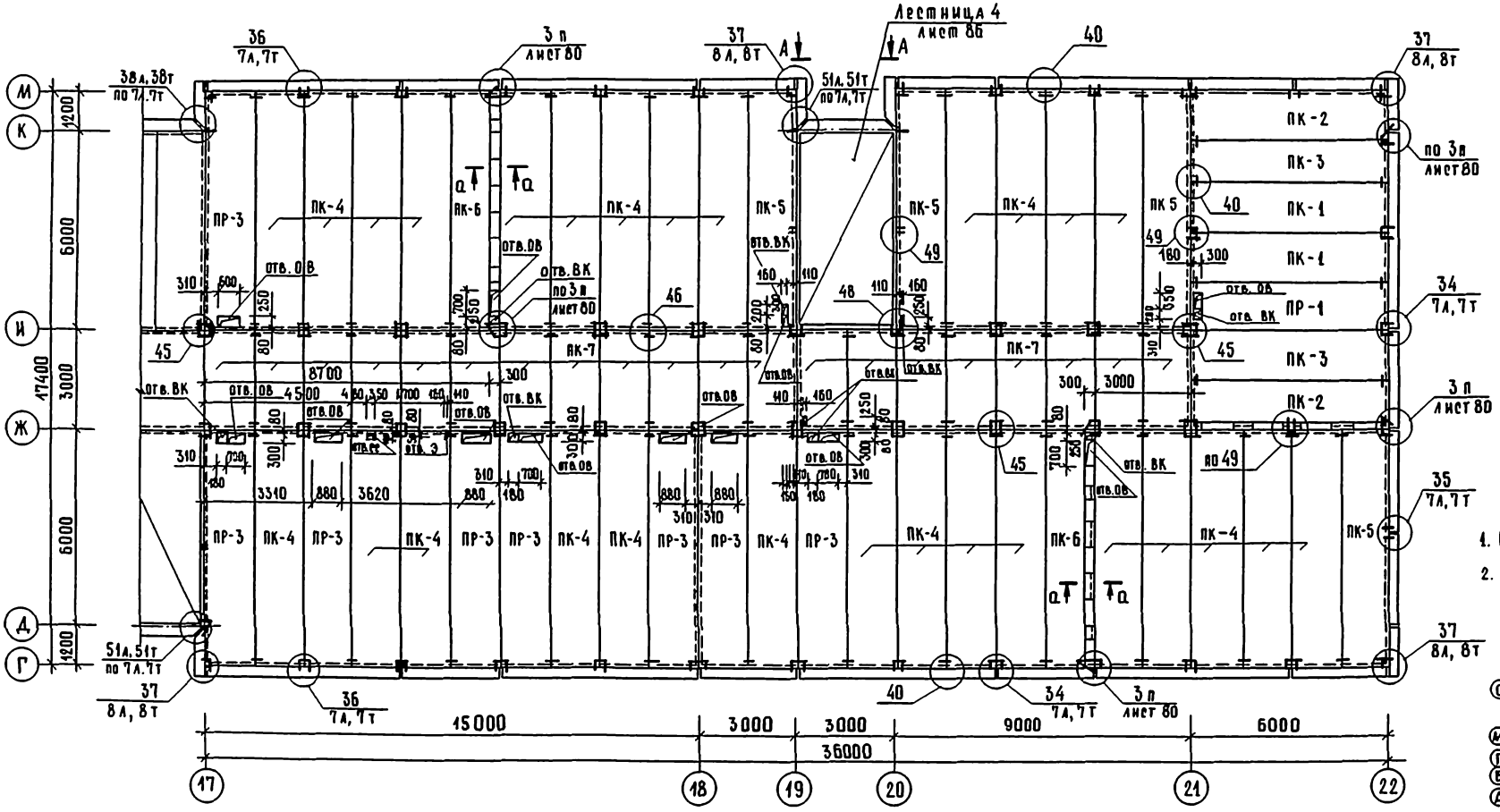

1. Общие технические указания и сечение а-а см. лист 68.
2. Вид А-А см. лист 86

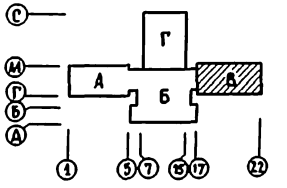

				221-1-443.85-АС1	
Привязан:	Рук. маст.	Леонов		Школа на 33 класса (1251-1296 учащихся)	Стадия: Р; Лист: 70; Листов:
	Н. контр.	Бикбаева			
	Гл. инж. м.	Шурмухина			
	ГАП	Чвалун		Зона В. Схемы расположения элементов перекрытия над 1 этажом.	ЦНИИЭП торгово-бытовых зданий и туристских комплексов
	ГИП	Евко			
Инв. №	Инженер	Гранильщик			

Копировал

Формат А2

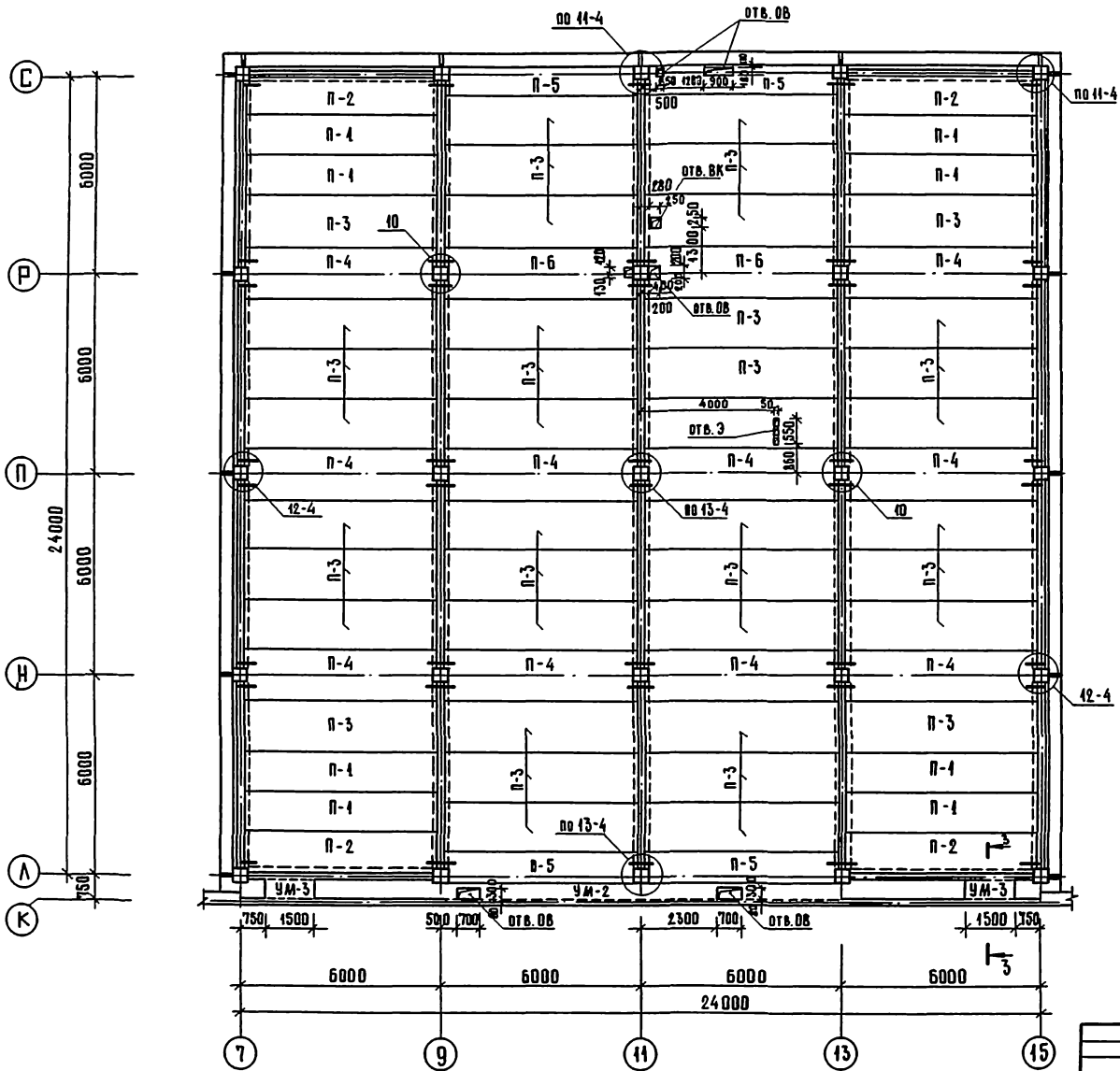

УМ-3

3-3

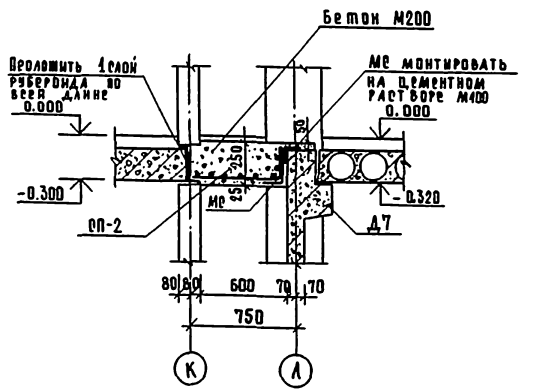

1. Монтаж производить в строгом соответствии с проектом.
2. Монтажные узлы приняты по вып. 6-1 серии 1.020-1/83
3. При монтаже в первую очередь должны устанавливаться и закрепляться с помощью сварки мешколонные (связевые) плиты.
4. Монолитный участок УМ-2 см. лист 59

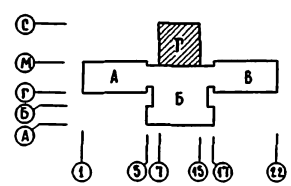

Привязан:				221-1-443.85-АС1	
	Нач. маст.	Аронов		Школа на 33 класса (1251-1296 учащихся)	Стадия: Р; Лист: 71; Листов:
	Н. контр.	Бикбаева			
	Гл. инж. м.	Шурмухина			
	ГАП	Чвалун		Зона Г. Схема расположения элементов перекрытия над 1 этажом.	ЦНИИЭП торгово-бытовых зданий и туристских комплексов
Инв. №	ГИП	Евко			
	Рук. инж.	Теплова			

Копировал

Формат А2

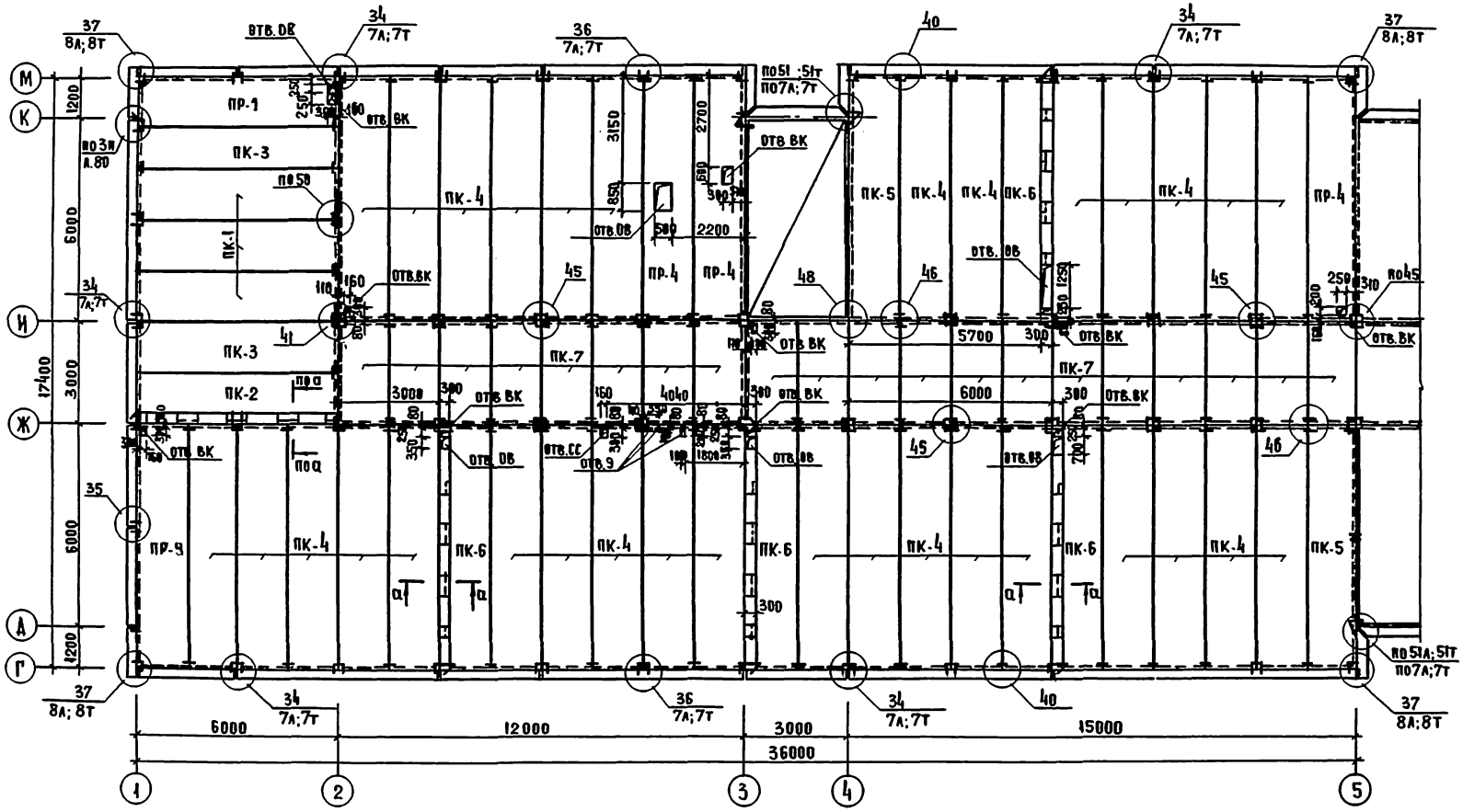

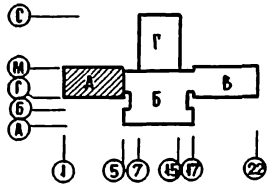

1. Общие технические указания смотри лист 68
2. Сечение а-а смотри лист 68.

Нач.маст	Леонов		
Н.контр	Бикбаева		
Гл.инж.м	Шурмухина		
ГАП	Чвалун		
ГИП	Евко		
Вед.арх.	Богданова		
Ст.инж.	Теплова		

Привязан:

Инв. №

221-1-443.85-АС1

Школа на 33 класса (1251-1290 учащихся)

Зона А. Схема расположения элементов перекрытия над 2 этажом.

Стадия	Лист	Листов
Р	72	

ЦНИИЭП торгово-бытовых зданий и туристских комплексов

Ал. I

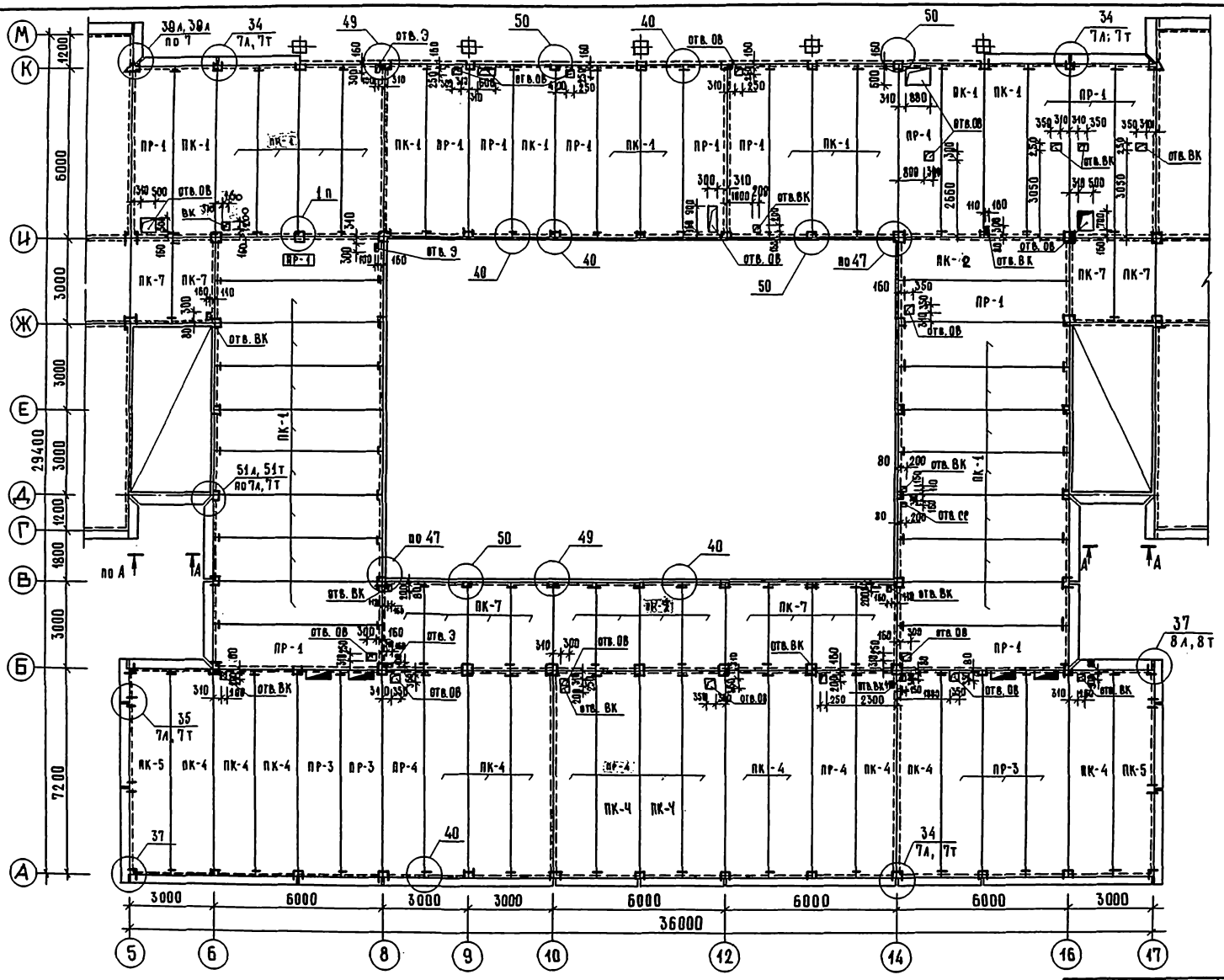

1. Технические указания см. л. 68.
2. Вид А-А см. лист 86.

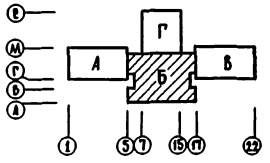

ГИП	ВК	Журавлева					
Рук. гр.	ОВ	Кисарева					
ГИП	ЭО	Ширшаков					

Инв. № подл. | Подпись и дата | Взам. инв. №

Привязан:	Нач. маст.	Леонов		221-1-443.85-АС1	
	Н. контр.	Бикбаева			
	Гл. конс. м.	Шурмухина		Школа на 33 класса (1251 - 1296 учащихся)	Стадия: Р; Лист: 73; Листов:
	ГАП	Чвалун			
	ГИП	Евко		Зона Б. Схема расположения элементов перекрытия над 2 этажом.	ЦНИИЭП торгово-бытовых зданий и туристских комплексов
Инв. №	Ст. инж.	Теплова			

Копировал | Формат А2

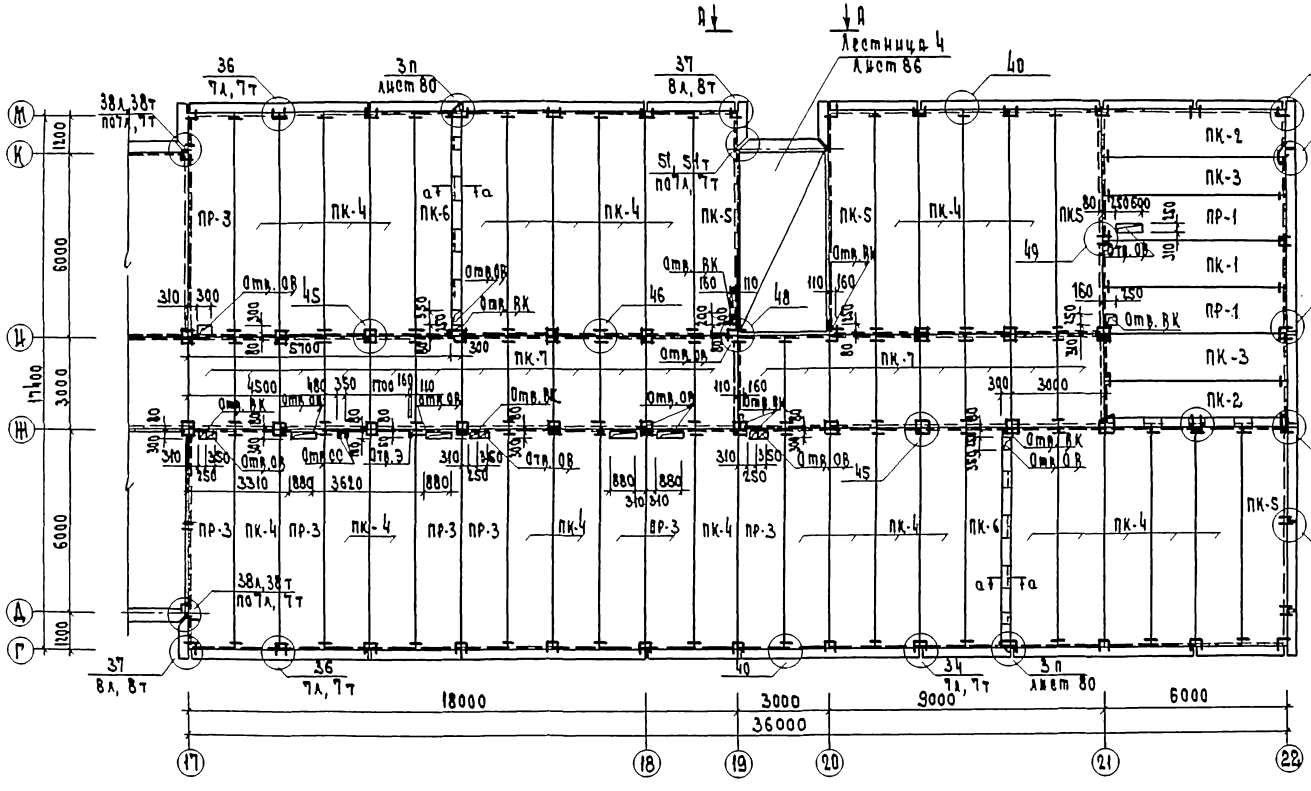

1. Общие технические указания и сечение Q-Q см. лист 68
2. Вид А-А см. лист 86.

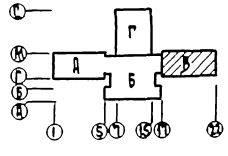

				221-1-443.85-АС1		
Привязан	Нач.маст.	Леонов		Школа на 33 класса (1251-1296 учащихся)	Стадия	Лист	Листов
	Н.контр.	Зикбаева			Р	74	
	Гл.арх.м.	Чурмухин		Зона В. Схема расположения элементов перекрытия над 2 этажом	ЦНИИЭП		
	Гл.п.	Ельцов					
Инв.№	Инжен.	Гранильщик					

Инв.№ подл. | Подп. и дата | Взам. инв.№

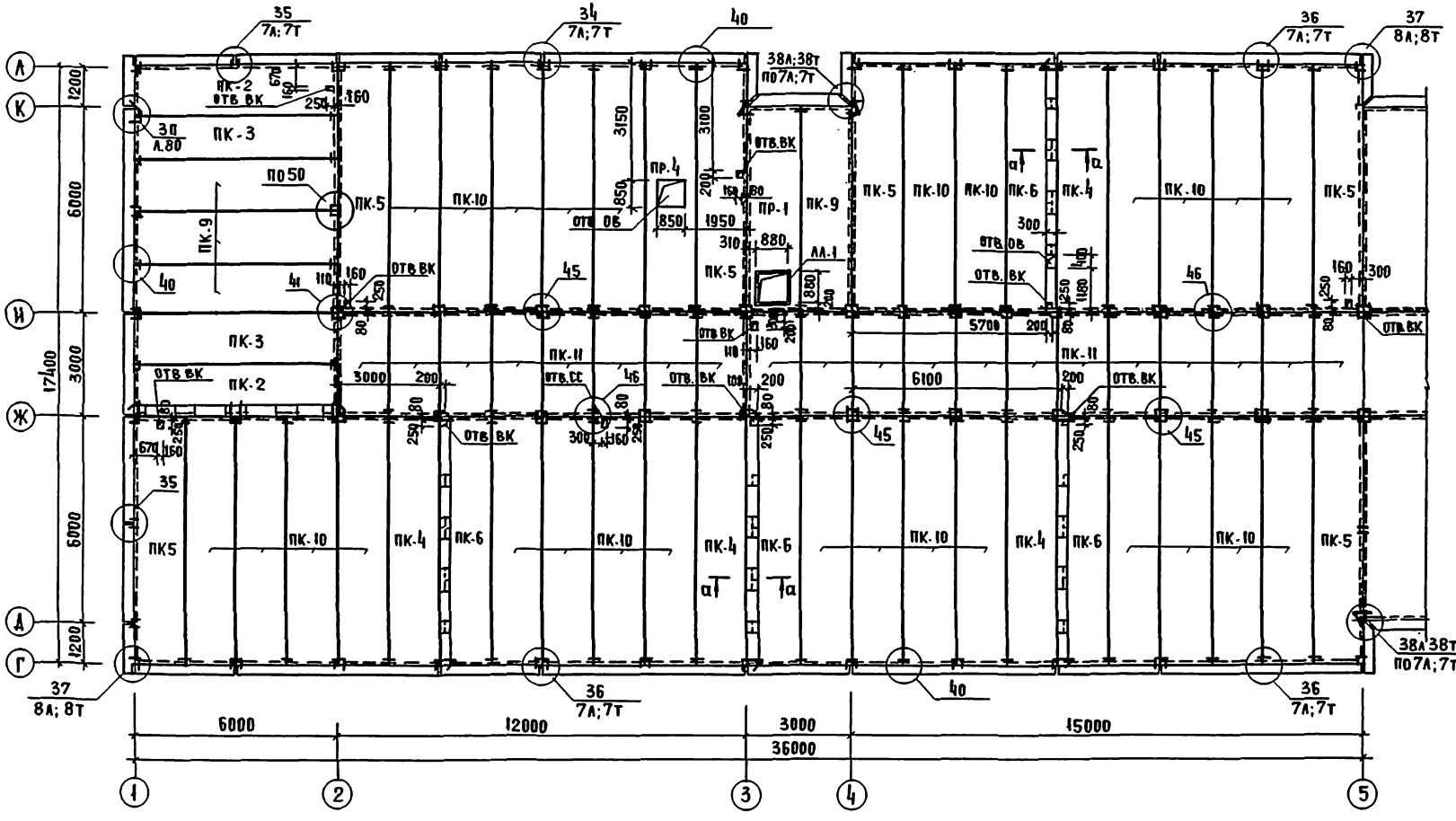

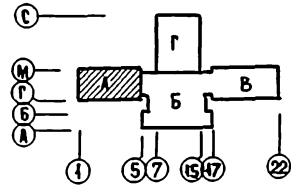

1. Общие технические указания смотри лист 68
2. Сечение а-а смотри лист 68.

Привязан:			221-1-443.86-АС1
Инв. №	Нач. маст.	Леонов	Школа на 33 класса (1251-1296 учащихся)
	Н. контр.	Бикбаева	
	Гл. инж. п	Шурмухина	Стадия Р; Лист 75; Листов
	ГАП	Чвалун	Зона А. Схема расположения элементов покрытия.
	ГИП	Евко	ЦНИИЭП торгово-бытовых зданий и туристских комплексов
	Ст. инж.	Теплова	

Инв. № подл. | Подпись и дата | Взам. инв. № | ГИП ВК Журавлева; Рук. гр. ОВ Кислева; ГИП СС Шишова

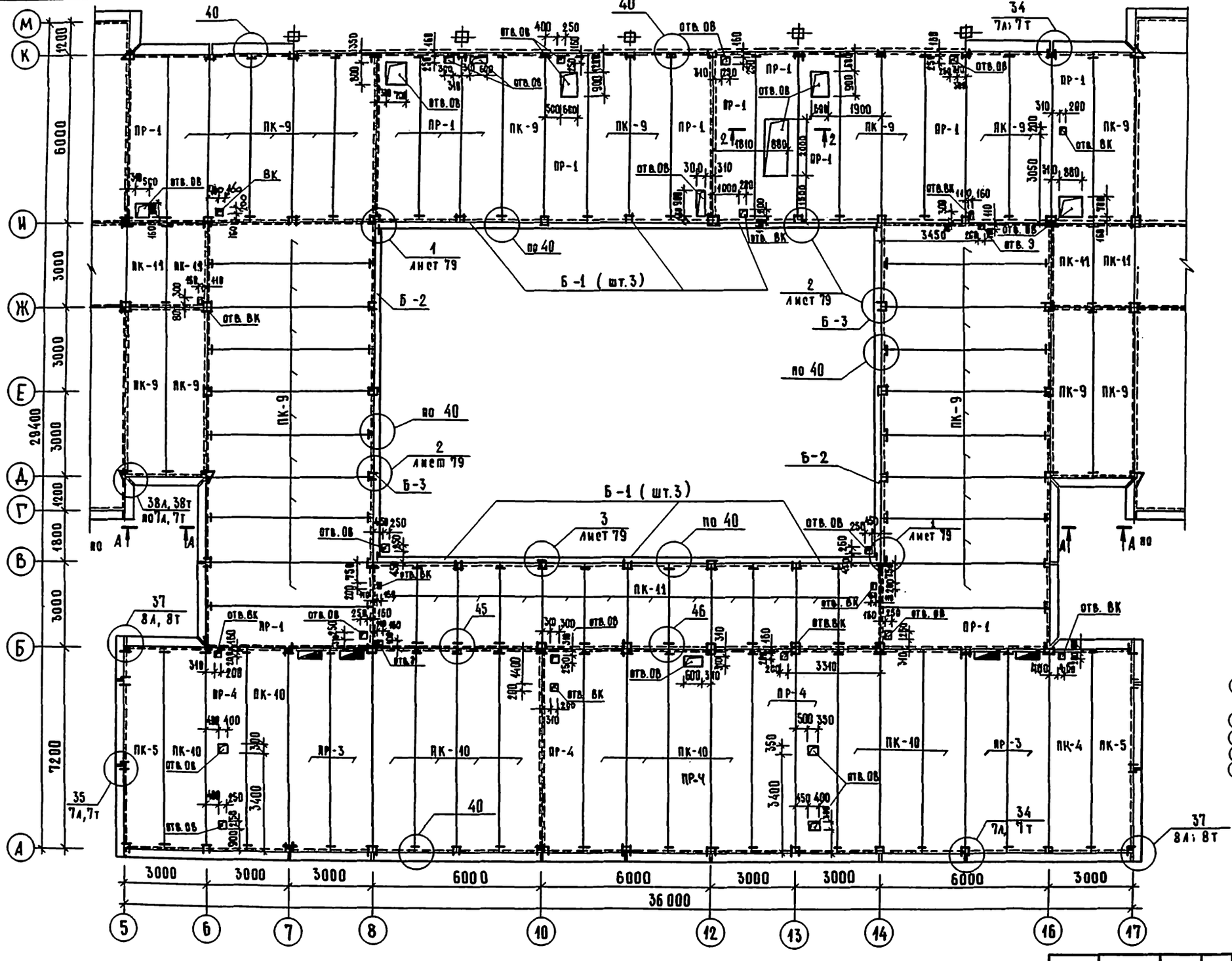

1. Технические указания см. лист 68
2. План покрытия в осях 8÷14; В÷И см. лист 79.
3. Сечение 2-2 см. лист 59.
4. Вид А-А см. лист 86.

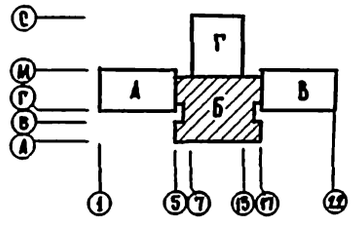

Нач. маст.	Леонов		221-1-443.85-АС1			
Н. контр.	Бикбаева					
Гл. инж.	Шурмухина		Школа на 33 класса (1251-1296 учащихся)	Стадия	Лист	Листов
ГАП	Чвалун			Р	76	
ГИП	Евко		Зона Б. Схема расположения элементов покрытия	ЦНИИЭП	Торгово-бытовых зданий и туристских комплексов	
Ст. инж.	Теплова					

Привязан:

Инв. №

Инв. № подл. | Подпись и дата | Взам. инв. №

Гип. Бк. Кисилева; Рук. гр. 06; Гип 30; Ширшаков

Копировал

Формат А2

Ал. I

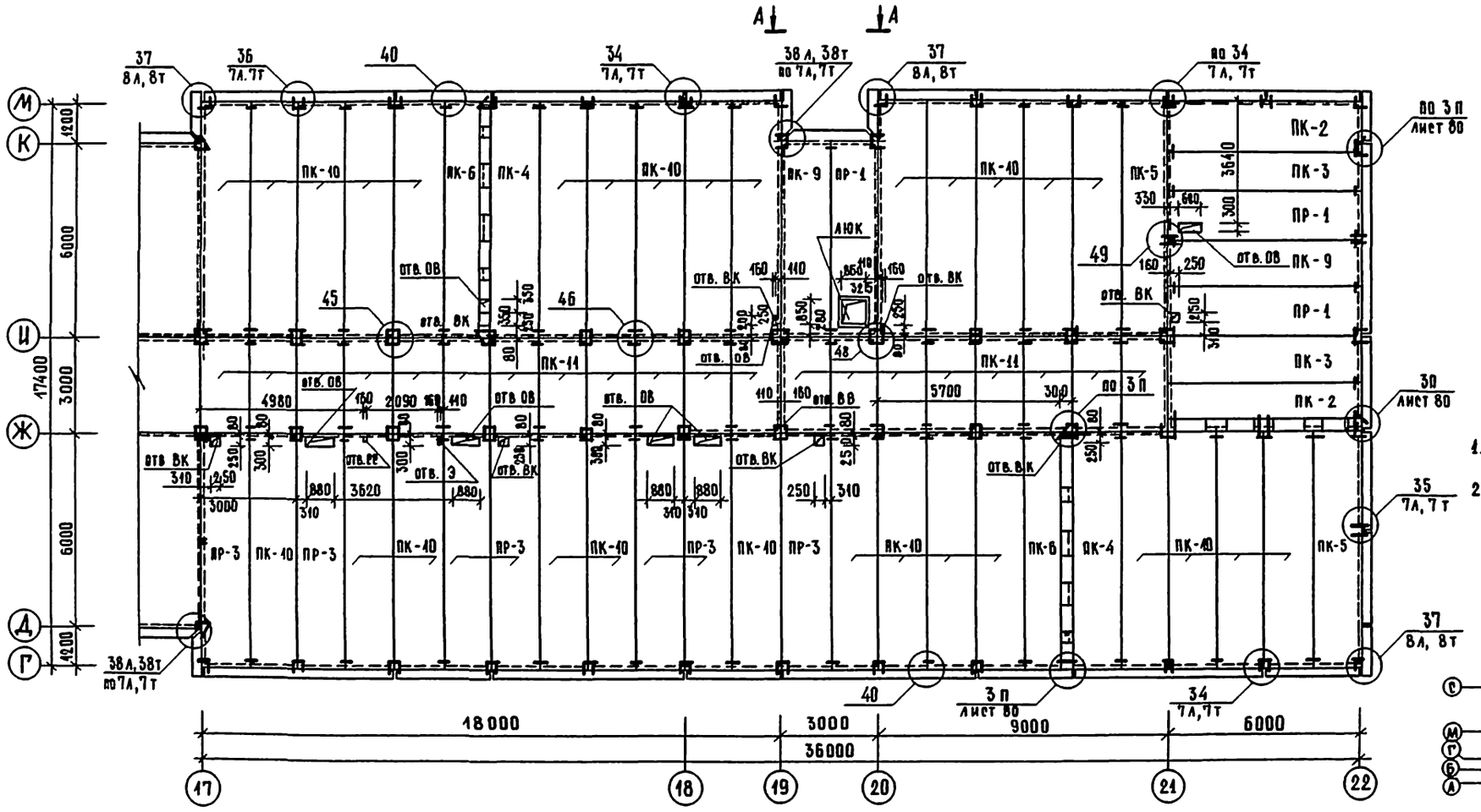

1. Технические указания см. лист 68.
2. Вид А-А см. лист 86.

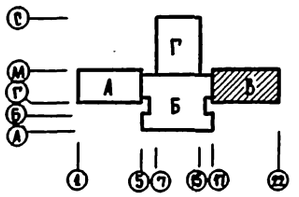

Инв. № подл.	Подпись и дата	Взам. инв. №	ГИП	Ширавлева
			Рук. гр.	Киселева
			ГИП	Ширшаков

Привязан:	Рук. маст.	Леонов		221-1-443.85-АС1
	Н. контр.	Бикбаева		
	Гл. инж. м.	Шурмухина		Школа на 33 класса (1251-1296 учащихся)
	ГАП	Чвалун		Зона В. Схема расположения элементов покрытия.
Инв. №	ГИП	Евко		
	Инженер	Ивашкевич		

Стадия	Лист	Листов
Р	77	

ЦНИИЭП торгово-бытовых зданий и туристских комплексов

Копировал

Формат А2

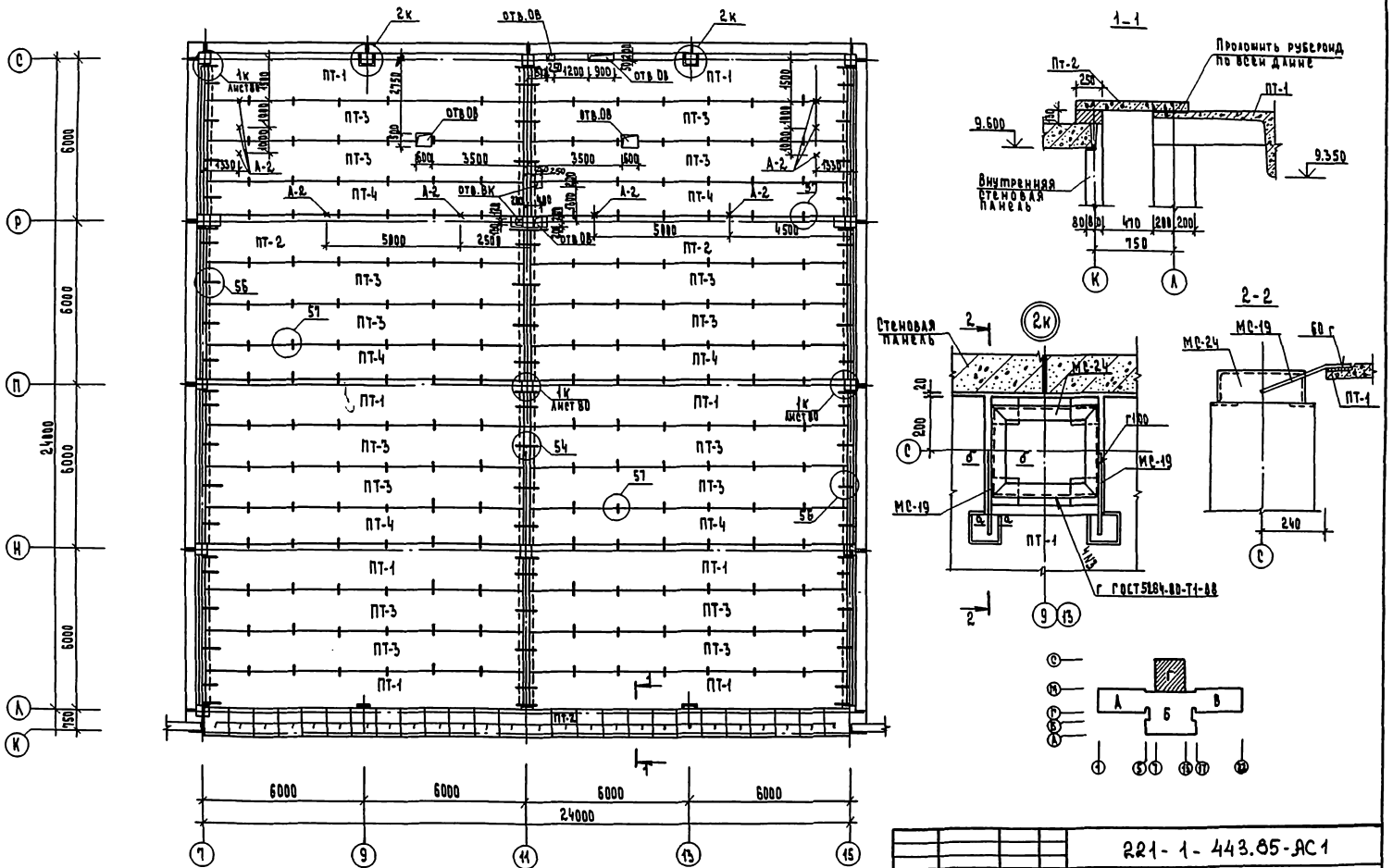

1. Сечения а-а, б-б см. документ 014 вып. 6-1 серии 1.020-1/83
2. Спецификации см. лист 84.

ПРИВЯЗАН	НАЧ. МАСТ.	ЛЕВНОВ	
	Н. КОНТР.	БИКБАЕВА	
	Г. ИНЖ. М	ШУРМУХИНА	
	ГАП	ЧВАЛУН	
	ГИП	ЕВКО	
ИНВ. №	СТ. ИНЖ.	ТЕПЛОВА	

221-1-443.85-АС1

Школа на 33 класса /1251-1296 учащихся/

Зонаг. Схема расположения элементов покрытия

СТАДИЯ	ЛИСТ	ЛИСТОВ
Р	78	

ЦНИИЭП

ГИП ВК, Рук. гр. ОВ, Журавлева, Киселева

ИНВ. № ПОДЛ. ПОДПИСЬ И ДАТА ВЗАМ. ИНВ. №

Схема расположения элементов покрытия

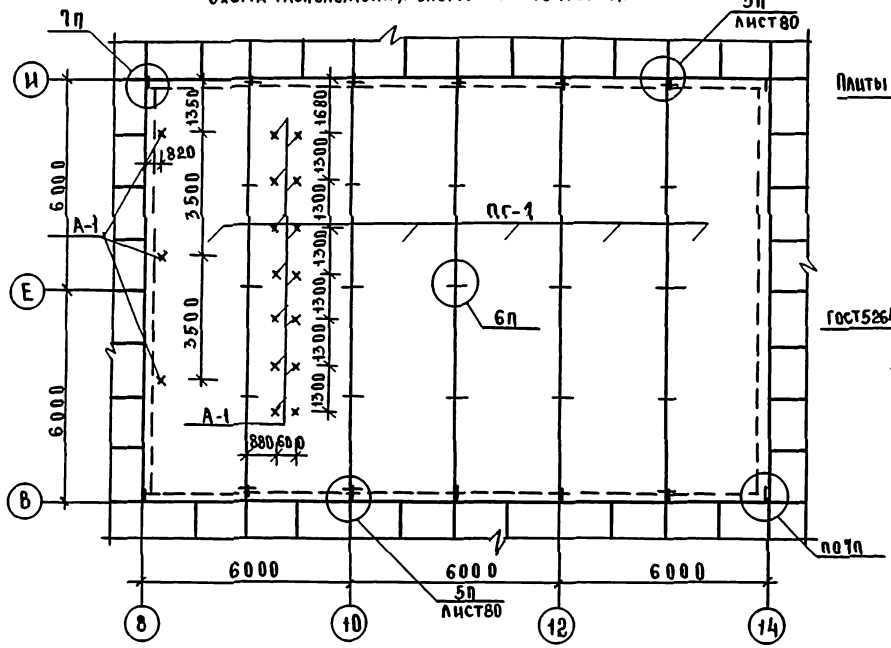

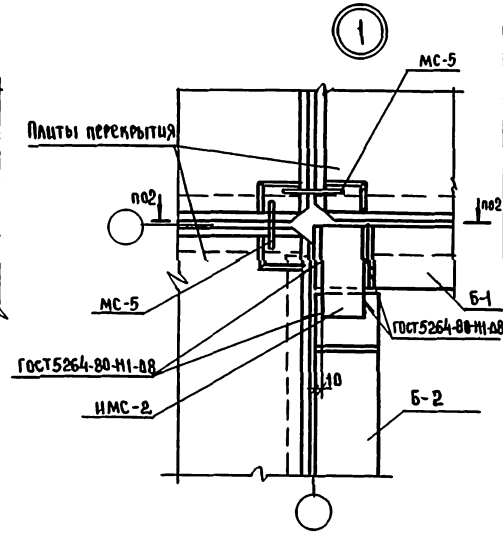

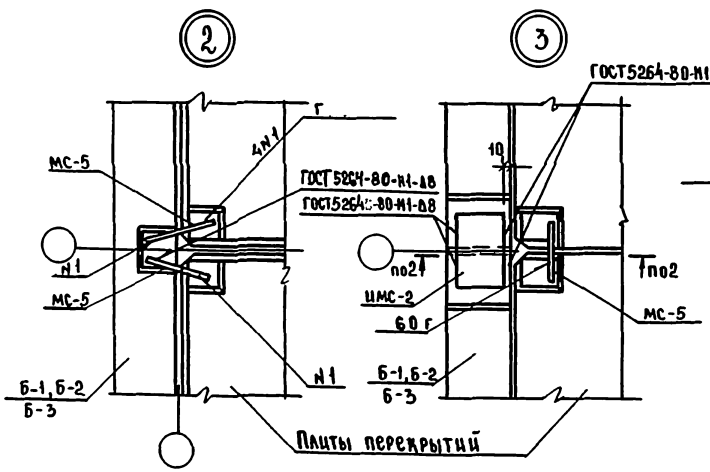

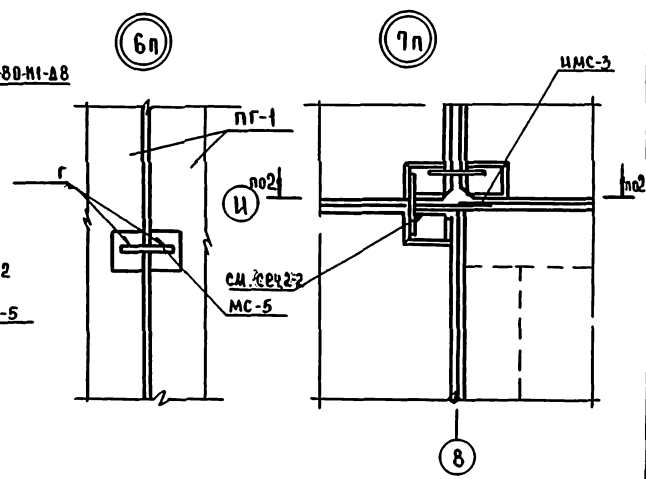

Все плиты ПГ-1 приварить к балкам Б-1, Б-2, Б-3 по сеч. 2-2 на листе 80, между собой-по узлам 5п (лист 80) и 6п.

Марка поз.	Обозначение	Наименование	Кол	Масса ед. кг	Примечание
		Узел 1			
мс-5	1.090.1-1, вып. 7-1	мс-5	2	0.18	
имс-2	140.8.070.240	имс-2			
		ГОСТ 103-76			
		-140×8 с38/23, ℓ=240	1	2.11	
		Узел 2			
мс-5	1.090.1-1 вып. 7-1	мс-5	2	0.18	
		Узел 3			
мс-5	1.090.1-1 вып. 7-1	мс-5	1	0.18	
имс-2	140.8.070.240	имс-2			
		ГОСТ 103-76			
		-140×8, с38/23, ℓ=240	1	2.11	
		Узел 1п			
имс-1	221-1-443.85-АС из.10	имс-1	2	0.93	
		Узел 2п			
мс-20	1.090.1-1, вып. 8-1	мс-20	1	0.24	
		Узел 3п			
мс-1	1.090.1-1, вып. 7-1	мс-1	1	0.36	
мс-5		мс-5	1	0.18	
мс-9		мс-9	1	0.23	
		Узел 4п			
мс-20		мс-20	1	0.24	
		Узел 5п			
имс-3	221-1-443.85-АС из.11	имс-3	1	1.61	
имс-4	40.6.070.300	имс-4			
		ГОСТ 103-76			
		-40×6 с38/23, ℓ=300	1	0.57	
		Узел 6п			
мс-5	1.090.1-1; вып. 7-1	мс-5	1	0.18	
		Узел 7п			
имс-3	221-1-443.85-АС из.11	имс-3	1		
		Узел 1к			
мс-19	1.020-1/83, вып. 7-1	мс-19	1	8.51	
мс-21		мс-24	1	15.0	
		Узел 2к			
мс-19	1.020-1/83 вып. 7-1	мс-19	2	0.51	
мс-24		мс-24	1	15.0	
		Узел 1ф			
имс-5	120.10.070	ГОСТ 103-76 - 120×10 ℓ=300	1	2.83	

221-1-443.85-АС1

Нач.М.	Леонов	
И.контр.	Бикбаева	
Гл.инж.п.	Чурмухина	
ГАП	Чвалун	
ГИП	Ежко	
Ст.инж.	Теплова	

Школа на 33 класса (1251-1296 учащихся)

Схема расположения элементов покрытия в осях 8-14, В-И монтажные узлы

Стадия	Лист	Листов
	79	

ЦНИИЭП торгово-бытовых зданий и туристских комплексов

Привязан

Инв.№

Инв.№подл. | Подпись и дата | Взам.инв.№

1п

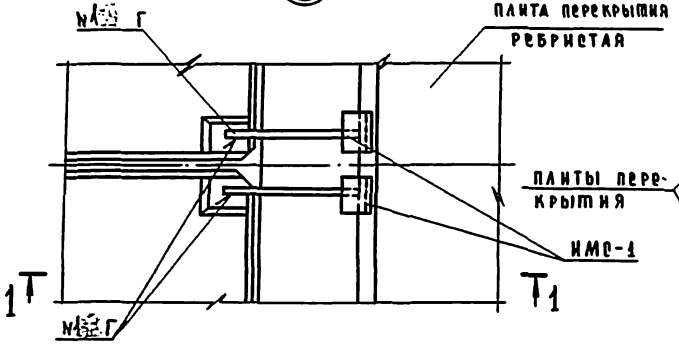

1-1

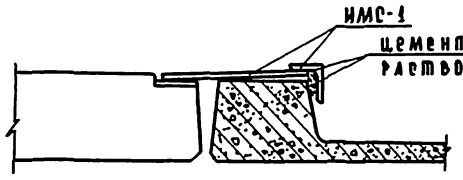

3п

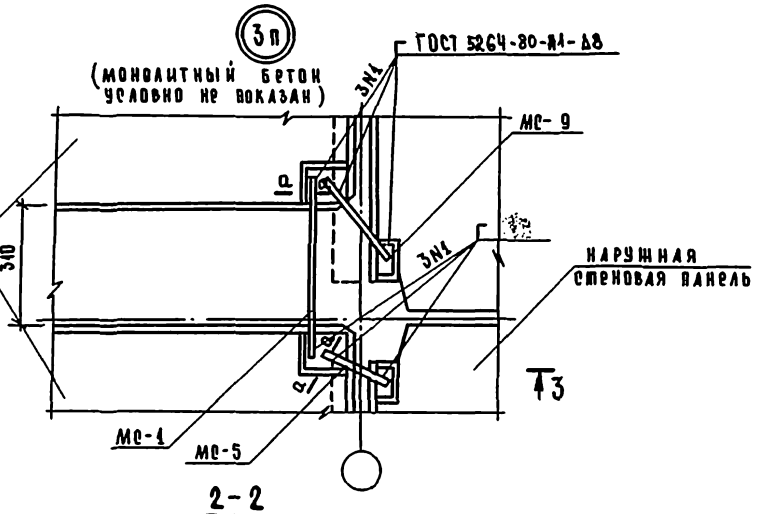

2-2

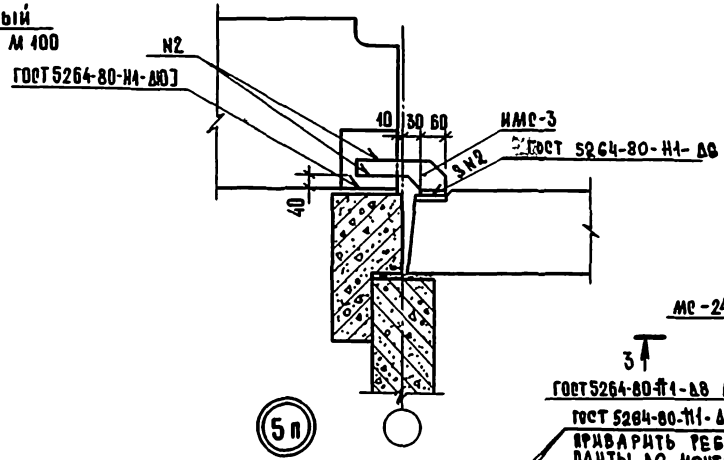

2п

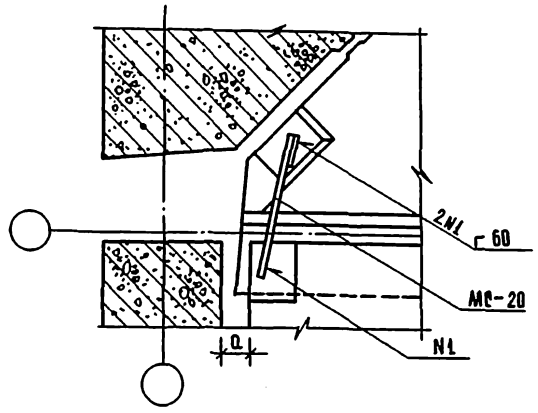

1к

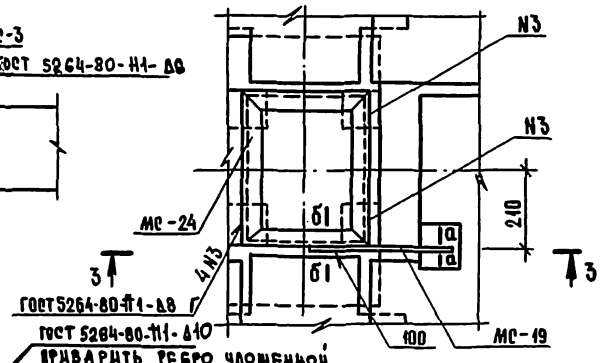

3-3

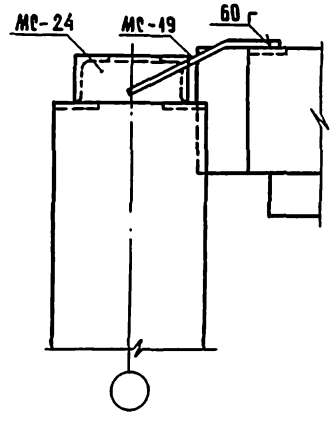

4п

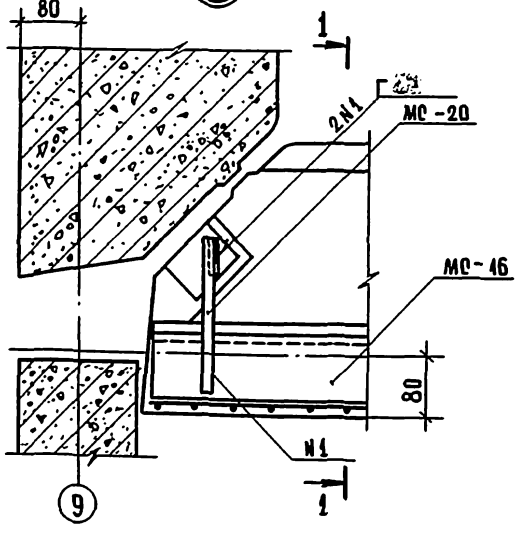

5п

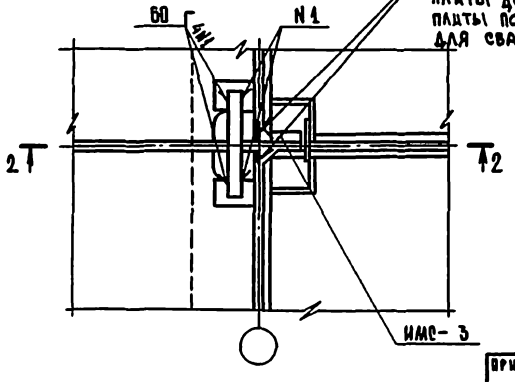

Приварить ребро уложенной плиты до монтажа следующей плиты по всему контуру доступному для сварки.

1. Спецификацию на узел см. лист 79,81.
2. Сечения а-а, б-б см. документ 014 вып. 6-1 серии 1.020-1/83.

Привязан:				221-1-443.85-АС1			
				Школа на 33 класса (1251-1296 учащихся)	стадия	лист	листов
					Р	80	
				Монтажные узлы.	ЦНИИЭП торгово-бытовых зданий и туристских комплексов		
Инв. №							

Нач. маст.	Аронов	
Н. контр.	Быкадорова	
Гл. инж. м.	Шурмухина	
ГАП	Чвалэн	
ГИП	Евко	
Рук. инж.	Трофимова	

Копировал

Формат А2

Инв. № подл. | Подпись и дата | Взам. инв. №

Ал. I

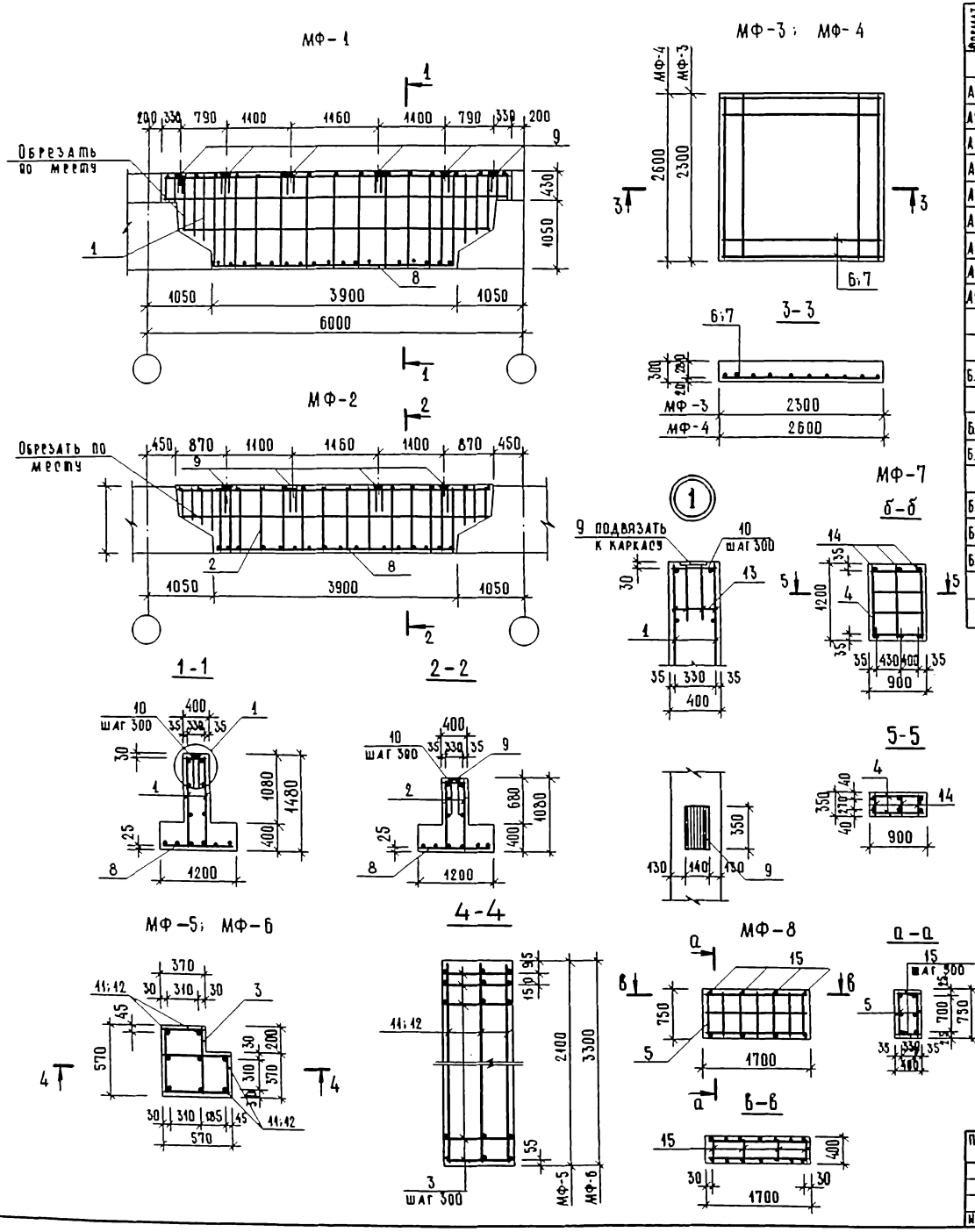

Спецификация элементов монолитных конструкций

Формат	Зона	Поз.	Обозначение	Наименование	Кол. на исполнение МФ-1	2	3	4	5	6	7	8	Примечание
				Сборочные единицы									
А2		1	1.030.1-1 Вып. 1-3	Каркас К-2	2								
А2		2		Каркас К-3		2							
А2		3	1.030.1-1 Вып. 1-3	Каркас КР317					8	12			0,26 кг
А2		4		Каркас К-4							2		
А2		5		Каркас К-5								2	
А2		6		Сетка С-1			1						
А2		7		Сетка С-2				1					
А2		8		Сетка С-3	1	1							
А2		9		Изделие закладное ЗД-2	6	4							
				Детали									
				ГОСТ 5781-82									
Б.Ч		10		Ф10АI; ℓ=380	35	35							0,23 кг
				ГОСТ 6727-80									
Б.Ч		11		Ф5 Вр-I; ℓ=2050					8				0,316 кг
Б.Ч		12		Ф5 В-I; ℓ=3250						8			0,5 кг
				ГОСТ 5781-82									
Б.Ч		13		Ф8АI; ℓ=380	12	8							0,15 кг
Б.Ч		14		Ф6АI; ℓ=330							6		0,073 кг
Б.Ч		15		Ф6АI; ℓ=380								8	0,084 кг
				Материалы									
				Бетон М200	5,02	4,14	1,59	2,03	0,6	0,94	1,08	1,28	м³

Ведомость расхода стали на элемент, кг

Марка элемента	Арматурные изделия: Арматура класса АI, ГОСТ 5781-82, Ф6	Ф8	Ф10	АIII, ГОСТ 5781-82, Ф10	Ф12	Вр-I, ГОСТ 6727-80, Ф4	Ф5	Итого	Закладные изделия: Прокат АIII, ГОСТ 5781-82, Ф12	Сталь полосовая, ГОСТ 103-76, -10×140	Итого	Всего
МФ-1	5,17	1,8	47,85	26,34	28,3	–	–	109,46	8,94	23,1	32,04	141,5
МФ-2	5,17	1,2	43,37	18,74	28,3	–	–	96,78	5,96	15,4	21,36	118,14
МФ-3	–	–	–	33,8	–	–	–	33,8	–	–	–	33,8
МФ-4	–	–	–	44,6	–	–	–	44,6	–	–	–	44,6
МФ-5	–	–	–	–	–	2,3	2,53	4,83	–	–	–	4,83
МФ-6	–	–	–	–	–	3,46	4,0	7,46	–	–	–	7,46
МФ-7	3,57	–	–	–	–	–	–	3,57	–	–	–	3,57
МФ-8	5,18	–	–	–	–	–	–	5,18	–	–	–	5,18

Сварку арматурных изделий выполнять по указаниям СН393-78

221-1-443.85-АС1

Нач. маст.	Леонов	Школа на 33 класса (1251-1296 учащихся)	Стадия: Р	Лист: 81
Н. контр.	Бикбаева			
Гл. инж. м.	Шурмухина			
Гл.	Чвалун	Монолитные конструкции МФ-1 ÷ МФ-8	ЦНИИЭП торгово-бытовых зданий и туристских комплексов	
Гл. инж.	Евко			
Ст. инж.	Теплова			

Привязан:

Инв. №

Инв. № подл. | Подпись и дата | Взам. инв. №

Копировал

Формат А2

Ал. I

Марка поз.	Обозначение	Наименование	Количество 1эт	2эт	3эт	всего	Масса кг	Примечание
		Однослойные панели наружных стен толщиной 350 мм						
ПН-1а	1.090.1-1 вып. 2-1	1ПСО 60.33.3,5-П-1а Р/т	20	20	20	60	3500	
ПН 2а		1ПСО 30.33.3,5-П-1а Р/т	18	24	24	66	1700	
ПН 3	1.090.1-1. вып. 2-1	ПС 30.33.3,5-П	10	18	10	30	3250	
ПН 4		1ПС 15.33.3,5-П	3	3	3	9	1400	
ПН 5		2ПС 15.33.3,5-П	3	3	3	9	1400	
ПН 7а		ПСА 28.33.3,5-П-2а Р/т	4	4	—	8	1870	
ПН 8		3ПС 14.33.3,5-П	4	4	4	12		
ПН 9		4ПС 14.33.3,5-П	4	4	4	12		
ПН 10	1.090.1-1, вып. 2-1	ПС 28.16.3,5-П	—	—	4	4	1470	
ПН 11а		4ПСД 30.33.3,5-П-2а	4	—		4	1170	
ПН 12а		3ПСО 29.33.3,5-П-1а Р/т	2	3	3	8	1980	
ПН 12б		3ПСО 29.33.3,5-П-1б Р/т	1	—	—	1	1980	
ПН 13а		4ПСО 29.33.3,5-П-1а Р/т	2	3	3	8	1980	
ПН 13б		4ПСО 29.33.3,5-П-1б Р/т	1	—	—	1	1980	
ПН 14	1.090.1-1, вып. 2-1	1ПС 33.33.3,5-П	1	1	1	3	3410	
ПН 15		2ПС 33.33.3,5-П	1	1	1	3	3410	
ПН 16		1ПС 29.33.3,5-П	1	1	1	3	3140	
ПН 17		2ПС 29.33.3,5-П	1	1	1	3	3140	
		Однослойные панели наружных стен толщиной 480 мм						
ПН 1а		1ПСО 60.33.4,0-П-1а Р/т	20	20	20	60	4040	
ПН 2а		1ПСО 30.33.4,0-П-1а Р/т	19	22	22	63	1960	
ПН 3	1.090.1-1, вып. 2-1	ПС 30.33.4,0-П	10	10	10	30	3740	
ПН 4		1ПС 15.33.4,0-П	3	3	3	9	1700	
ПН 5		2ПС 15.33.4,0-П	3	3	3	9	1700	
ПН 7а		ПСА 28.33.4,0-П-2а Р/т	4	4	—	8	2090	
ПН 8		3ПС 14.33.4,0-П	4	4	4	12		
ПН 9		4ПС 14.33.4,0-П	4	4	4	12		
ПН 10	1.090.1-1. вып. 2-1	ПС 28.16.4,0-П	—	—	4	4	1620	
ПН 11а		4ПСД 30.33.4,0-П-2а	3	—	—	3	1360	
ПН 12а		3ПСО 29.33.4,0-П-1а Р/т	2	3	3	8	2270	
ПН 12б		3ПСО 29.33.4,0-П-1б Р/т	1	—	—	1	2270	
ПН 13а		4ПСО 29.33.4,0-П-1а Р/т	2	3	3	8	2270	
ПН 13б		4ПСО 29.33.4,0-П-1б Р/т	1	—	—	1	2270	
ПН 14		1ПС 33.33.4,0-П	1	1	1	3	4020	
ПН 15		2ПС 33.33.4,0-П	1	1	1	3	4020	
ПН 16		1ПС 29.33.4,0-П	1	1	1	3	3540	
ПН 17		2ПС 29.33.4,0-П	1	1	1	3	3540	
		Трехслойные панели наружных стен толщ. 350 мм (вариант)						
ПН 1а	1.090.1-1, вып. 2-4 (ч.1,2)	1ПСО 60.33.3,5-ПТ-1а Р/т	20	20	20	60	5860	
ПН 2а		1ПСО 30.33.3,5-ПТ-1а Р/т	19	22	22	63	2060	

Марка поз.	Обозначение	Наименование	Количество 1эт.	2эт.	3эт.	всего	Масса кг	Примечание
ПН 3	1.090.1-1, вып. 2-4 (ч.1,2)	ПС 30.33.3,5-ПТ	10	10	10	30	4890	
ПН 4		1ПС 15.33.3,5-ПТ	3	3	3	9	2310	
ПН 5		2ПС 15.33.3,5-ПТ	3	3	3	9	2310	
ПН-7а		ПСА 28.33.3,5-ПТ-2а Р/т	4	4	—	8	3540	
ПН-8		3ПС 14.33.3,5-ПТ	4	4	4	12		
ПН-9		4ПС 14.33.3,5-ПТ	4	4	4	12		
ПН-10	1.090.1-1. вып. 2-4 (ч.1,2)	ПС 28.16.3,5-ПТ	—	—	4	4	2420	
ПН 11а		4ПСД 30.33.3,5-ПТ-2а	3	—	—	3	1750	
ПН 12а		3ПСО 29.33.3,5-ПТ-1а Р/т	2	3	3	8	2270	
ПН 12б		3ПСО 29.33.3,5-ПТ-1б Р/т	1	—	—	1	2270	
ПН 13а		4ПСО 29.33.3,5-ПТ-1а Р/т	2	3	3	8	2270	
ПН 13б		4ПСО 29.33.3,5-ПТ-1б Р/т	1	—	—	1	2270	
ПН 14	1.090.1-1, вып. 2-4 (ч.1,2)	1ПС 33.33.3,5-ПТ	1	1	1	3	5880	
ПН 15		2ПС 33.33.3,5-ПТ	1	1	1	3	5880	
ПН 16		1ПС 29.33.3,5-ПТ	1	1	1	3	5210	
ПН 17		2ПС 29.33.3,5-ПТ	1	1	1	3	5210	
		Трехслойные панели наружных стен толщ. 480 мм (вариант)						
ПН 1а		1ПСО 60.33.4,0-ПТ-1а Р/т	20	20	20	60	6730	
ПН 2а		1ПСО 30.33.4,0-ПТ-1а Р/т	19	22	22	63	2340	
ПН 3	1.090.1-1, вып. 2-4 (ч.1,2)	ПС 30.33.4,0-ПТ	10	10	10	30	5450	
ПН 4		1ПС 15.33.4,0-ПТ	3	3	3	9	2670	
ПН 5		2ПС 15.33.4,0-ПТ	3	3	3	9	2740	
ПН-7а		ПСА 28.33.4,0-ПТ-2а Р/т	4	4	—	8	4970	
ПН 8		3ПС 14.33.4,0-ПТ	4	4	4	12		
ПН 9		4ПС 14.33.4,0-ПТ	4	4	4	12		
ПН 10	1.090.1-1 вып. 2-4 (ч.1,2)	ПС 28.16.4,0-ПТ	—	—	4	4	2790	
ПН 11а		4ПСД 30.33.4,0-ПТ-2а	3	—	—	3	2060	
ПН 12а		3ПСО 29.33.4,0-ПТ-1а Р/т	2	3	3	8	910	
ПН 12б		3ПСО 29.33.4,0-ПТ-1б Р/т	1	—	—	1	910	
ПН 13а		4ПСО 29.33.4,0-ПТ-1а Р/т	2	3	3	8	910	
ПН 13б		4ПСО 29.33.4,0-ПТ-1б Р/т	1	—	—	1	910	
ПН 14		1ПС 33.33.4,0-ПТ	1	1	1	3	6770	
ПН 15		2ПС 33.33.4,0-ПТ	1	1	1	3	6620	
ПН 16		1ПС 29.33.4,0-ПТ	1	1	1	3	3940	
ПН 17		2ПС 29.33.4,0-ПТ	1	1	1	3	3940	

221-1-443.85-АС 1

Привязан:

Инв. №

Нач. масс.	Леонов	
Н. контр.	Бикбаева	
Гл. инж.	Шурмухина	
ГАП	Чвалун	
ГИП	Евко	
Ст. инж.	Теплова	

Школа на 33 класса (1251-1296 учащихся)

Спецификация к схемам расположения панелей наружных стен

Стадия	Лист	Листов
Р	82	

ЦНИИЭП Сортово-бытовых зданий и туристских комплексов

Инв. № подл. | Подпись и дата | Взам. инв. №

Марка поз.	Обозначение	Наименование	Количество 1эт	2эт	3эт	Всего	Масса кг	Примечание
		Однослойные парапетные						
		панели толщиной 260 мм						
ПП1	1.090.1-1 вып. 2-1	ПСП 60.10.2,6-П				20	1560	
ПП2		ПСП 30.10.2,6-П				32	780	
ПП3		1ПСП 33.10.2,6-П				1	850	
ПП4		2ПСП 33.10.2,6-П				1	850	
ПП5		1ПСП 15.10.2,6-П				3	390	
ПП6		2ПСП 15.10.2,6-П				3	390	
ПП7	221-1-443.85АСИ1.110000	3ПСП 14.10.2,6-П				4	380	
ПП8		4ПСП 14.10.2,6-П				4	380	
ПП9	1.090.1-1 вып. 2-1	ПСП 28.10.2,6-П				4	710	
ПП10		1ПСП 29.10.2,6-П				4	750	
ПП11		2ПСП 29.10.2,6-П				4	750	
		Однослойные парапетные						
		панели толщиной 310 мм						
ПП1	1.090.1-1, вып. 2-4 (ч.1,2)	ПСП 60.10.3,1-П				20	1860	
ПП2		ПСП 30.10.3,1-П				32	930	
ПП3		1ПСП 33.10.3,1-П				1	1030	
ПП4		2ПСП 33.10.3,1-П				1	1030	
ПП5		1ПСП 15.10.3,1-П				3	470	
ПП6		2ПСП 15.10.3,1-П				3	470	
ПП7	221-1-443.85 АС И1.110000	3ПСП 14.10.3,1-П				4	460	
ПП8		4ПСП 14.10.3,1-П				4	460	
ПП9	1.090.1-1, вып. 2-1	ПСП 28.10.3,1-П				4	840	
ПП10		1ПСП 29.10.3,1-П				4	880	
ПП11		2ПСП 29.10.3,1-П				4	880	
		Трехслойные парапетные па-						
		нели толщ. 260 мм (вариант)						
ПП1	1.090.1-1, вып. 2-4(ч.1,2)	ПСП 60.10.2,6-ПТ				20	1580	
ПП2		ПСП 30.10.2,6-ПТ				32	780	
ПП3		1ПСП 33.10.2,6-ПТ				1	850	
ПП4		2ПСП 33.10.2,6-ПТ				1	850	
ПП5		1ПСП 15.10.2,6-ПТ				3	390	
ПП6		2ПСП 15.10.2,6-ПТ				3	390	
ПП7	221-1-443.85 АСИ1.140000	3ПСП 14.10.2,6-ПТ				4	390	
ПП8		4ПСП 14.10.2,6-ПТ				4	390	
ПП9	1.090.1-1, вып. 2-4(ч.1,2)	ПСП 28.10.2,6-ПТ				4	710	
ПП10		1ПСП 29.10.2,6-ПТ				4	750	
ПП11		2ПСП 29.10.2,6-ПТ				4	880	
		Трехслойные парапетные						
		панели толщ. 310 мм (вариант)						
ПП1		ПСП 60.10.3,1-ПТ				20	1580	
ПП2		ПСП 30.10.3,1-ПТ				32	930	
ПП3		1ПСП 33.10.3,1-ПТ				1	1030	
ПП4		2ПСП 33.10.3,1-ПТ				1	1030	
ПП5		1ПСП 15.10.3,1-ПТ				3	470	

Марка поз.	Обозначение	Наименование	Количество 1эт.	2эт.	3эт	Всего	Масса кг	Примечание
ПП6		2ПСП 15.10.3,1-ПТ				3	470	
ПП7	221-1-443.85АСИ1.140000	3ПСП 11.10.3,1-ПТ				4	470	
ПП8		4ПСП 11.10.3,1-ПТ				4	470	
ПП9	1.090.1-1, вып. 2-4(ч.1,2)	ПСП 28.10.3,1-ПТ				4	840	
ПП10		1ПСП 29.10.3,1-ПТ				4	880	
ПП11		2ПСП. 29.10.3,1-ПТ				4	880	
		Панели внутренних стен						
ПВ1	1.090.1-1, вып. 4-1	ПВ 60.30-1Т	4	7	10	21	6980	
ПВ2		ПВ 59.30-1Т	4	—	—	4	6880	
ПВ3		1ПВ 59.30-1Т	2	2	2	6	6880	
ПВ4		ПВ 30.30-1Т	13	11	19	43	3480	
ПВ5		ПВ 29.30-1Т	3	2	14	18	3370	
ПВ6		1ПВ 30.30-1Т	5	2	2	9	3480	
ПВ7		ПВ 12.30.1Т	4	2	1	7	1380	
ПВ8		1ПВ 12.30-1Т	3	2	2	7	1380	
ПВ9		ПВП 30.30.10-1Т	18	17	15	50	2670	
ПВ10		ПВ 60.33-1Т	—	8	3	11	7530	
ПВ11		ПВГ 29.30.13-1Т	4	1	1	6	2330	
ПВ12		ПВР 30.30.15-7Т	7	8	6	21	2070	
ПВ13		ПВГ 30.30.13-1Тв			1	1	2430	
ПВ14		ПВР 29.30.15-3Т	5	5	3	13	1960	
ПВ15		ПВ 59.33-1Т	—	3	1	4	7420	
ПВ16		1ПВ 30.33-1Т	4	4	—	8	3740	
ПВ17		2ПВ 30.33-1Т	4	4	—	8	3740	
ПВ18		ПВ 29.33-1Т	8	11	3	22	3640	
ПВ19		ПВР 60.30.42-3Т	—	2	5	7	3030	
ПВ20		ПВА 60.30.42-7Т	10	—	—	10	4840	
ПВ21		ПВА 30.30.20-7Т	5	4	4	13	1680	
ПВ22		ПВА 29.30.20-7Т	13	2	2	17	1570	
ПВ23		ПВА 28.30.20-7Т	3	4	4	11	1470	
ПВ24		ПВГ 30.30.13-1Т	4	7	5	16	2430	
ПВ25		ПВР 30.33.15-3Т	—	4	—	4	2340	
ПВ26		ПВ 30.30-1Тв	2	1	4	7	3480	
ПВ27		1ПВ 29.30-1Тв	—	1	2	3	3370	
		Вентиляционные блоки						
В1	1.034.1-1 вып. 1	ВН 15.33	26	26	26	78	1859	
В2		ВВ.33	10	10	10	30	1135	

221-1-443.85-АС1

Привязан:

Инв. №

Рук. маст.	Леонов	
Н. контр.	Бокбаева	
Гл. инж.	Шурмухина	
ГАП	Чвалун	
ГИП	Евко	
Ст. инж.	Теплова	

Школа на 33 класса (1251-1296 учащихся)

Спецификация к схемам расположения панелей наружных и внутренних стен

Стадия	Лист	Листов
Р	83	

ЦНИИЭП торгово-бытовых зданий и туристских комплексов

Инв. № подл. | Подпись и дата | Взам. инв. №

Ал. I

Марка поз.	Обозначение	Наименование	Количество 1эт	2эт	3эт	Всего	Масса кг	Примечание
		Плиты перекрытий						
ПК-1	1.090.1-1. вып. 5-1	ПК60.15-6АтУт	30	33	—	63	2767	
ПК-2		ПК60.15-6АтУт-1	3	4	4	11	2767	
ПК-3		ПК60.12-6АтУт	4	4	4	12	2080	
ПК-4		ПК72.15-6АтУт	69	71	5	145	3325	
ПК-5		ПК72.15-6АтУт-1	10	10	8	28	3325	
ПК-6		ПК72.12-6АтУт	6	6	6	18	2497	
ПК-7		ПК30.15-6т	52	56	—	108	1380	
ПК-8		ПК60.15-8АтУт	21	—	—	21	2767	
ПК-9		ПК60.15-4,5АтУт	—	—	41	41	2767	
ПК-10		ПК72.15-4,5АтУт	—	—	81	81	3325	
ПК-11		ПК30.15-4,5т	—	—	56	56	1380	
ПР-1		ПР60.15-6АтУт	21	15	16	52	2595	
ПР-2		ПР60.15-6АтУт-2	—	2	—	2	2552	
ПР-3		ПР72.15-6АтУт-3	14	13	11	38	3075	
ПР-4		ПР72.15-6АтУт	9	8	5	22	3095	
ПР-5		ПР60.15-8АтУт	3	—	—	3	2595	
ПР-6		ПР30.15-6т-1	4	—	—	4	1327	
ПГ-1		1ПГ12-4АтУт-1	—	—	6	6		
Б1		Б-60.4.1,8-т	—	—	6	6		
Б2		1Б-58.4.1,8-г	—	—	2	2		
Б3		2Б-58.4.1,8-т	—	—	2	2		
		Колонны						
К-10	1.020.1/83 вып. 2-5	1КВД 4.33-2.8	—	—	—	6	1080	
К-11		3КВД 4.33-2.8.5п	—	—	—	6	1080	
К-12		3КВО 4.33-2,8.10п.3с.3д	—	—	—	2	1080	
К-13		3КВО 4.33-2.8.8п.3с.3д	—	—	—	2	1080	
К-14		3КВО 4.33а-2,8.4п.3с.3д	—	—	—	2	1080	
К-15		3КВО 4.33-2,8.4п.3с.3д				4	1080	
К-16		3КВД 4.33-2,8.2с.3д				2	1080	
К-17		3КВД 4.33а-2,8.2с.3д				1	1080	
		Ригели						
Р-3	1.020.1/83, вып. 3-10	РОР 6.56-60АтУ	—	—	—	8	3300	
Р-4		РДР 6.56-110АтУ	—	—	—	4	3600	
		Диафрагмы жесткости						
Д6	1.020.1/83, вып. 4-1	2ДПК 56.33	1	—	—	1	7230	
Д7		1ДПК 56.33-п	3	—	—	3	6300	
Д8		2Д 56.33	2			2	8230	
Д9		1Д 56.33	1	—	—	1	7300	
		Плиты перекрытий						
П-1	1.041.1-2, вып. 1	ПК56.12-8АIVт	8				2000	
П-2		ПК56.12-8АIVт-1	4				2000	
П-3		ПК56.15-8АIVт	39				2600	
П-4		ПК56.15-8АIVт-3	11				2600	
П-5		ПК56.9-6АIVт	4				1700	
П-6	1.041.1-2, вып. 6	ПРС 56.15-6АIVт	2					

Марка поз.	Обозначение	Наименование	Количество 1эт	2эт	3эт	Всего	Масса кг	Примечание
		Плиты покрытий						
ПТ-1	1.042.1-2, вып. 1	ПТ 116.17-6АIVт			8	8	6170	
ПТ-2		ПТ 116.17-8АIVт			2	2	6000	
ПТ-3	1.042.1-2, вып. 1	ПТ 116.15-6АIVт			16	16	5890	
ПТ-4		ПТ 116.13-4АIVт			6	6	5380	
Пт-2	1.243.1-4	ПТ 8-11.9			26	26	198	
		Металлические связи						
С 71	1.020.1/83, вып. 5-1	С 71				7	1505	
		Металлические соединительные элементы каркаса						
МС5	1.090.1-1 вып. 8-1	МС5				76	1.32	
МС6		МС6				76	0.1	
МС10		МС10				28	1.37	
МС13		МС13				14	0,73	
МС16		МС16				8	0.66	
МС17		МС17				12	0.54	
МС18		МС18				12	0.41	
МС20		МС20				24	0.51	

221-1-443.85-АС1

Привязан

Инв. №

Нач. мас.	Леонов	
Н. конт.	Бикбаева	
Гл. инж.	Бермухина	
ГАП	Чвалун	
ГИП	Елко	
Ст. инж.	Теплова	

Школа на 33 класса 1251-1296 учащихся

Спецификация к схемам расположения элементов перекрытий и каркаса

Стадия	Лист	Листов
Р	84	

ЦНИИЭП торгово-бытовых зданий и туристских комплексов

Марка, поз.	Обозначение	Наименование	Количество 1эт	2эт	3эт	Всего	Масса кг	Примечание
		Для однослойных панелей						
		наружных стен						
МС-1	1.090.1-1. вып. 7-1	МС-1	76	88	100	264	0.36	
МС-2	вып. 8-1	МС-2	63	63	63	89	0.42	
МС-3	вып. 7-1	МС-3	72	72	72	216	0.25	
МС-4		МС-4	38	38	38	114	0.25	
МС-5		МС-5	388	677	696	761	0.18	
МС-6	вып. 8-1	МС-6	25	27	4	56	0.29	
МС-7		МС-7	12	12	12	36	0.21	
МС-8	вып. 7-1	МС-8	30	30	133	93	0.26	
МС-9		МС-9	38	100	42	80	0.23	
МС-10	вып. 8-1	МС-10	4	4	8	16	0.39	
МС-12	вып. 7-1	МС-12	4	4	4	12	0.29	
МС-14	вып. 8-1	МС-14	19	19	12	50	0.36	
МС-15		МС-15	4	4	4	12	0.17	
МС-16	вып. 7-1	МС-16	12	12	12	36	6.3	
МС-17		МС-17	25	315	362	802	0.13	
МС-20		МС-20	—	26	—	26	0.24	
МС-21		МС-21	8	14	—	22	0.30	
МС-24		МС-24	8	8	8	24	0.31	
МС-25	вып. 8-1	МС-25	—	—	95	95	0.75	
МС-26		МС-26	—	—	40	40	1.2	
МС-27	вып. 7-1	МС-27			40	40	0.47	
МС-28		МС-28	—	—	16	16	1.53	
МС-29	вып. 8-1	МС-29	4	4	4	12	0.48	
МС-32		МС-32	—	12	—	12	0.23	
МС-33		МС-33	18	—	—	18	16.8	
ММС-1	221-1-443.85 АС из.10	ИМС-1	8	20	20	48	0.93	
		Для трехслойных панелей						
		наружных стен						
МС-1	1.090.1-1 вып. 7-1	МС-1	76	88	100	264	0.36	
МС-2	вып. 8-1	МС-2	63	63	63	189	0.42	
МС-3	вып. 7-1	МС-3	72	72	72	216	0.25	
МС-4		МС-4	38	38	38	114	0.25	
МС-5		МС-5	388	677	696	1761	0.18	
МС-6	вып. 8-1	МС-6	26	26	8	60	0.29	
МС-7		МС-7	42	42	50	134	0.21	
МС-8	вып. 7-1	МС-8	30	30	133	193	0.26	
МС-9	вып. 8-1	МС-9	38	100	42	180	0.23	
МС-10		МС-10	26	26	30	82	0.39	
МС-11		МС-11	4	4	8	16	0.54	
МС-12	вып. 7-1	МС-12	4	4	4	12	0.29	
МС-14	вып. 8-1	МС-14	19	19	12	50	0.36	
МС-15		МС-15	—	—	4	4	0.17	
МС-16	вып. 7-1	МС-16	12	12	12	36	6.3	
МС-17		МС-17	125	315	362	802	0.13	

Марка, поз.	Обозначение	Наименование	Количество 1эт	2эт	3эт	Всего	Масса кг	Примечание
МС-20	1.090.1-1 вып. 7-1	МС-20	—	26	—	26	0.24	
МС-21		МС-21	8	14	—	22	0.30	
МС-23		МС-23	12	12	12	36	0.27	
МС-24		МС-24	4	4	4	12	0.31	
МС-25	вып. 8-1	МС-25	—	—	95	95	0.75	
МС-26		МС-26	—	—	40	40	1.2	
МС-27	вып. 7-1	МС-27	—	—	40	40	0.47	
МС-28		МС-28	—	—	15	15	1.53	
МС-31		МС-31	4	4	4	12	0.56	
МС-32		МС-32	57	69	65	191	0.23	
МС-33		МС-33	18	—	—	18	16.8	
ММС-1	221-1-443.85 АС из.10	ИМС-1	8	20	20	48	0.93	
		Для перегородок						
ММ-39	2.230-1, вып. 10	ММ-39	516	740	768	2024	0.16	
ММ-44		ММ-44	362	362	228	352	0.15	
		Монолитный участок УМ-2						
Сп-2	ГОСТ 8478-81	Сетка 150/150/5/5 ВрI	11.1			11.1	1.08	м²
		Бетон М 200	1.67			1.67		м³
		Монолитный участок УМ-3						
Сп-2	ГОСТ 8478-81	Сетка 150/150/5/5 ВрI	2.85			2.85	1.08	м²
		Бетон М200	0.43			0.43		м³
		Монолитный участок УМ-4						
Сп-2	ГОСТ 8478-81	Сетка 150/150/5/5 ВрI	11.2			11.2	1.08	м²
		Бетон М 200	1.84			1.84		м³

221-1-443.85-АС1

Привязан:

Инв. № подл.

Подпись и дата

Взам. инв. №

Нач. М.	Леонов	
Н. контр.	Викбаева	
Гл. инж. М	Шурмухина	
ГАП	Чвалун	
ГИП	Евко	
Ст. инж.	Теплова	

Школа на 33 класса (1251-1296 учащихся)

Спецификации металлических соединительных элементов для крупнопанельных конструкций зон А, Б, В и перегородок

Стадия	Лист	Листов
Р	85	

ЦНИИЭП торгово-бытовых зданий и туристских комплексов

Лестницы 1,2,3,4 /зеркально/

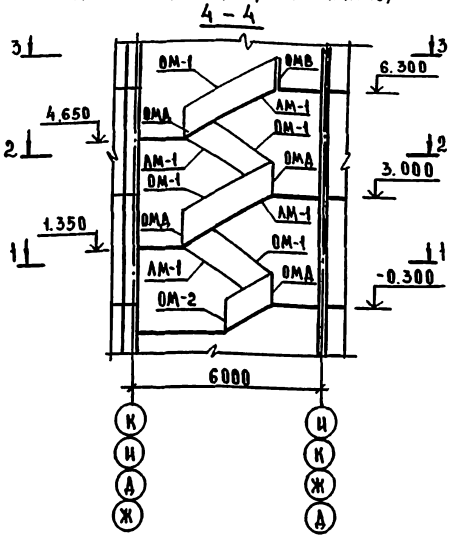

Фрагмент монтажного фасада

Вид А-А

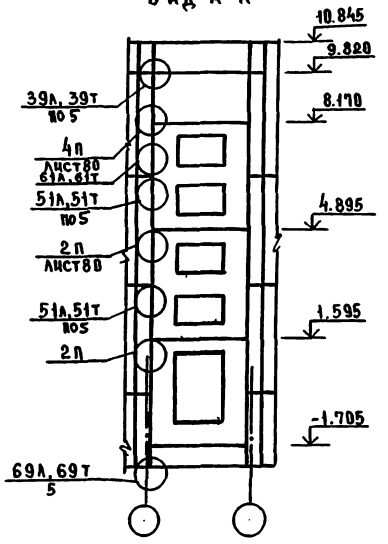

Схема расположения проступей промежуточных площадок

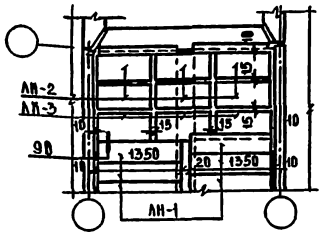

Схема расположения проступей верхней площадки

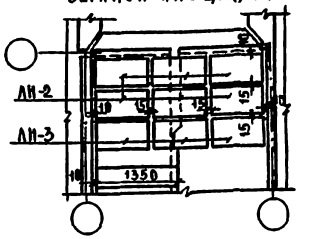

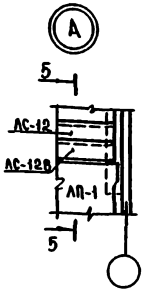

Спецификация элементов к схемам расположения лестниц №1,2,3,4

Марка, поз	Обозначение	Наименование	Кол. на лестн. №1	№2	№3	№4	Масса ед, кг	Примечание
		Изделия железобетонные						
АМ-1	1.050. 1-2 вып.1	АМП 60. 11. 17-5	4	4	4	4	2600	
АП-1		АПП 15. 15В	2	2	2	2	750	
АН-1		1АН 13.3	45	45	45	45	40	
АН-2		2АН 9.5	30	30	30	30	40	
АН-3		2АН 9.5В	15	15	15	15	40	
АС-12	1.055. 1-1	АС 12	4	4	4	4	133	
АС-12В		АС 12В	1	1	1	1	105	
		Ограждения лестниц						
ОМ-1	1.050. 1-2 вып.2	ОМ 17-4	4	4	4	4	53,0	
ОМ-2		ОМ 11-4	1	1	1	1	31.5	
ОМВ		ОМВ 14-4	1	1	1	1	25,5	
ОМД		ОМД-1	4	4	4	4	2.6	
		Изделия соединительные						
МС-5		МС-5	20	16	16	20	0.18	
МС-22	1.090. 1-1 вып.8-1	МС-22	6	12	12	6	0.20	
МС-34	1.090. 1-1 вып.7-1	МС-34	2	2	2	2	1.1	
МС-35	1.090. 1-1 вып.8-1	МС-35	20	20	20	20	0.14	
МС-37	1.090. 1-1 вып.7-1	МС-37	3	12	12	3	0.23	

1 – 1

/Тамбур условно не показан/

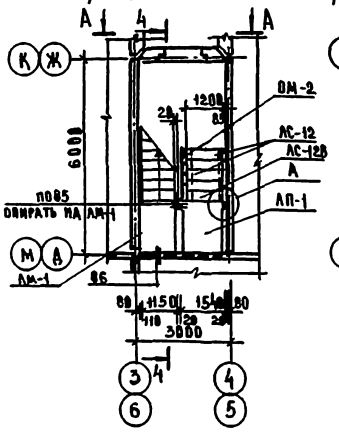

2 – 2

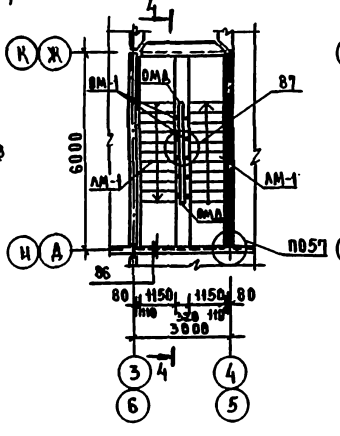

3 – 3

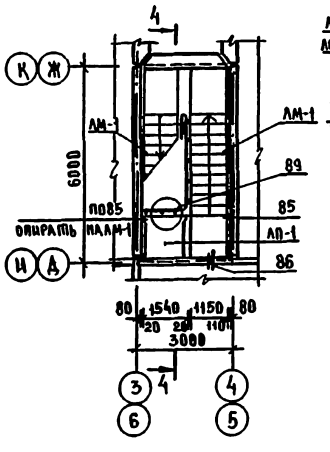

5 – 5

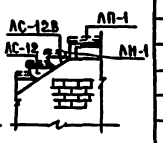

1. Узлы смотреть серию 1.090. 1-1, вып.7-1
2. На фрагменте монтажного фасада даны отметки низа наружных стеновых панелей.
3. На разрезе 4-4 даны отметки низа лестничных маршей.

221 - 1 - 443.85 - ЯС 1

Нач.М	Леонов		
Н.контр	Бикбаева		
Гл.инж.М	Бурмухина		
ГИП	Евко		
ГАП	Чвалун		
Вед.арх	Богданова		
Ст.арх	Зиновьева		

Школа на 33 класса (1251-1296 учащихся)

Схема расположения элементов лестниц 1,2,3,4

Стадия	Лист	Листов
Р	86	

ЦНИИЭП торгово-бытовых зданий и туристских комплексов

Привязан

Инв. №

Инв. № подл. | Подпись и дата | Взам. инв. №

Пояснительная записка

Документация приспособления здания школы на 33 класса выполнена в соответствии с инструкцией СН 316-79 "По проектированию зданий и сооружений, приспосабливаемых под лечебные учреждения" на 3х листах (АС-87, 88, 89)

Документация должна находиться у директора школы.

Общая площадь здания - 8001 м², вместимость лечебного учреждения - 402 места.

Планировочное решение

На 1 этаже расположены: септический операционный блок, административный блок, рентгенодиагностика, пункт реактивов - санпропускник, помещение выписки больных, обеденный зал для больных и буфет персонала.

На 2 этаже расположены: асептический операционный блок, палатное отделение.

На 3 этаже - аптека, лаборатория, палатное отделение.

Перегородки обозначенные на планах пунктирной линией выполняются из полиэтиленовой пленки, натянутой в закладной пластмассовыми рейерными скрепками (с расстоянием между скрепками 100 мм) на проволочных карнизах сверху на высоте 50 мм от пола и снизу на высоте 2000 мм. В местах проходов часть полиэтиленовой пленки подвешивается на скрепках свободно.

В санпропускниках операционных блоков ставятся деревянные ширмы, обтянутые клеенкой (см. лист 88) и скрепленные между собой петлями.

В операционных: покрытие пола - антистатический линолеум.

Все металлические кронштейны для подвески струн карнизов должны быть заранее прибиты.

В предоперационных операционных блоках, буфетах, палатных отделениях необходимо поставить раковины. В помещениях для мытья суден ставится низкий поддон.

Оборудование перечисленное в таблице, хранить в техподполье справа входа.

Перечень оборудования крайнего до особого распоряжения

№ п/п	Наименование оборудования	Кол-во
1	Проволочный карниз (комплект) (ТУ 1109 000)	4
2	Пленка полиэтиленовая В-1000 (ГОСТ 10354-82)	40 м²
3	Защепки рейерные пластмассовые (ост 6-19-37.032-80)	200 шт
4	Поддон (ГОСТ 10161-83)	1 шт
5	Раковина (ГОСТ 2631-79)	5 шт
6	Ширма (конструкцию см. лист 88)	14 шт
8	Смеситель для душа (ГОСТ 25809-83)	8 шт
9	Петли для ширм (ГОСТ 5088-78)	20 шт
10	Труба металлическая с нарезкой (l=1,5м ф 25)	4 шт
11	Оборудование ПРУ	

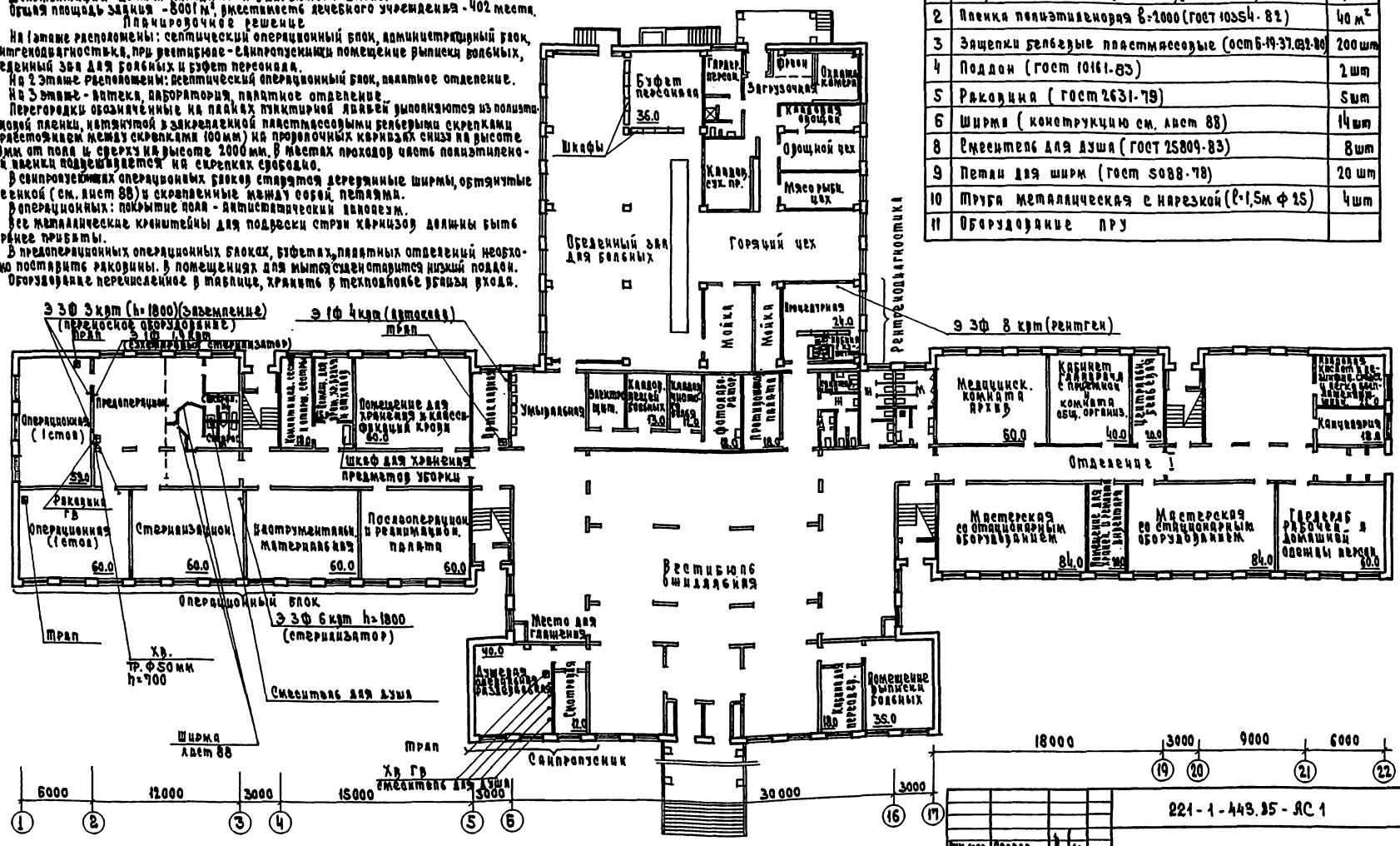

Гл. инж. проекта	Лещев		
Нач. отд.	Ковалева		
Гл. инж. пр.	Бекасова		
Гл. спец.	Примачкина		
ГАП	Чувачи		
ГИП	Елко		

Привязан

Инв. №

221-1-443.85 - АС 1

Школа на 33 класса (1151-1296 учащихся)

Стадия: Р | Лист: 87 | Листов:

План 1 этажа приспособление под лечебное учреждение

ЦНИИЭП

Копировал: Формат А1

Спецификация элементов ширмы

Марка поз	Обозначение	Наименование	Кол.	Масса ед.кг	Примечание
1	ГОСТ 24454-80Е	ДОСКА 100х50	5		М
2		РЕЙКА 20х13	44		М
3	ГОСТ 15127-83	КЛЕЕНКА	2.2		$М^2$

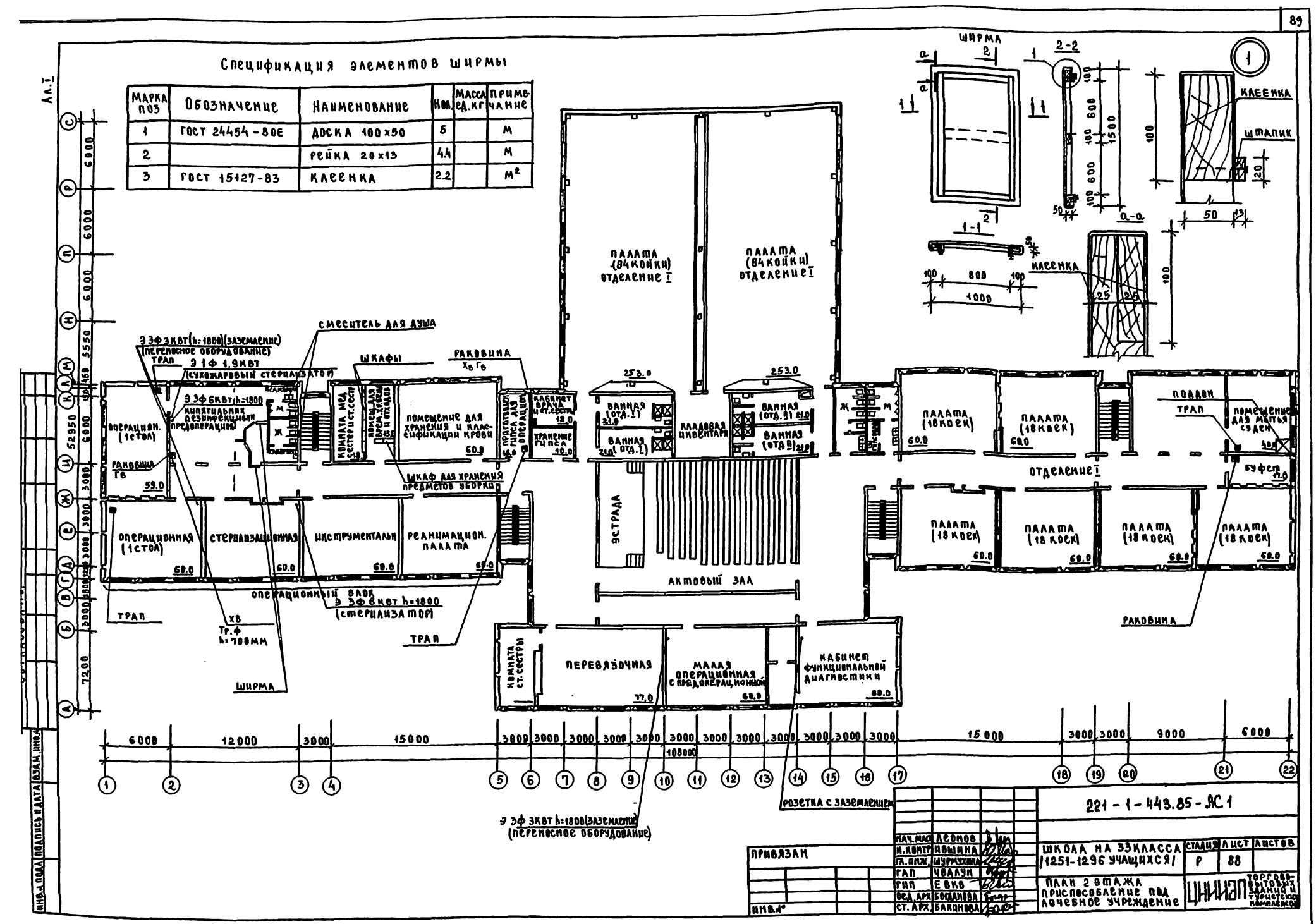

ПРИВЯЗАН			
ИНВ.№			
НАЧ. МАС	ЛЕОНОВ		
Н. КОНТР	НОШИНА		
ГА. ИНЖ.	МУРЯШКИНА		
ГАП	ЧВАЛУН		
ГИП	Е ВКО		
ВСД. АРХ	БОГДАНОВА		
СТ. АРХ.	БАЛАНОВА		

221 - 1 - 443.85 - АС 1

ШКОЛА НА 33 КЛАССА (1251-1296 УЧАЩИХСЯ)	СТАДИЯ	ЛИСТ	ЛИСТОВ
	Р	88	
ПЛАН 2 ЭТАЖА ПРИСПОСОБЛЕНИЕ ПОД ЛЕЧЕБНОЕ УЧРЕЖДЕНИЕ	ЦНИИЭП торгово-бытовых зданий и туристских комплексов		

Инв.№ подл. | Подпись и дата | Взам. инв.№

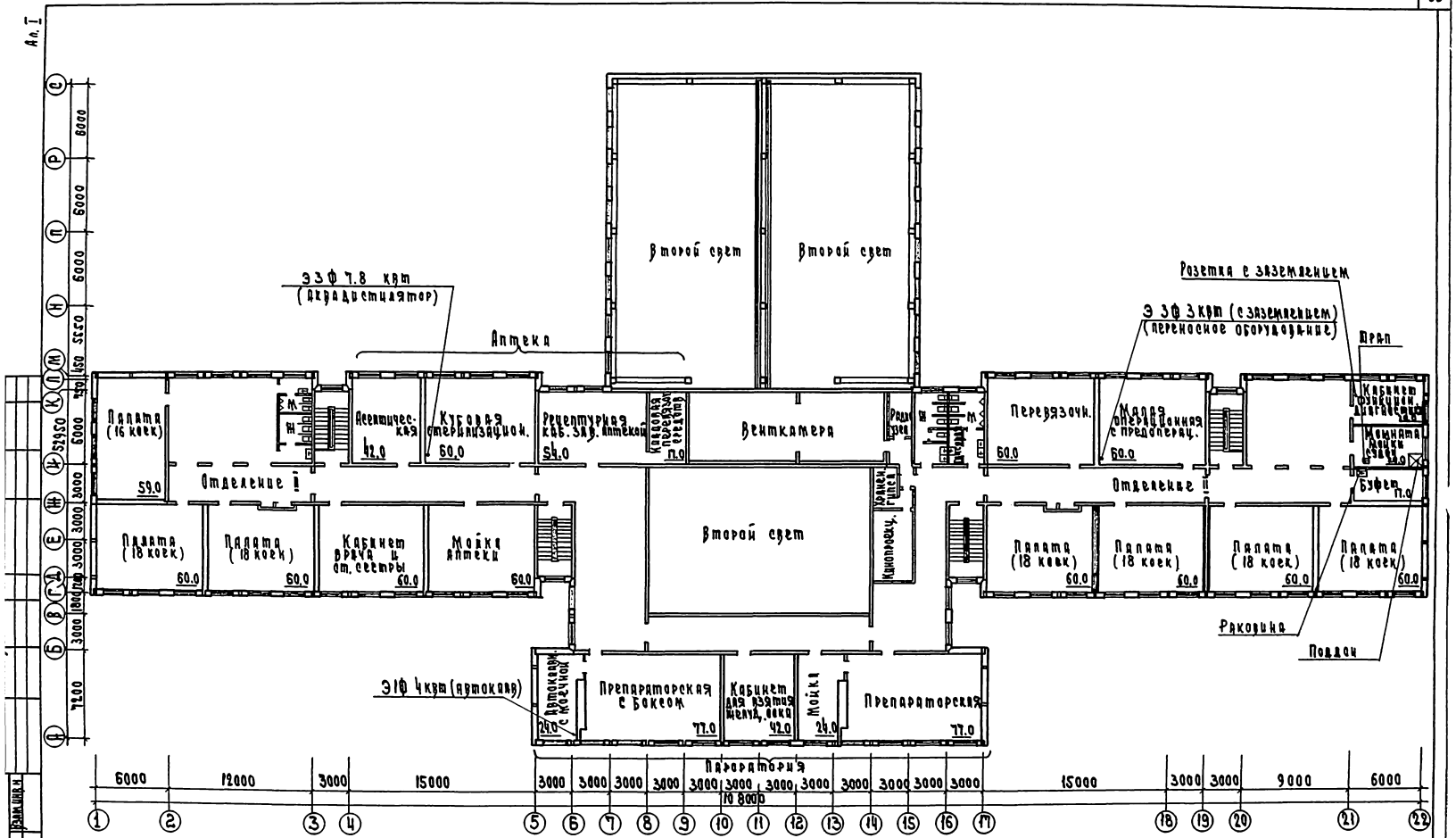
Ал. I
Второй свет
Второй свет
Эзф 7.8 квт (аквадистилятор)
Аптека
Розетка с заземлением
Эзф 3 квт (с заземлением) (переносное оборудование)
Трап
Палата (16 коек)
Асептическая
Кубовая стерилизацион.
Рецептурная каб. зав. аптекой
Кладовая перевязочн. средств
Венткамера
Радио узел
Перевязочн.
Малая операционная с предоперац.
Кабинет функцион. диагностики
Комната мойки судов
Буфет
Отделение II
Отделение II
Палата (18 коек)
Палата (18 коек)
Кабинет врача и от. сестры
Мойка аптеки
Второй свет
Хранен. гипса
Кинопроекц.
Палата (18 коек)
Палата (18 коек)
Палата (18 коек)
Палата (18 коек)
Раковина
Поддон
Эзф 4 квт (автоклав)
Автоклавн. с моечной
Препараторская с боксом
Кабинет для взятия желуд. сока
Мойка
Препараторская
Парорaтория
6000
12000
3000
15000
3000
3000
3000
3000
3000
3000
3000
3000
3000
3000
3000
3000
3000
15000
3000
3000
9000
6000
10 8000
1
2
3
4
5
6
7
8
9
10
11
12
13
14
15
16
17
18
19
20
21
22
С
Р
П
Н
М
Л
К
Ж
Е
Д
В
Б
А
6000
6000
6000
5550
450
5250
6000
3000
3000
3000
1800
3000
7200
Привязан
Инв. N
Рук. мас. Леонов
Н. контр. Кошина
Гл. ин. м. Шурмулин
ГИП Чвалун
ГИП Елко
Вед. арх. Богданов
Ст. арх. Балинова
221-1-443.85-АС1
Школа на 33 класса
1251-1296 учащихся
Стадия Р
Лист 89
План 3 этажа
приспособление под лечебное учреждение
ЦНИИЭП
торгово-бытовых зданий и туристских комплексов

Ал. 1

NN	Наименование	площадь м²
1	ВЕНТКАМЕРА	117,9
2	ТЕПЛОВОЙ ПУНКТ	19.8
3	ХОЗЯЙСТВЕННОЕ ПОМЕЩЕНИЕ	117,7
4	ИНВЕНТАРНАЯ	72.54
5	САНУЗЕЛ ЖЕНСКИЙ	17.4
6	САНУЗЕЛ МУЖСКОЙ	17.4
7	ПОМЕЩЕНИЕ ДЛЯ ХРАНЕНИЯ ЛЫЖ	62.95
8	КАБИНЕТ ДЛЯ ГРАЖДАНСК. ОБОРОНЫ	168.9
9	КОМНАТА СЛУЖЕБНАЯ.	185.15
10	КОРИДОР	100.42

1-1

ПР

Лестница N 10 лист 91

Приямок ВК

см. лист 91

Спецификация элементов плана подвала

Марка поз.	Обозначение	Наименование	Кол.	Масса ед.кг	Примечание
1	1.136-10	ДГ 21-9	5		
2		ДГ 21-9А	6		
3	1.136.5-19	ДС 19-9ГУ	1		

Спецификацию перемычек см. л. 94.

ПРИВЯЗАН			
ИНВ №			
НАЧ.М	ЛЕОНОВ		
М.КОНТР	ШОШИНА		
РУКОВОД	ШУМИЛОВА		
ГАП	ЧВАЛЯН		
ГИП	ЕВКО		
ВЕД.АР.	БОГДАНОВА		

221-1-443.85-АС1

ШКОЛА НА 33 КЛАССА (1251-1296 УЧАЩИХСЯ)

План подвала (вариант)

Стадия	Лист	Листов
Р	90	

ЦНИИЭП торгово-бытовых зданий и туристских комплексов

Фрагмент санузла в осях 5-8

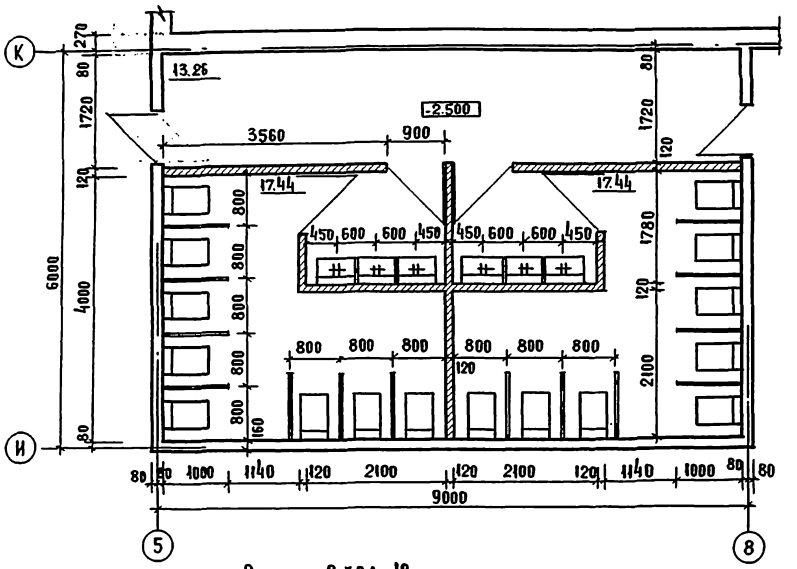

Лестница 7

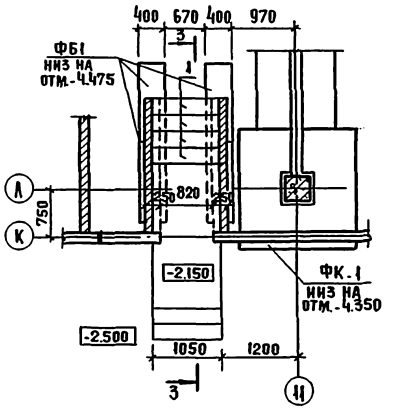

Марка поз.	Обозначение	Наименование	Кол	Масса ед.кг	Примечание
		Вход 10			
1	1.055.1-1	ЛС 11-17	5	110	
2		ЛС 11-17в	1	93	
		Блоки бетонные для			
		стен подвала			
ФБ3	ГОСТ 13579-78	ФБС 12.4.6-Т	2	640	
ФБ4		ФБС 24.4.6-Т	1	1300	
ФБ5		ФБС 12.6.3-Т	4	460	
		Лестница 7			
1	1.055.1-1	ЛС 11-17	4	110	
2		ЛС 11-17в	1	93	
3	ГОСТ 8478-81	Сетка 150/150/7/7	3,75		м²
		Блоки бетонные для стен подвала			
ФБ1	ГОСТ 13579-78	ФБС 12.4.3-Т	8	310	
ФБ4		ФБС 24.4.6-Т	2	1300	

3-3

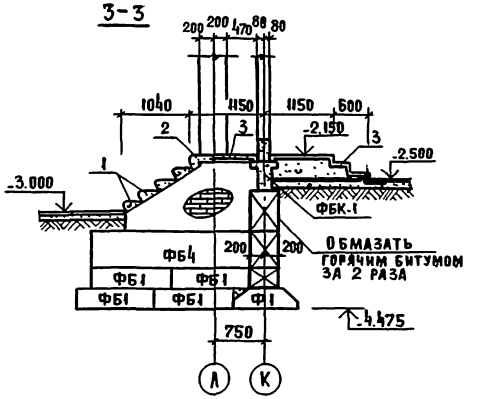

Расход бетона М 200 на лестницу 7 - 0,542 м³

Вход 10

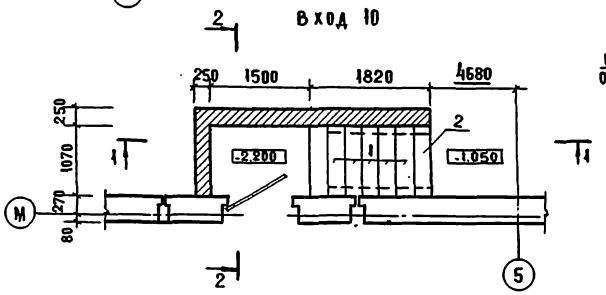

Фрагмент плана фундаментов

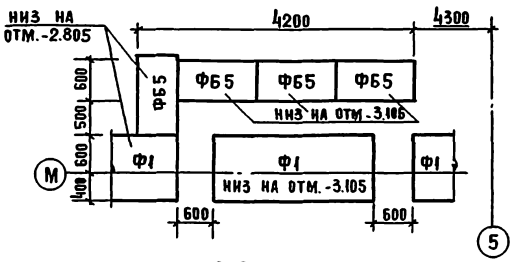

1-1

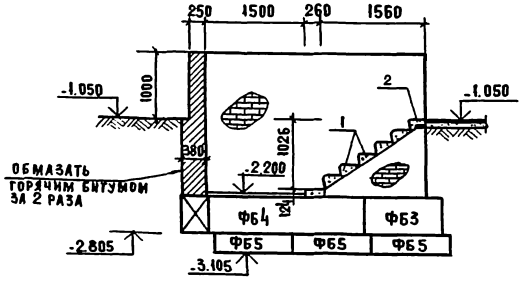

2-2

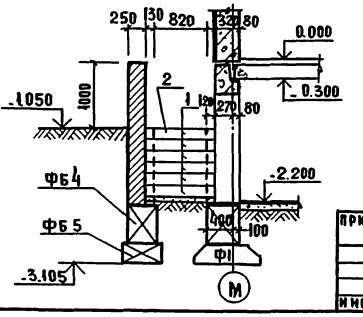

Привязан	Нач.м.	Леонов	221-1-443.85-АС1		
	Н.контр.	Бикбаева	Школа на 33 класса (1251-1296 учащихся)	Стадия: Р	Лист: 91	Листов:
	Гл.инж.м.	Шурмухина			
	ГАП	Чвалун	Фрагмент санузлов подвала Вход 10. Лестница 7 (вариант)	ЦНИИЭП	Торгово-бытовых зданий и туристских комплексов
	ГИП	Евко			
Инв. №	Ст. инж.	Теплова			

Копировал

Формат А2

Инв. № подл. | Подпись и дата | Взам. инв. №

Ал.I

Схема расположения элементов фундаментов

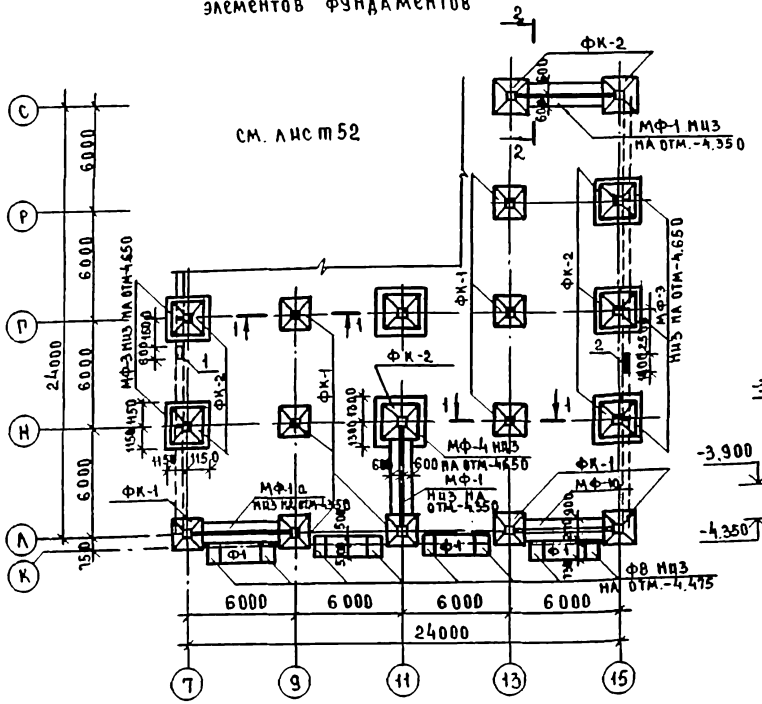

Экспликация отверстий

Тип отв	Размеры, мм В	Размеры, мм Н	Отм. низа отв.	Назначение
1	600	600	-3.900	Водопровод
2	1000	600	-3.900	Канализация

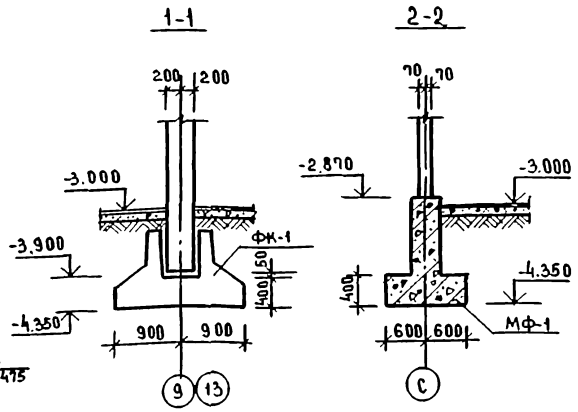

Марка поз.	Обозначение	Наименование	Кол.	Масса ед., кг	Примечание
		Монолитные конструкции			
МФ-1	221-1-443.85 АС л.81	МФ-1	5		
МФ-1а	л.81	МФ-1а	2		
МФ-6	л.81	МФ-6	2		
		Панели техподполья			
ПСЦ2	1.030.1-1 вып.1-1	ПСЦ60.33.3,5-Л	9	10480	
ПСЦ2-1		ПСЦ60.33.3,5-Л-1	2	10480	

Развертка по оси „7"

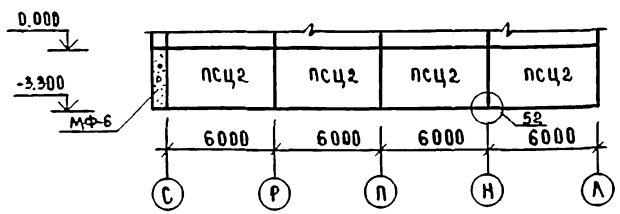

Развертка по оси „15"

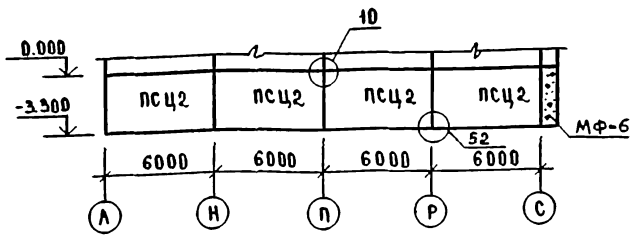

Развертка по оси „С"

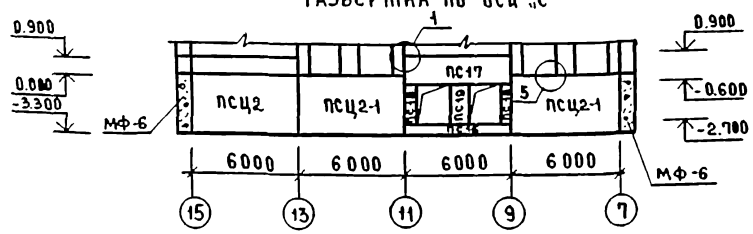

1. Все обозначения, не показанные на данном листе, и технические указания см. листы 48,52.
3. Отметка низа фундаментов-4.350 кроме оговоренных
3. Узлы, замаркированные на развертках цокольных панелей см. серию 1.030.1-1, вып.6-1.
4. Развертка фундаментов по оси „К" см. лист 93

221-1-443.85-АС1				
Привязан	Нач.маст.	Леонов	Школа на 33 класса (1251-1296 учащихся)	Стадия: Р; Лист: 92; Листов:
	Н.контр.	Бикбаева		
	Гл.инж.м.	Бурмухина		
	ГАП	Чвалун	Зонлг. Схема расположения элементов конструкций подвала (вариант).	ЦНИИЭП торгово-бытовых зданий и туристских комплексов
Инв. №	ГИП	Евко		
	Ст.инж.	Теплова		

Инв. № подл. | Подпись и дата | Взам. инв.

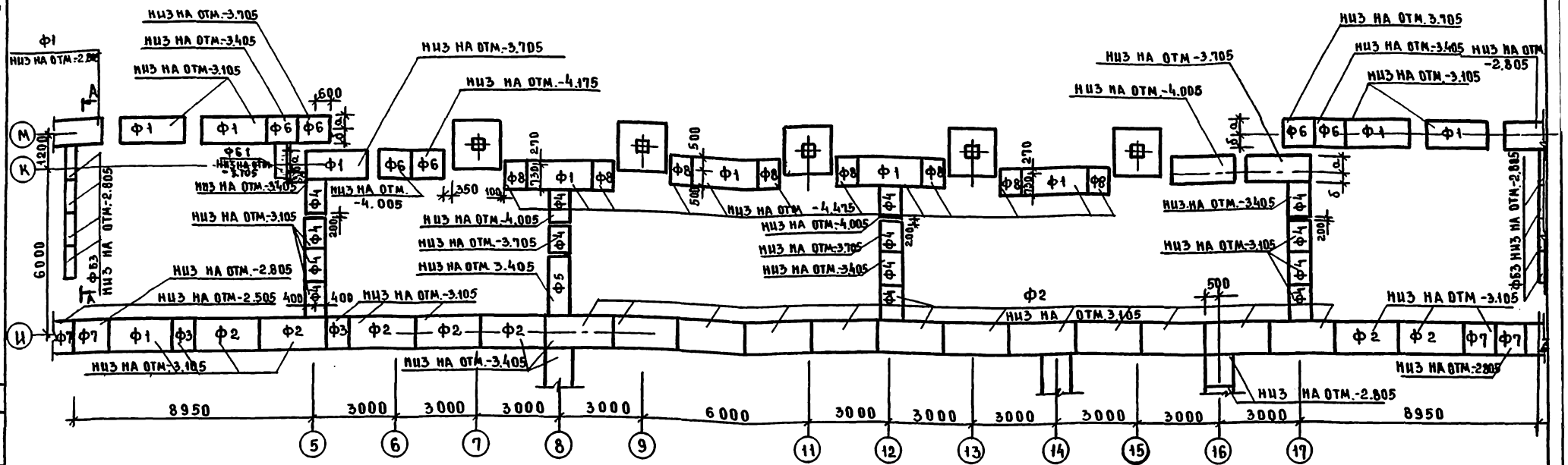

Развертка по осям М-К

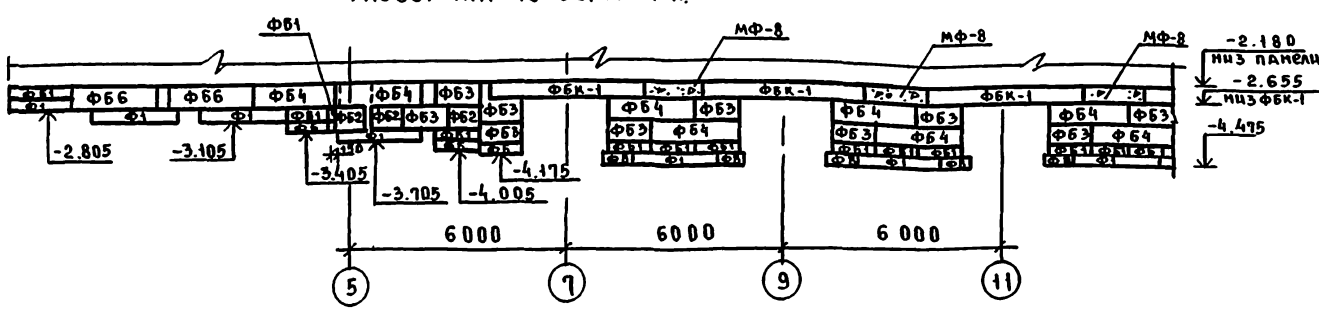

Развертка по осям 5,12,17

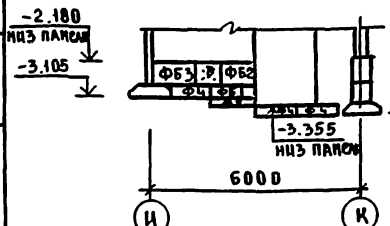

Развертка по оси 8

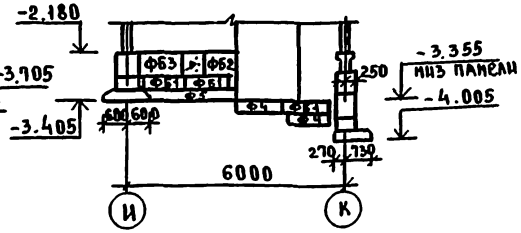

1. Фундаменты, не показанные на схеме см. лист 50
2. Общие технические указания и спецификацию пакт для ленточных фундаментов, не указанные на данном листе см. лист 48.
3. Фундаменты наружной лестницы в осях 5 м см. лист 91.
4. Фрагмент схемы расположения внутренних стеновых панелей техподполья см. лист

Спецификация к схемам расположения элементов фундаментов

Марка поз.	Обозначение	Наименование	Кол	Масса ед.кг	Примечание
		Плиты для ленточных фундаментов			
Ф1	1.112-5. вып. 2	ФЛ 10.24-2	96	1520	
Ф6		ФЛ 10.12-2	48	750	
Ф7		ФЛ 12.12-2	10	870	
		Блоки бетонные для стен подвалов			
ФБ1	ГОСТ 13579-78	ФБС 12.4.3-Т	117	310	
ФБ2		ФБС 9.4.6-Т	20	470	
ФБ3		ФБС 12.4.6-Т	11	640	
ФБ4		ФБС 24.4.6-Т	79	1300	
ФБ5		ФБС 12.6.3-Т	25	460	
ФБ6		ФБС 24.5.3-Т	2	1630	

Привязан			
Инв. №			
Нач. М	Леонов		
Н. контр.	Бибарсов		
Гл. инж.	Шурмухин		
ГАП	Чвалун		
ГИП	Евко		

221-1-443.85-АС1

Школа на 33 класса (1251-1296 учащихся)

Стадия	Лист	Листов
Р	93	

Зона Б. Схема расположения элементов фундаментов (вариант)

ЦНИИЭП торгово-бытовых зданий и туристских комплексов

Инв. № подл. | Подпись и дата | Взам. инв. №

А1.1

Монтажная схема каркаса на отм. 0.000

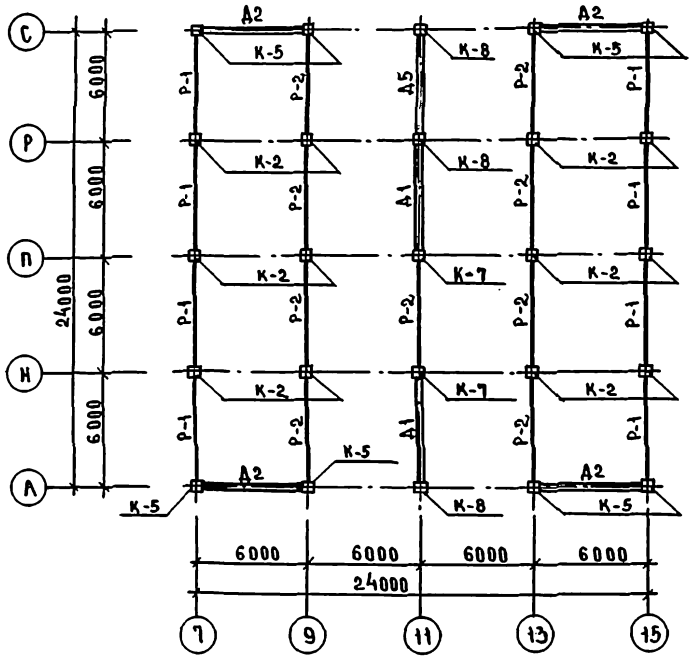

Развертка каркаса по оси „11"

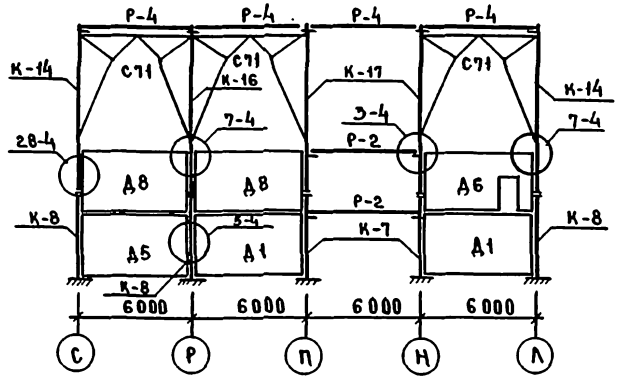

Развертка каркаса по оси „13"

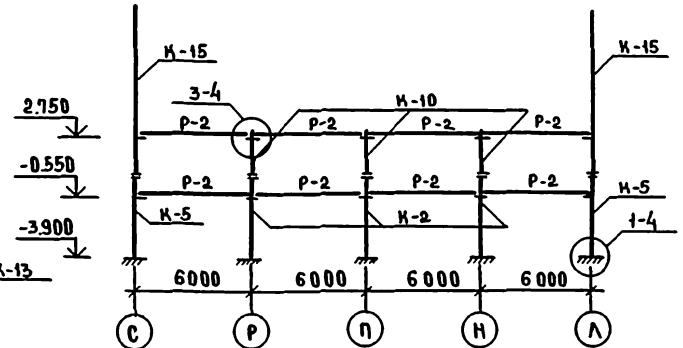

Развертка каркаса по оси „7"

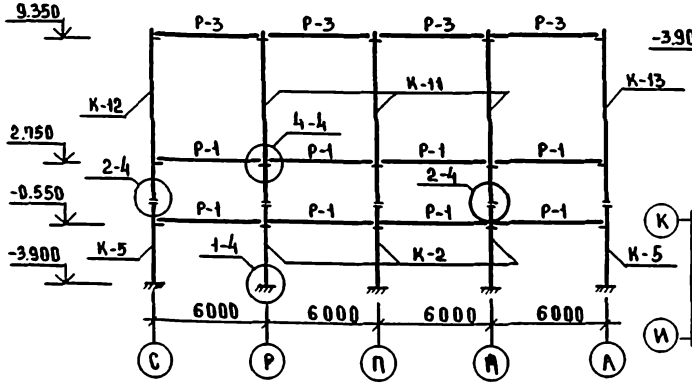

Зона Б. Схема расположения стеновых панелей

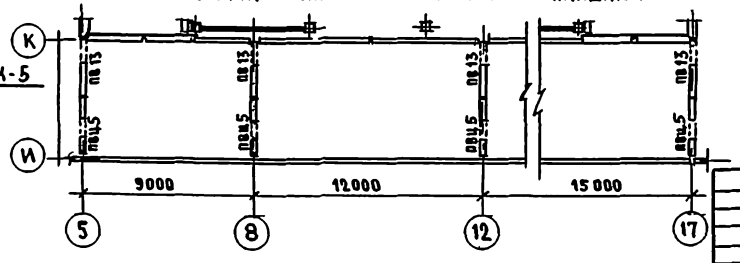

Марка поз.	Обозначение	Наименование	Кол.	Масса ед., кг	Примечание
		Колонны			
К-2	1.028-1/83 вып. 2-5	1КНД4.28-1.8.1п	12	1900	
К-5		1КНО4.28-1.8.3п.5Д	8	1880	
К-7		1КНО4.28-1.8.5Д	2	1880	
К-8		1КН4.28-1.8.2п.5Д	3	1830	
		Ригели			
Р-1	1.020-1/83 ВЫП3-1	РОП4.56-40 АтV	8	2350	
Р-2		РДП4.56-70 АтV	9	2550	
		Диафрагмы жесткости			
Д1	1.080.1/83 вып.1-1,1-2,	2Д56.28-1	2	7250	
Д2		1Д56.28-1	4	6300	
Д5		2ДПК56.28-1	1	6250	
		Панели внутренних стен			
ПВЦ5	1.090.1-1, вып. 3-1	ПВЦ 29.19-1Т	22	1690	
ПВЦ2		ПВЦ 59.19-1Т	2	3120	
ПВ 13	1.090.1-1, вып. 1-1	ПВ 30.30.13-1ТВ	5	2430	
		Перемычки			
ПР-1	1.138-10. вып. 1	1ПР2-15.12.14	2	75	

1. Узлы замаркированы по вып 6-1 серии 1.020-1/83
2. Монтаж каркаса должен производиться в точном соответствии с проектом.
3. Стыки сопряжения элементов каркаса (колонн, горизонтальных и вертикальных стыков диафрагм жесткости, а также стык между диафрагмой жесткости и колонной) тщательно очистить и заполнить бетоном или раствором в строгом соответствии с узлами выпуска 6-1 серии 1.020-1/83.
4. Вопросы, связанные с обеспечением устойчивости каркаса в процессе монтажа должны решаться в проекте производства работ, в зависимости от условий строительства с учетом требований вып. 0-8 „Указания по монтажу каркаса.
5. При производстве работ в зимнее время необходимо предусматривать мероприятия по обеспечению проектной прочности раствора и бетона в соединениях сборных элементов с применением электропрогрева, химических добавок и проч.
6. Стеновые панели, не показанные и не замаркированные на схеме расположения стеновых панелей см. лист 55, спецификацию – лист 83, кроме оговоренных в табл. данного листа.

Инв. № подл. | Подпись и дата | Взам. инв. №

Привязан

Инв. №

Нач. М	Аромов	
Н. контр.	Бобылева	
Гл. инж.	Шурмухина	
ГАП	Чвалун	
ГИП	Евко	
Ст. инж.	Теплова	

221-1-443.85-АС1

Школа на 33 класса (1251-1296 учащихся)

Стадия	Лист	Листов
Р	94	

Зона Г. Монтажная схема элементов каркаса и внутренних стен /вариант/

ЦНИИЭП торгово-бытовых зданий и туристских комплексов

Ал. I

ТИПОВОЙ ПРОЕКТ

221-1-443.85

Таблица 1

Ведомость рабочих чертежей

Лист	Наименование	Примечание
1	Общие данные	
2	Зона А. План 1 этажа	
3	Зона Б. План 1 этажа	
4	Зона В. План 1 этажа	
5	Зона Г. План 1 этажа. Столовая на 324 места.	
6	Зона А. План 2 этажа	
7	Зона Б. План 2 этажа	
8	Зона В. План 2 этажа	

Привязка типового проекта разработана в соответствии с действующими нормами и правилами.

Гл. инженер привязки

Типовой проект разработан в соответствии с действующими нормами и правилами

Гл. инженер проекта Дурченко
Гл. инженер проекта Бескурникова
Гл. инженер проекта Проскурина

Продолжение табл. 1

Лист	Наименование	Примечание
9	Зона Г. План 2 этажа	
10	Зона А. План 3 этажа	
11	Зона Б. План 3 этажа	
12	Зона В. План 3 этажа	

Таблица 2

Ведомость прилагаемых документов

Обозначение	Наименование	Примечание
ТХМ.СО	Спецификация оборудования.	

Общие указания.

Технология

Настоящий проект разработан для школы на 33 класса (1251-1296 учащихся).

В соответствии с заданием на проектирование состав и площади помещений в проекте приняты по „Номенклатуре типов зданий общеобразовательных школ с продленным днём (для типового проектирования на период 1981-1985 годы)", утвержденной 15 октября 1980 года Госгражданстроем.

Планировочная структура помещений обеспечивает возможность проведения занятий в соответствии с типовым учебным планом общеобразовательной школы.

Количество учащихся в классах принимается:
в I - VIII классах по 40 человек,
в IX - X классах по 36 человек.

Для занятий подготовительного класса запроектировано 2 помещения: класс и универсальное помещение.

Для организации сна этих учащихся предусмотрены шкафы с двумя выдвижными кроватями, которые размещаются в классе и в рекреации.

Для занятий групп продленного дня предусмотрено универсальное кружковое помещение

С IV по X классы организована кабинетная система обучения.

Все помещения школы оснащаются современным оборудованием и мебелью. Лаборатория химии оборудуется шкафной перегородкой со встроенным вытяжным шкафом и лабораторными столами с подводкой электроэнергии и раковиной с подводкой воды; мастерские оборудуются необходимыми по профилю станками.

Кабинеты обслуживающих видов труда для девочек IV - VIII классов оборудуются электроплитами и швейными машинами.

Для занятий физкультурой запроектированы 2 спортзала, оборудованные необходимым набором спортивных снарядов и инвентарем.

Актовый зал со сценой предусмотрен для проведения конференций, общешкольных собраний и вечеров отдыха.

Запроектированы кабинет врача и зубной кабинет для проведения медосмотра и оказания первой медицинской помощи учащимся школы.

Общий штат школы 98 человек.

Столовая запроектирована с обеденным залом на 324 места и предназначена для обеспечения питанием учащихся школы в четыре посадки. Столовая запроектирована работающей на сырье. Все помещения столовой оснащены современным оборудованием с использованием функциональных емкостей. Производительность столовой 7128 блюд/сутки. Штат пищеблока - 8 человек. Время работы - 8 часов.

Разгрузка автотранспорта доставляющего продукты осуществляется на разгрузочную платформу высотою 1.05 метра. Транспортировка продуктов по камерам и кладовым производится тележками. Уборка помещений столовой производится электромеханическими агрегатами.

Инв. N				Привязан	
Нач. отд.	Калугин			221-1-443.85 - ТХМ	
Н. конт.	Миронюкова			Школа на 33 класса (1251-1296 учащихся)	Стадия: Р; Лист: 1; Листов: 12
Гл. инж.	Дурченко			Общие данные	ЦНИИЭП торгово-бытовых зданий и туристских комплексов
Гл. инж.	Бескурникова				
Ст. инж.	Суворова				

Инв. N подл. | Подп. и дата | Взам. инв. N

Ал. I

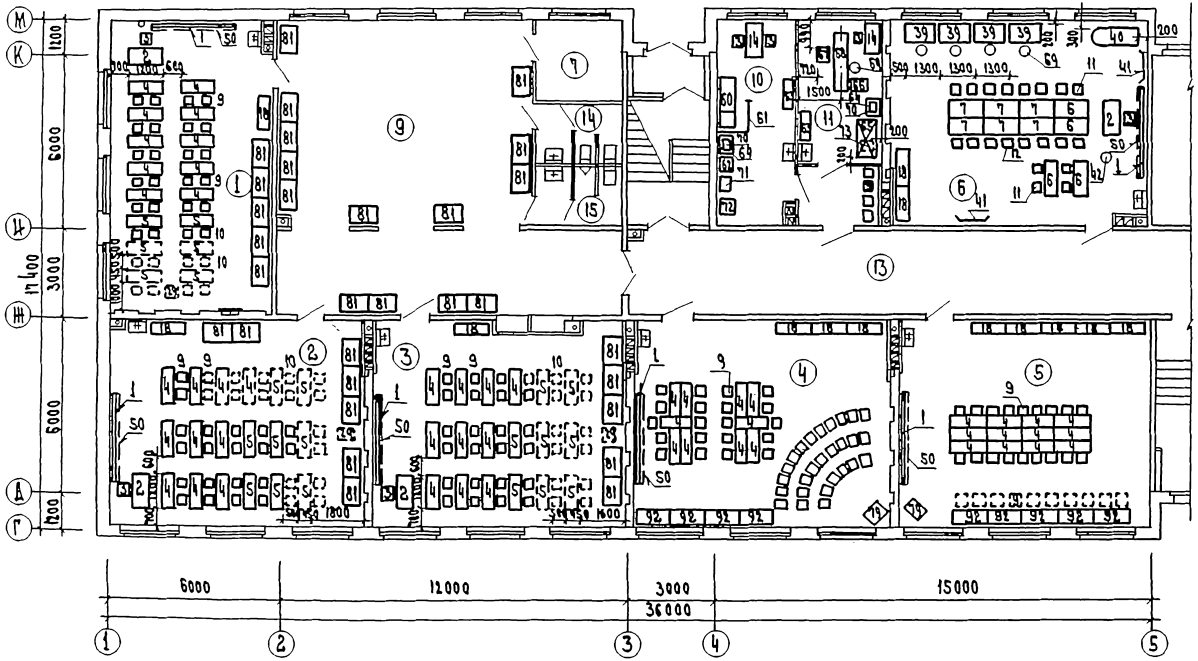

Экспликация помещений

Пом.	Наименование
1	0 класс
2	0 класс
3	0 класс
4	Универсальное кружковое помещение
5	Универсальное помещение для ручного труда
6	Кабинет по обработке тканей
7	Кладовая
9	Спальня - рекреация
10	Кабинет врача
11	Кабинет зубного врача
13	Коридор
14	Санузел для девочек
15	Санузел для мальчиков

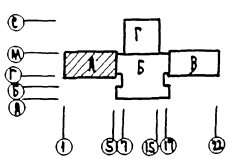

221-1-443.85 - ТХМ

Школа на 33 класса (1251-1296 учащихся)

Зона А. План 1 этажа.

Стадия	Лист	Листов
Р	2	

ЦНИИЭП

Привязан

Инв. №

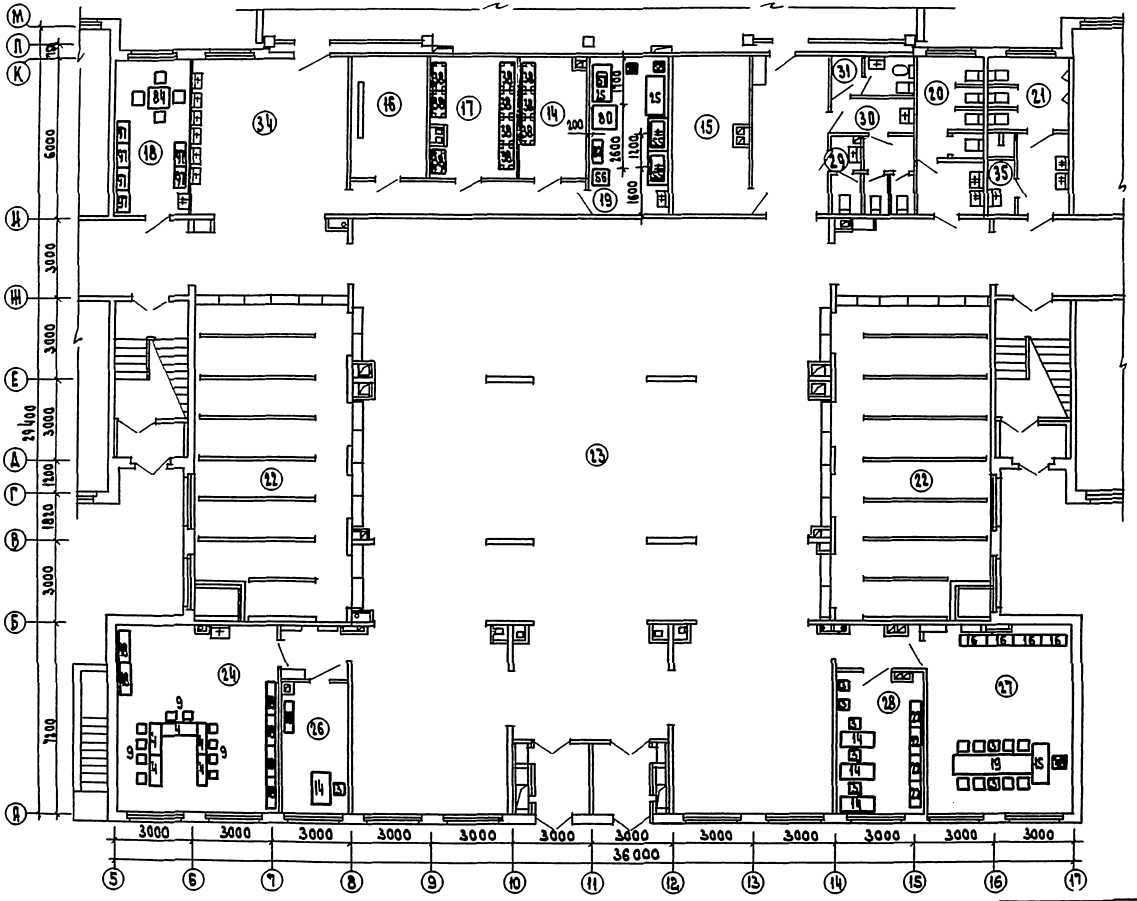

Экспликация помещений

Пом.	Наименование
14	Хозяйственная кладовая
15	Гардероб учителей
16	Электрощитовая
17	Кладовая учебников
18	Комната техперсонала
19	Фотолаборатория
20	Санузлы для девочек
21	Санузлы для мальчиков
22	Гардероб
23	Вестибюль
24	Кружковое помещение технического моделирования
26	Кабинет организатора внеклассной работы
27	Кабинет директора
28	Канцелярия
29	Мужской санузел персонала
30	Женский санузел персонала
31	Кабина личной гигиены женщин
34	Умывальная обеденного зала
35	Помещение уборочного инвентаря

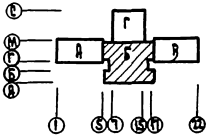

221-1-443.85 - ТХМ

Школа на 33 класса (1251-1296 учащихся)

Зона Б. План 1 этажа

Стадия	Лист	Листов
Р	3	

ЦНИИЭП торгово-гражданских зданий и жилищных комплексов

Привязан

Инв. №

Начальн. Калугин
Н. контр. Мирошниченко
ГИП Дурченко
Ред. инж. Печникова
Ст. инж. Суворова

Ал. I

Ал. I

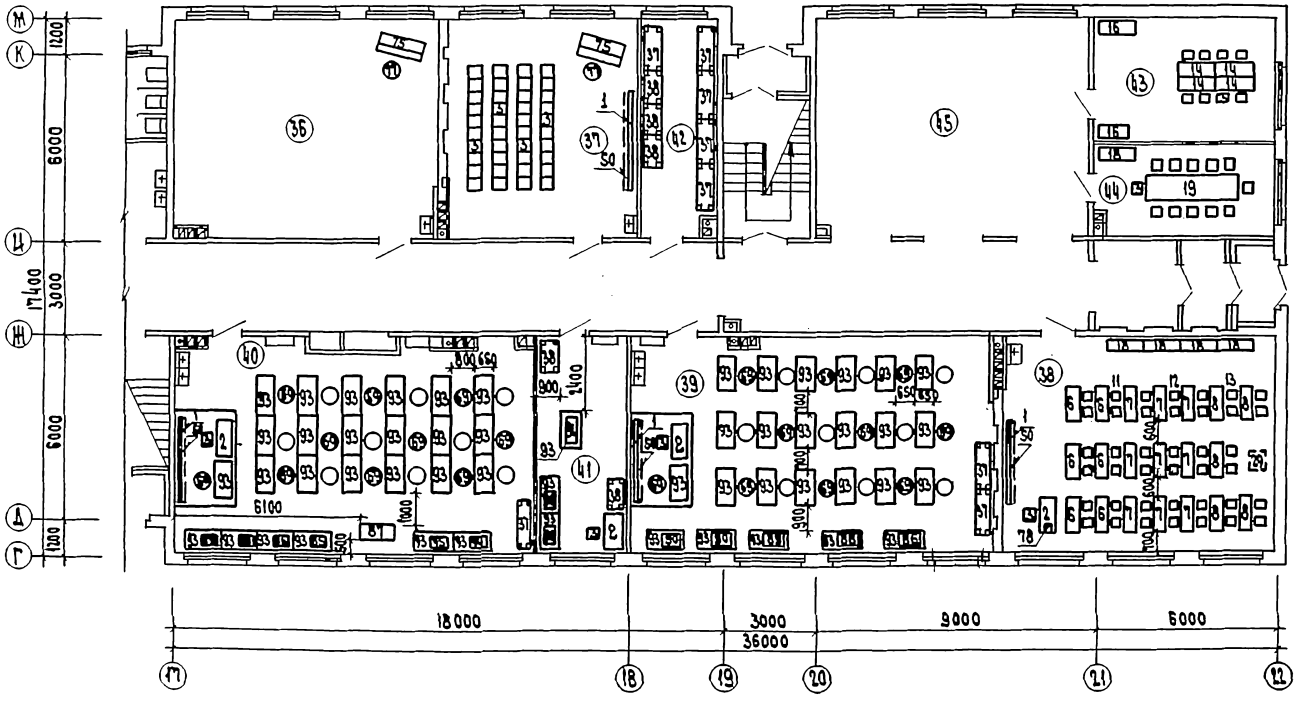

Экспликация помещений

Пом.	Наименование
36	Студия хореографии
37	Класс пения и музыки
38	Кабинет профориентации
39	Мастерская по обработке дерева
40	Мастерская по обработке металла
41	Комната мастера
42	Кладовая для хранения сырья и готовой продукции
43	Комната ученического управления
44	Комната комитета ВЛКСМ
45	Рекреация

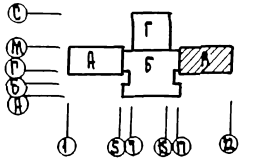

221-1-443.85-ТХМ

Школа на 33 класса 1251-1296 учащихся

Зона В. План 1 этажа

Стадия	Лист	Листов
Р	4	

ЦНИИЭП

Привязан

Инв. N

Нач. отд. Калугин
Н. конт. Миронюбова
Гип Дурченко
Вед. инж. Ленникова
Ст. инж. Суворова

Ал. I

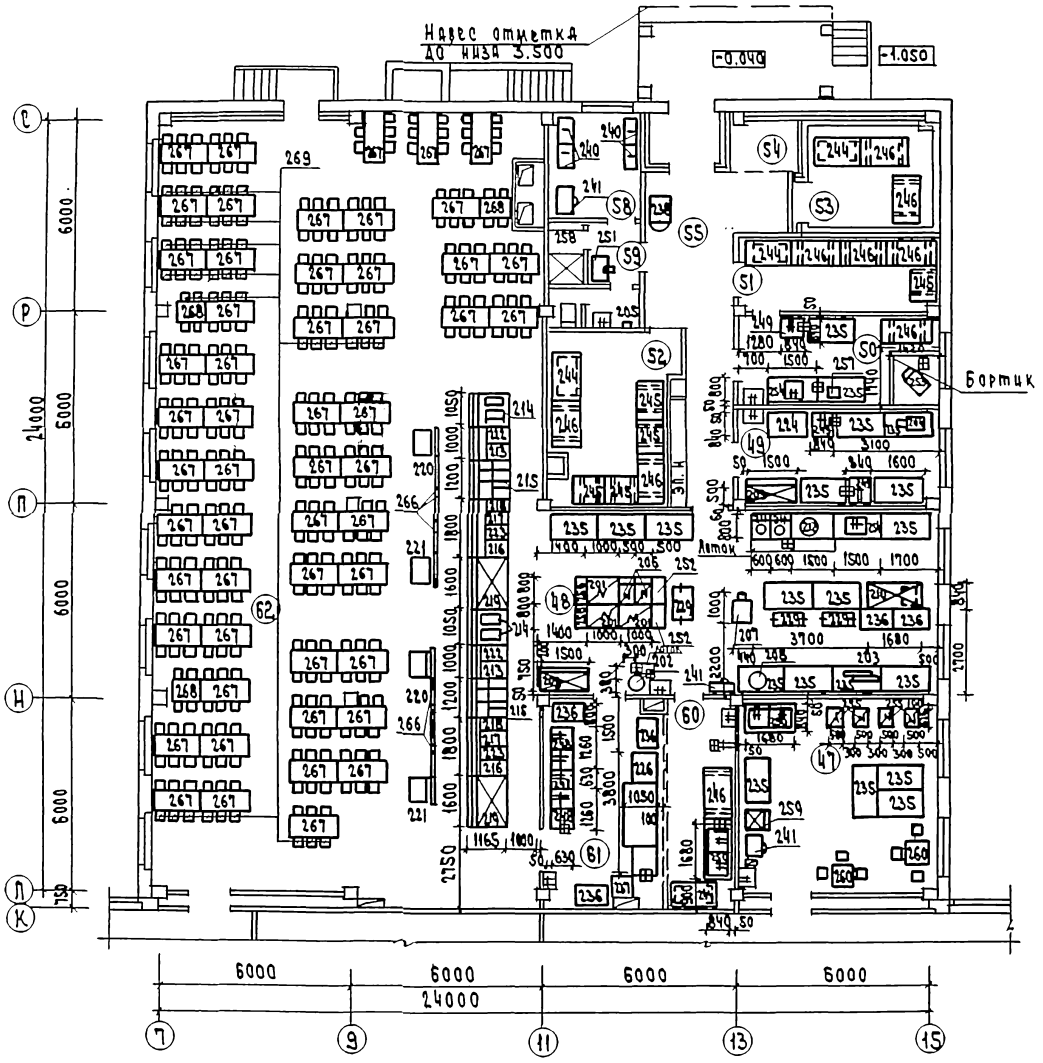

Экспликация помещений

№ по плану	Наименование
47	Кабанет кулинарии
48	Горячий цех с комплектовочной
49	Мясо-рыбный цех
50	Овощной цех
51	Кладовая овощей
52	Кладовая сухих продуктов
53	Охлаждаемая камера
54	Помещение холодильного агрегата
55	Загрузочная
58	Гардероб для персонала
59	Душ и санузел
60	Моечная кухонной посуды
61	Моечная столовой посуды
62	Обеденный зал на 324 места

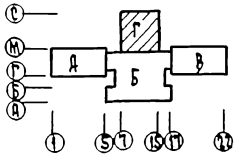

Нач. отд.	Калугин			221-1-443.85-ТХМ	
Н. контр.	Суворова				
ГИП	Прискурина			Школа на 33 класса (1251-1296 учащихся)	Стадия: Р; Лист: 5; Листов:
ГИП	Бескурникова				
Рук. гр.	Миронюбова			Зона г. План 1 этажа. Столовая на 324 места	ЦНИИЭП торгово-бытовых зданий и туристских комплексов
ГИП	Бескурникова				
Рук. гр.	Миронюбова				

Привязан

Инв. N

Инв. N подл. | Подп. и дата | Взам. инв. N

ГИП Рук. гр. 08 Рук. гр. 30 | Чкалуна | Ковалева | Доморская | ГИП Мелеш | ГИП Хадад | Прискурина | Мирская

Ал. I

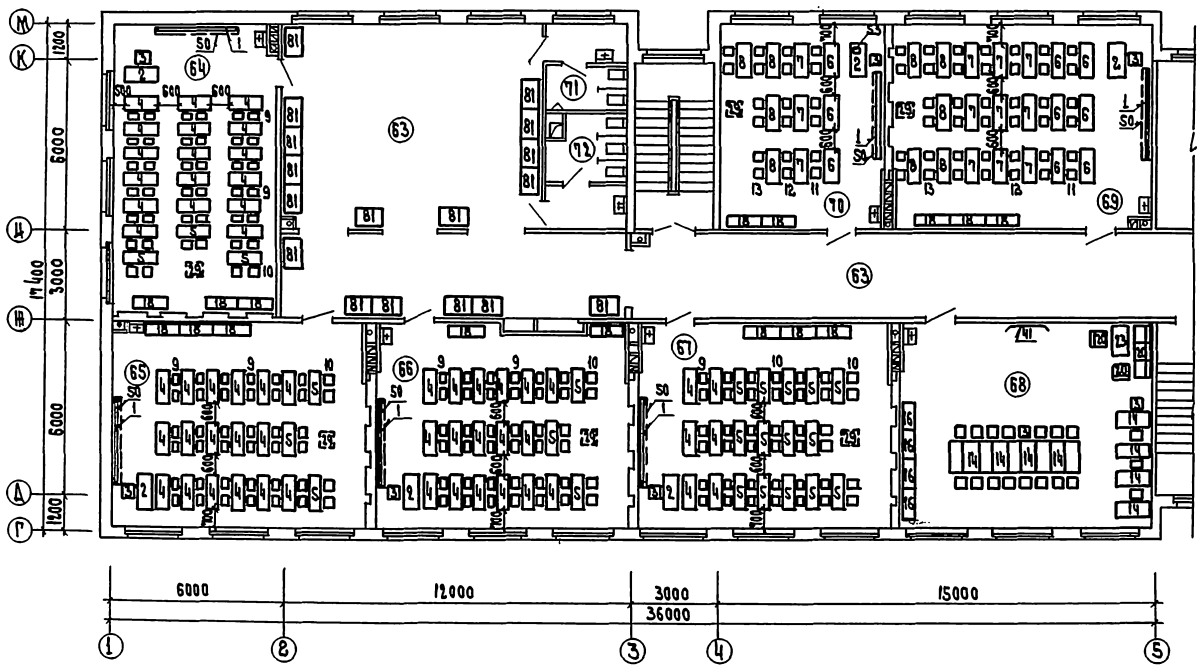

Экспликация помещений

Пом	Наименование
63	Рекреация
64	1 класс
65	1 класс
66	1 класс
67	2 класс
68	Учительская
69	Кабинет иностранного языка
70	Лингафонный кабинет
71	Санузел для мальчиков
72	Санузел для девочек

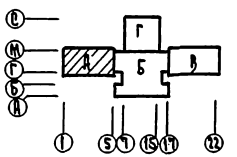

221-1-443.85 – ТХМ

Школа на 33 класса (1251-1296 учащихся)

Зона А. План 2 этажа

Стадия	Лист	Листов
Р	6	

ЦНИИЭП торгово-бытовых зданий и туристских комплексов

Привязан

Инв. №

Нач. отд.	Калугин	
Н. контр.	Миролюбов	
ГИП	Хурченко	
Вед. инж.	Печникова	
Ст. инж.	Суворова	

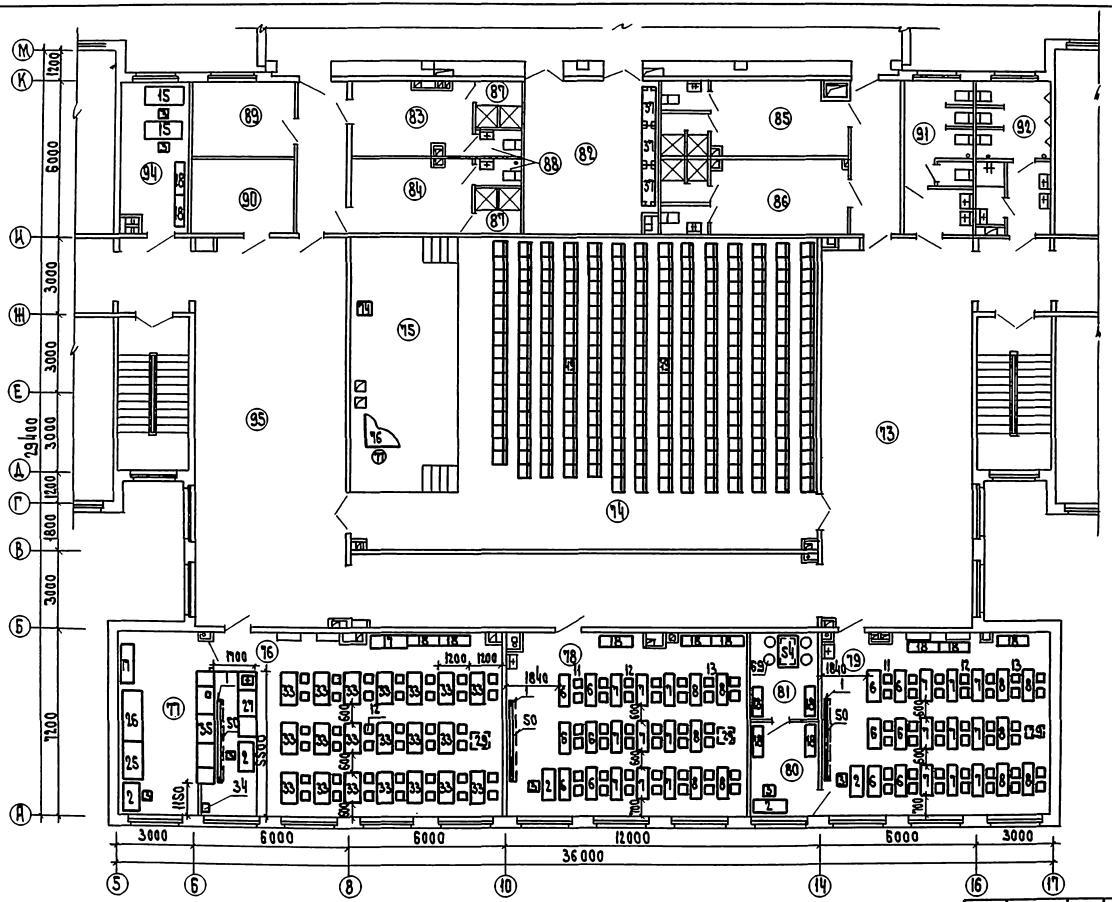

Экспликация помещений

Пом.	Наименование
73	Рекреация
74	Актовый зал
75	Эстрада
76	Лаборатория физики
77	Лаборантская физики
78	Лаборатория астрономии
79	Военный кабинет
80	Лаборантская
81	Комната хранения оружия
82	Снаряжения
83	Раздевальная для девочек
84	Раздевальная для мальчиков
85	Раздевальная для девочек
86	Раздевальная для мальчиков
87	Душевые
88	Санузлы при раздевальных
89	Комната инструктора
90	Инвентарная актового зала
91	Санузел для девочек
92	Санузел для мальчиков
93	Помещение уборочного инвентаря
94	Лаборантская иностранного языка

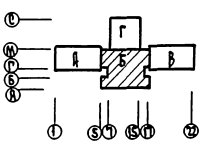

Привязан			221-1-443.85 - ТХМ
Инв.№			Школа на 33 класса (1251-1296 учащихся)
			Зона Б. План 2 этажа
			Стадия: Р; Лист: 7; Листов:
			ЦНИИЭП торгово-бытовых зданий туристских комплексов

Инв.№ подл. | Подп. и дата | Взам. инв.№ | Инв.№ дубл. | Подп. и дата

Экспликация помещений

Поз.	Наименование
96	Кабинет родного языка
97	Кабинет родного языка
98	Кабинет родного языка
99	Кабинет литературы
100	Кабинет литературы
101	Кабинет черчения, изоискусства
102	Лингафонный кабинет
103	Лаборантская
104	Рекреация

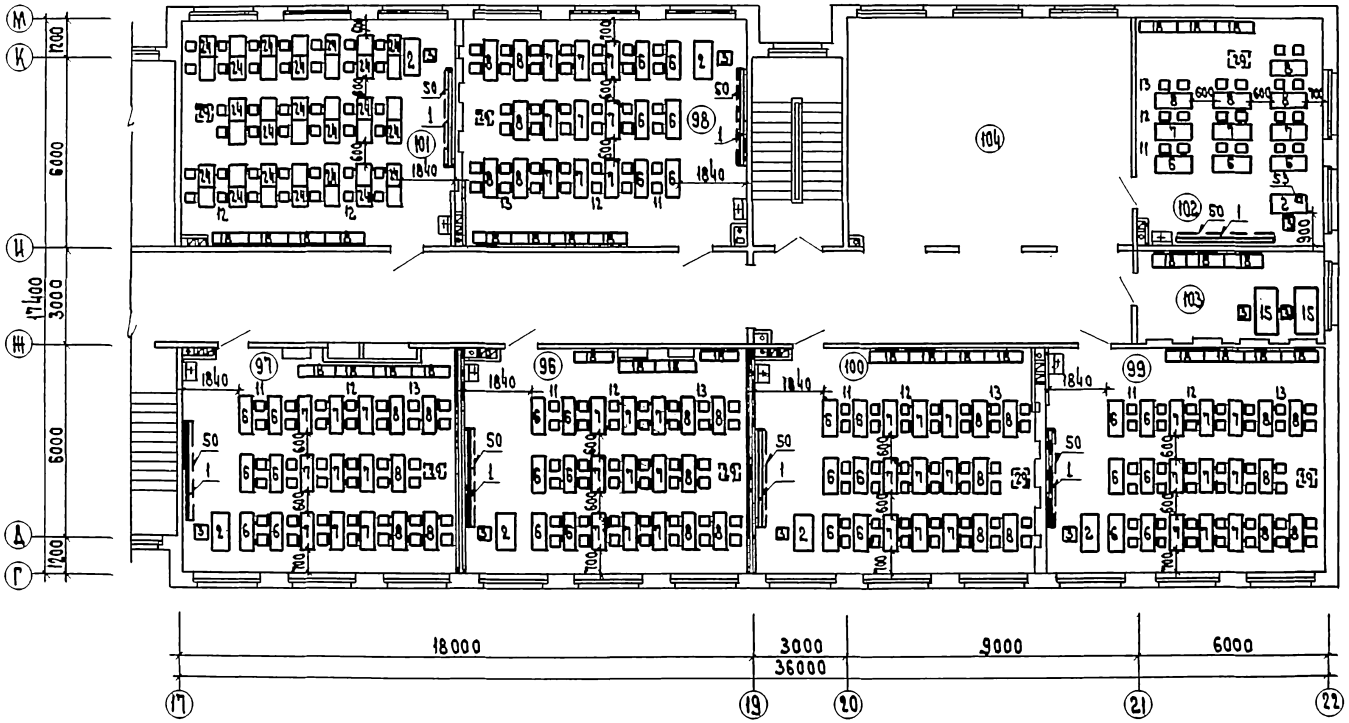

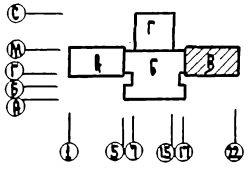

221-1-449.85-ТХМ

Школа на 33 класса (1251-1296 учащихся)

Зона В. План 2 этажа

Стадия Р | Лист 8 | Листов

ЦНИЭП

Привязан

Инв. №

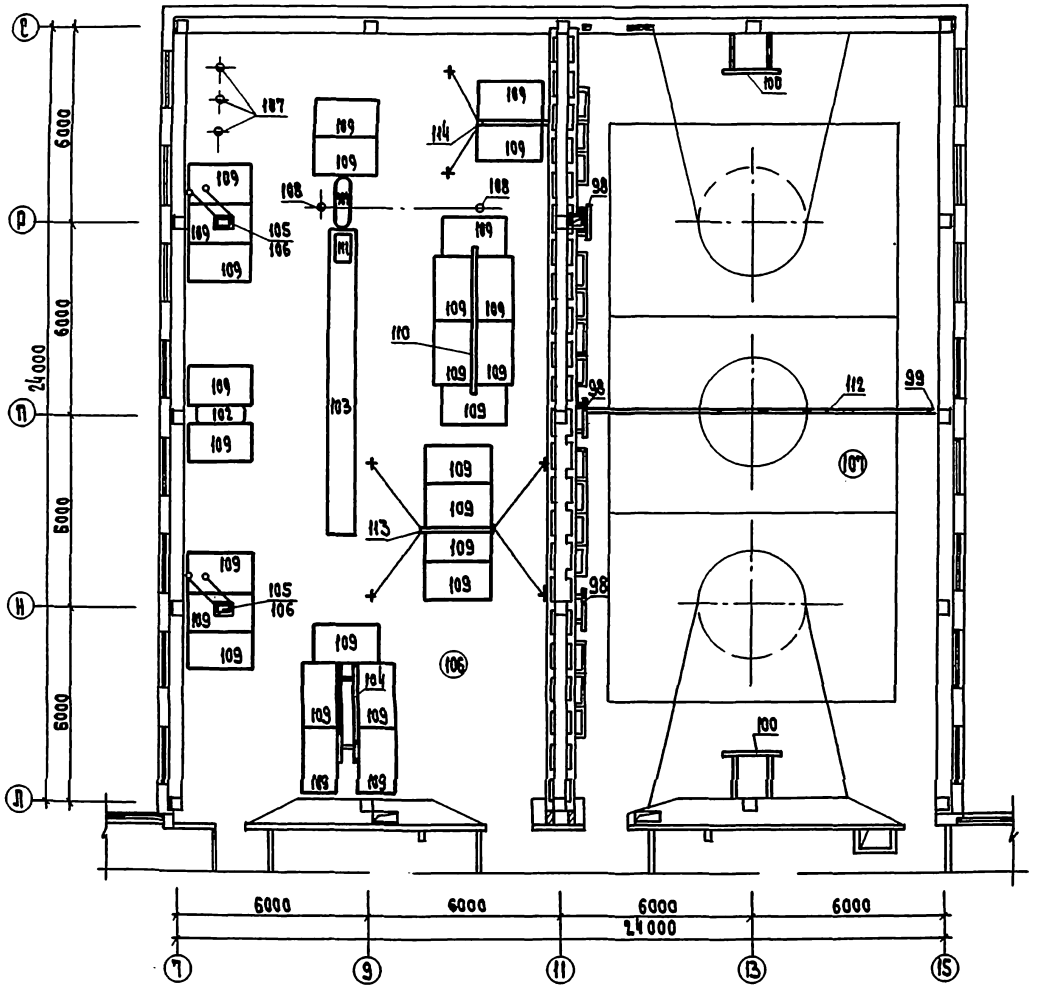

Экспликация помещений

Пом.	Наименование
106	Спортзал
107	Спортзал

Поз. 98÷114 устанавливаются в каждом спортзале.

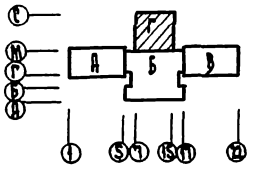

221-1-443.85-ТХМ

Школа на 33 класса (1251-1296 учащихся)

Зона Г. План 2 этажа

Стадия	Лист	Листов
Р	9	

ЦНИИЭП

Привязан

Инв. №

Ал. I

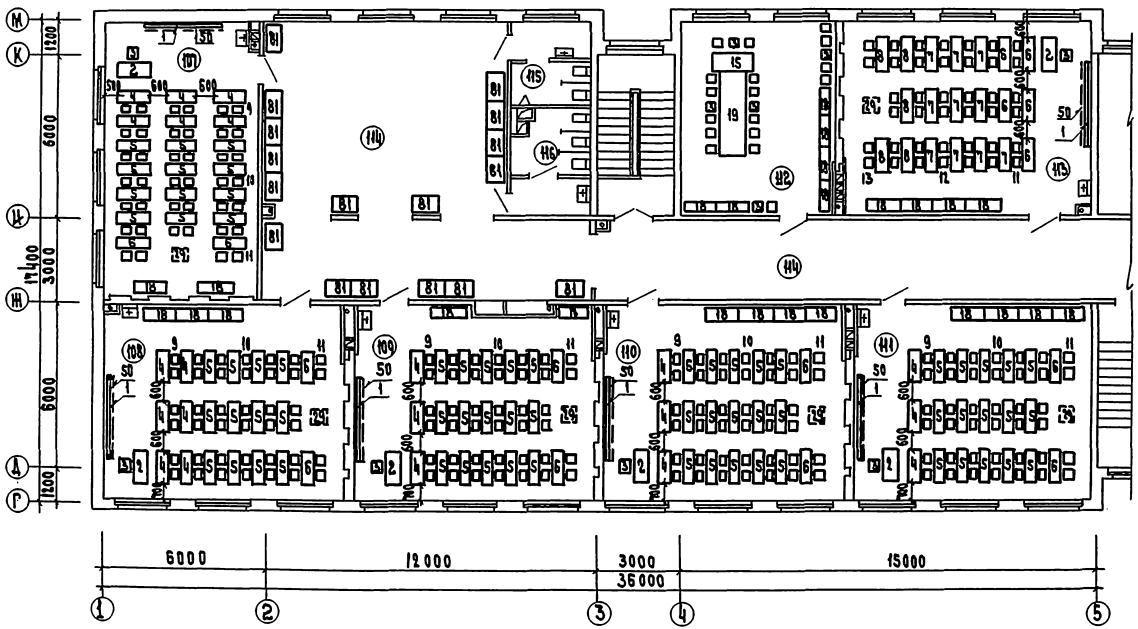

Экспликация помещений

Пом.	Наименование
107	2 класс
108	2 класс
109	3 класс
110	3 класс
111	3 класс
112	Пионерская
113	Кабинет обществоведения
114	Рекреация
115	Санузел для мальчиков
116	Санузел для девочек

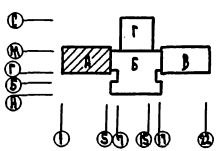

221 - 1 - 443.85 - ТХМ

Привязан

Инв. N

Нач. отд.	Калугин	
Н. контр.	Миролюбов	
ГИП	Дурченко	
Вед. инж.	Ценикова	
Ст. инж.	Суворова	

Школа на 33 класса / 1251-1296 учащихся /

Зона А. План 3 этажа.

Стадия	Лист	Листов
Р	10	

ЦНИИЭП торгово-бытовых зданий и туристских комплексов

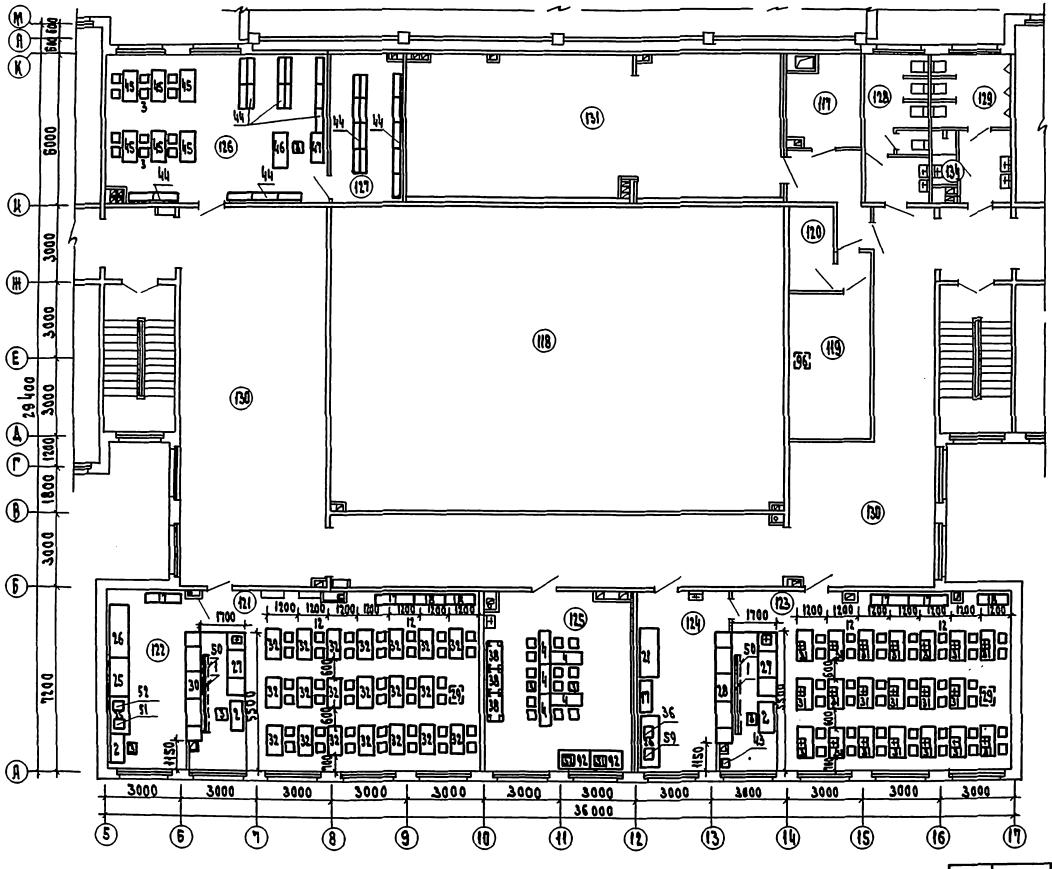

Экспликация помещений

Пом	Наименование
117	Радиоузел
118	Второй свет актового зала
119	Кинопроекционная
120	Перемоточная
121	Лаборатория биологии
122	Лаборантская биологии
123	Лаборатория химии
124	Лаборантская химии
125	Комната юнатов
126	Библиотека
127	Книгохранилище
128	Санузел для девочек
129	Санузел для мальчиков
130	Рекреация
131	Венткамера
134	Помещение уборочного инвентаря

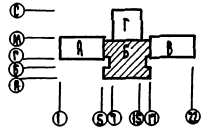

221-1-443.85-ТХМ

Привязан

Инв. №

Нач. отд. Калугин

Н. контр. Миролюбова

ГИП Дурченко

Гл. инж. Печникова

Ст. инж. Суворова

Школа на 33 класса (1251-1296 учащихся)

Зона Б. План 3 этажа

Стадия	Лист	Листов
Р	11	

ЦНИИЭП торгово-бытовых зданий и туристских комплексов

Ал. I

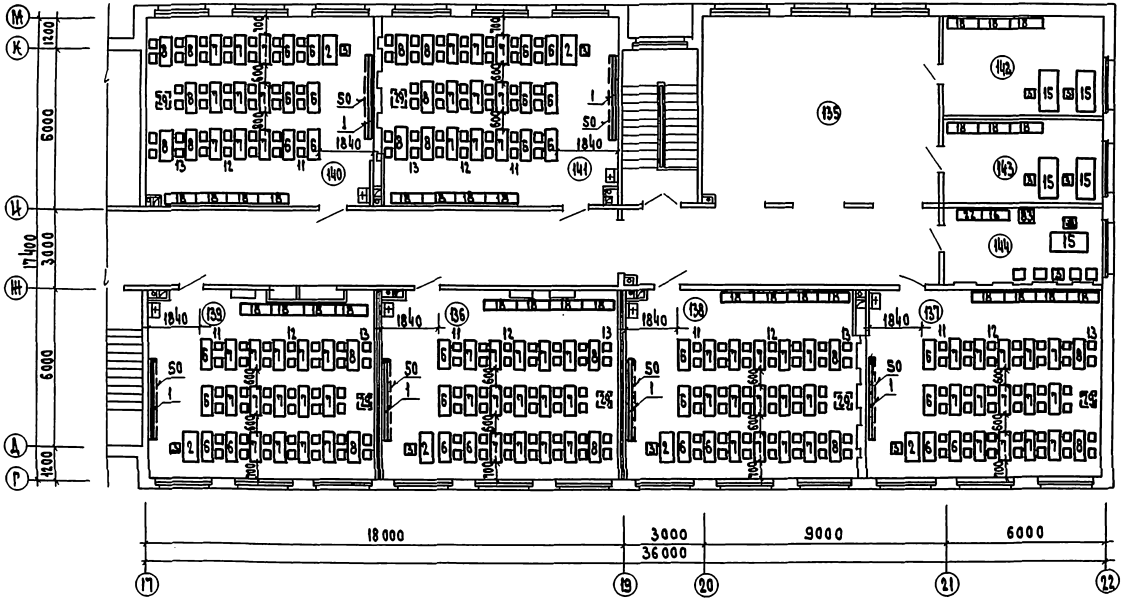

Экспликация помещений

Пом.	Наименование
135	Рекриация
136	Кабинет математики
137	Кабинет математики
138	Кабинет математики
139	Кабинет математики
140	Кабинет истории
141	Кабинет географии
142	Лаборантская истории и географии
143	Лаборантская математики
144	Кабинет зам. директора

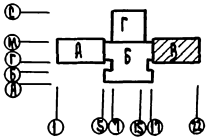

221-1-443.85-ТХМ

Привязан

Инв. №

Нач. отд.	Калугин	
Н. конт.	Мирошников	
ГИП	Дурченко	
Вед. инж.	Печникова	
Ст. инж.	Суворова	

Школа на 33 класса (1251-1296 учащихся)

Зона В. План 3 этажа

Стадия	Лист	Листов
Р	12	

ЦНИИЭП торгово-бытовых зданий и туристских комплексов

gost.e-ecolog.ru