СК-3	СТРОИТЕЛЬНЫЙ КАТАЛОГ ЧАСТЬ 3 ТИПОВАЯ ДОКУМЕНТАЦИЯ НА КОНСТРУКЦИИ, ИЗДЕЛИЯ И УЗЛЫ ЗДАНИЙ И СООРУЖЕНИЙ	СТРОИТЕЛЬНЫЕ КОНСТРУКЦИИ И ИЗДЕЛИЯ Серия I.420-I2 Выпуск I8
ГП ЦПП	КОНСТРУКЦИИ МНОГОЭТАЖНЫХ ПРОИЗВОДСТВЕННЫХ ЗДАНИЙ С СЕТКАМИ КОЛОНН 6х6 и 9х6 м ПОД НАГРУЗКИ СООТВЕТСТВЕННО ДО 2500 И I500 кгс/м^2	
ИЮНЬ 1994		На 4 страницах Страница I

DIAA ТЕХНИЧЕСКАЯ ХАРАКТЕРИСТИКА

Бетон тяжелый классов В25 и В30.

Напрягаемая продольная арматура из стали классов А-IIIв и А-IУ диаметрами 25, 28, 32 и 36 мм ГОСТ 5781-82. Поперечная и продольная ненапрягаемая арматура из стали класса А-III ГОСТ 5781-82 диаметрами 6...I4 мм и обыкновенной проволоки класса Вр-I диаметрами 4 и 5 мм ГОСТ 6727-80.

Возможна замена арматуры класса А-III на арматуру класса Ат-IIIс в неагрессивной и слабоагрессивной газообразной среде без изменения количества и диаметров стержней.

Выпуски опорной арматуры ригелей для соединения с выпусками из колонн следует выполнять только из стали класса А-III диаметрами 32 и 36 мм ГОСТ 5781-82.

Ригели армированы пространственными каркасами, сетками, закладными изделиями и отдельными стержнями.

НОМЕНКЛАТУРА РИГЕЛЕЙ

Эскиз	Марка ригеля	Длина ℓ, мм	Класс бетона	Расход материалов: Бетон, м^3	Расход материалов: Сталь, кг	Масса ригеля, т
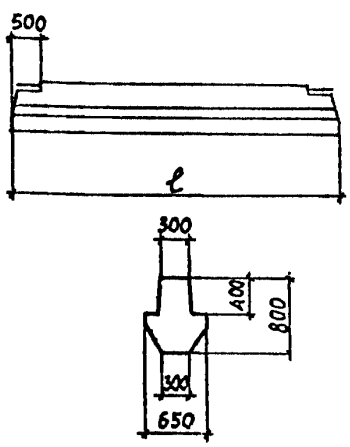	ИБ 4-I	7980	В25	2,59	374,0 / 374,0	6,48
	ИБ 4-2		В30		484,5 / 484,5	
	ИБ 4-3				544,7 / 555,0	
	ИБ 4-4				521,6 / 521,6	
	ИБ 5-I	8280	В25	2,69	383,0 / 383,0	6,73
	ИБ 5-2		В30		496,4 / 496,4	
	ИБ 5-3				558,9 / 569,6	
	ИБ 5-4		В25		358,4 / 358,4	
	ИБ 5-6		В30		526,8 / 514,5	
	ИБ 5-7				534,5 / 534,5	

gost.e-ecolog.ru

КОНСТРУКЦИИ МНОГОЭТАЖНЫХ ПРОИЗВОДСТВЕННЫХ ЗДАНИЙ С СЕТКАМИ КОЛОНН 6х6 и 9х6 м ПОД НАГРУЗКИ СООТВЕТСТВЕННО ДО 2500 И 1500 кгс/м^2

Продолжение

Эскиз	Марка ригеля	Длина ℓ, мм	Класс бетона	Расход материалов: Бетон, м^3	Расход материалов: Сталь, кг	Масса ригеля, т
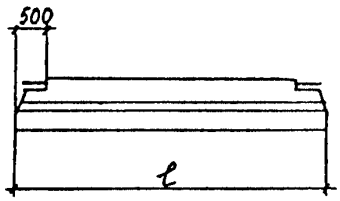	ИБ 5-27	8280	В25	2,69	358,4 / 358,4	6,73
	ИБ 5-28		В30		500,9 / 492,7	
	ИБ 5-29				552,3 / 540,0	
	ИБ 5-30				534,7 / 526,5	
	ИБ 6-I0	8480	В25	2,76	364,9 / 364,9	6,90
	ИБ 6-3		В30		537,9 / 525,4	
	ИБ 6-I4		В25		364,9 / 364,9	
	ИБ 6-I5		В30		5II,5 / 503,0	
	ИБ 6-I6				565,0 / 552,5	
	ИБ 6-I7				547,6 / 539,I	
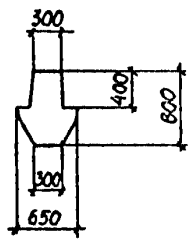	ИБ 24лев.-I	7980	В30	2,45	498,I / 498,I	6,I3
	ИБ 24 пр.-I				498,I / 498,I	
	ИБ 24лев.-2				533,I / 543,4	
	ИБ 24 пр.-2				533,I / 543,4	
	ИБ 25лев.-I	8280	В30	2,53	509,7 / 509,7	6,23
	ИБ 25 пр.-I				509,7 / 509,7	
	ИБ 25лев.-2				546,2 / 556,9	
	ИБ 25 пр.-2				546,2 / 556,9	
	ИБ 26лев.-I				508,6 / 500,4	
	ИБ 26 пр.-I				508,6 / 500,4	
	ИБ 26лев.-2				532,I / 5I9,8	
	ИБ 26 пр.-2				532,I / 5I9,8	
	ИБ 27лев.-I	8480	В30	2,62	52I,4 / 5I2,9	6,55
	ИБ 27 пр.-I				52I,4 / 5I2,9	
	ИБ 27лев.-2				548,5 / 536,0	
	ИБ 27 пр.-2				548,5 / 536,0	

Продолжение

Эскиз	Марка ригеля	Длина ℓ, мм	Класс бетона	Расход материалов: Бетон, м^3	Расход материалов: Сталь, кг	Масса ригеля, т
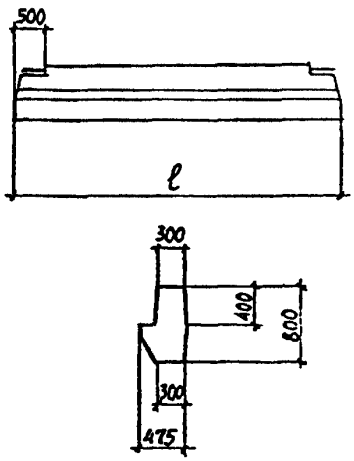	Б 42-I	7980	В30	2,30	608,8 / 608,8	5,75
	Б 43-I	8280		2,38	598,I / 598,I	5,95
	Б 43-2				568,5 / 557,3	
	Б 44-I	8480		2,44	58I,5 / 573,0	6,I0

Расход стали указан: в числителе - при применении арматуры класса А-IIIв, в знаменателе - класса А-IУ.

С2ВА УКАЗАНИЯ ПО ПРИМЕНЕНИЮ

Ригели пролетом 9,0 м разработаны для перекрытий и покрытия из ребристых плит с высотой продольного ребра 400 мм, опирающихся на полки ригелей.

Настоящий выпуск разработан как дополнение к рабочим чертежам ригелей серии ИИ23-2/70 и выпуска 7 серии I.420-I2.

Рабочие чертежи ригелей разработаны в связи с введением в действие новых строительных норм и правил и государственных стандартов (СНиП 2.03.0I-84*, СНиП 2.03.II-85, СНиП 2.0I.07-85, ГОСТ I0I80-90, ГОСТ I8980-90 и др.) с целью сокращения расхода стали в ригелях и уменьшения трудоемкости и энергоемкости их изготовления.

Ригели применяются при проектировании зданий, возводимых в несейсмических (обычных) районах строительства (расчетная сейсмичность не более 6 баллов).

Ригели запроектированы на расчетные равномерно распределенные временные длительные нагрузки на перекрытия (без учета собственного веса ригелей) в тс/м (кН/м) : 7,2 (72,0); II,0 (II0,0) и I4,5 (I45,0).

Д3ОВ ВЕТРОВОЕ ДАВЛЕНИЕ - 38 кгс/м^2 / 0,38 кПа

Д3МВ ВЕС СНЕГОВОГО ПОКРОВА - I50 кгс/м^2 / I,5 кПа

С2ВС СТЕПЕНЬ АГРЕССИВНОЙ СРЕДЫ - неагрессивная, слабо,- среднеагресоивная.

ДОПОЛНИТЕЛЬНЫЕ ДАННЫЕ

Настоящий выпуск рассматривать совместно с серией ИИ23-2/70 "Железобетонные ригели пролетом 9 м с полками для опирания плит" и с выпуском 7 серии I.420-I2 "Железобетонные торцовые ригели пролетом 9 м с полкой для опирания плит".

В7ЕА СОСТАВ ПРОЕКТНОЙ ДОКУМЕНТАЦИИ

Выпуск I8 - Железобетонные ригели пролетом 9,0 м. Арматурные и закладные изделия (дополнение к серии ИИ23-2/70 и выпуску 7 серии I.420-I2). Рабочие чертежи.

Объем проектных материалов, приведенных к формату А4 -114 форматок.

В7ВА АВТОР ПРОЕКТА — ЦНИИпромзданий, 127238, Москва, И-238, Дмитровское шоссе, 46

В7НА УТВЕРЕЖДЕНИЕ — Утверждены Главным Управлением проектирования и инженерных изысканий Госстроя России, письмо от I5.I0.93 №9-3-2/2I8.

Введены в действие ЦНИИпромзданий с 01.03.94, приказ от 28.0I.94 №5

Срок действия - I999

В7КА ПОСТАВЩИК — Государственное предприятие — Центр проектной продукции массового применения (ГП ЦПП), 127238, Москва, Дмитровское ш.,46, корп. 2

Инв. № Ц00213
Кат. л. № Ц000329

gost.e-ecolog.ru