СК-3	СТРОИТЕЛЬНЫЙ КАТАЛОГ ЧАСТЬ 3 ТИПОВАЯ ДОКУМЕНТАЦИЯ НА КОНСТРУКЦИИ, ИЗДЕЛИЯ И УЗЛЫ ЗДАНИЙ И СООРУЖЕНИЙ	СТРОИТЕЛЬНЫЕ КОНСТРУКЦИИ И ИЗДЕЛИЯ Серия I.420-I2 Выпуск I7
ГП ЦПП	КОНСТРУКЦИИ МНОГОЭТАЖНЫХ ПРОИЗВОДСТВЕННЫХ ЗДАНИЙ С СЕТКАМИ КОЛОНН 6х6 И 9х6 м ПОД НАГРУЗКИ СООТВЕТСТВЕННО ДО 2500 И I500 кгс/м^2	
ИЮНЬ 1994		На 3 страницах Страница I

DIAA **ТЕХНИЧЕСКАЯ ХАРАКТЕРИСТИКА**

Бетон тяжелый классов BI5, B25. Ненапрягаемая продольная и поперечная арматура из стали классов А-III ГОСТ 5781-82 диаметрами 8...36 мм и обыкновенной проволоки класса Вр-I диаметрами 4 и 5 мм ГОСТ 6727-80*.

Возможна замена арматуры класса А-III на арматуру класса Ат-IIIС в неагрессивной и слабоагрессивной газообразной среде без изменения количества и диаметров стержней.

Выпуски опорной арматуры ригелей для соединения с выпусками из колонн следует выполнять только из стали класса А-III диаметрами 32 и 36 мм ГОСТ 5781-82.

Ригели армированы пространственными каркасами, сетками, закладными изделиями и отдельными стержнями.

НОМЕНКЛАТУРА РИГЕЛЕЙ

Эскиз	Марка ригеля	Длина ℓ, мм	Класс бетона	Расход материалов: Бетон, м^3	Расход материалов: Сталь, кг	Масса ригеля, т
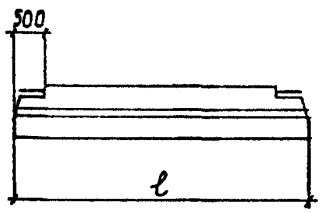	ИБ I-I	4980	BI5	I,6	227,9	4,0
	ИБ I-2				256,0	
	ИБ I-4		B25		3I9,7	
	ИБ I-5				328,I	
	ИБ I-I2				339,9	
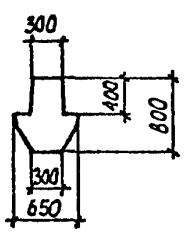	ИБ 2-I	5280	BI5	I,7	229,0	4,2
	ИБ 2-2				269,8	
	ИБ 2-4		B25		33I,0	
	ИБ 2-6		BI5		246,2	
	ИБ 2-8		B25		3I2,6	
	ИБ 2-9				36I,4	
	ИБ 2-20		BI5		205,9	

gost.e-ecolog.ru

Продолжение

Эскиз	Марка ригеля	Длина ℓ, мм	Класс бетона	Расход материалов: Бетон, м^3	Расход материалов: Сталь, кг	Масса ригеля, т
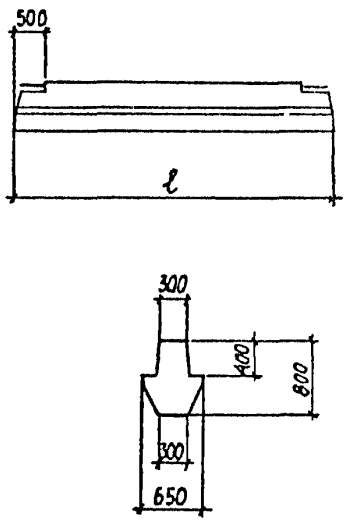	ИБ 2-2I	5280	BI5	I,7	223,8	4,2
	ИБ 2-22				249,I	
	ИБ 2-23		B25		362,2	
	ИБ 2-24		BI5		225,6	
	ИБ 3-2	5480	BI5	I,76	240,7	4,4
	ИБ 3-3		B25		294,6	
	ИБ 3-4				338,8	
	ИБ 3-5				337,9	
	ИБ 3-I3		BI5		2I3,8	
	ИБ 3-I4				232,5	
	ИБ 3-I5		B25		256,0	
	ИБ 3-I6				364,8	
	ИБ 3-I7		BI5		230,3	
	ИБ 20 лев.-I	4980	B25	I,48	3I2,9	3,7
	ИБ 20 пр. -I				3I2,9	
	ИБ 2I лев.-I	5280		I,54	342,7	3,9
	ИБ 2I пр. -I				342,7	
	ИБ 22 лев.-I	5480		I,63	325,9	4,I
	ИБ 22 пр. -I				325,9	
	ИБ 23 лев.-I	5280	B25	I,56	343,9	3,9
	ИБ 23 пр. -I				343,9	
	ИБ 28-I	5480	BI5	I,76	249,8	4,4
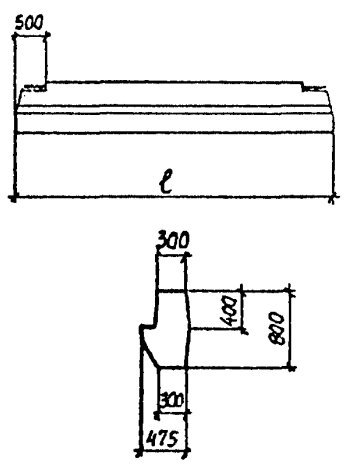	Б 39-I	4980	B25	I,4	3I5,4	3,5
	Б 40-I	5280		I,49	340,8	3,7
	Б 4I-I	5460		I,53	3I7,2	3,8
	Б 39 лев.-I	4980		I,26	396,3	3,2
	Б 39 пр. -I				396,3	
	Б 40К лев.-I	5280		I,84	323,9	3,3
	Б 40К пр. -I				323,9	
	Б 40С лев.-I			I,36	327,5	3,4
	Б 40С пр. -I				327,5	
	Б 4I лев.-I	5480		I,40	308,7	3,5
	Б 4I пр. -I				308,7	

С2ВА УКАЗАНИЯ ПО ПРИМЕНЕНИЮ

Ригели пролетом 6 м разработаны для перекрытий и покрытия из ребристых плит с высотой продольного ребра 400 мм, опирающихся на полки ригелей.

Настоящий выпуск разработан как дополнение к рабочим чертежам ригелей серии ИИ23 1/70 и выпуска 6 серии 1.420-12.

Рабочие чертежи ригелей разработаны в связи с введением в действие новых строительных норм и правил и государственных стандартов (СНиП 2.03.01-84*, СНиП 2.03.11-85, СНиП 2.01.07-85, ГОСТ 10180-90, ГОСТ 18980-90 и др.) с целью сокращения расхода стали в ригелях и уменьшения трудоемкости и энергоемкости их изготовления.

Ригели применяются при проектировании зданий, возводимых в несейсмических (обычных) районах строительства (расчетная сейсмичность не более 6 баллов).

Ригели запроектированы на расчетные равномерно распределенные временные длительные нагрузки на перекрытия (без учета собственного веса ригелей) в тс/м (кН/м) : 11,0 (110,0); 14,5 (145,0), 18,0 (180,0) и 21,5 (215,0).

J3ОВ ВЕТРОВОЕ ДАВЛЕНИЕ - 38 кгс/м^2 / 0,38 кПа

J3NB ВЕС СНЕГОВОГО ПОКРОВА - 150 кгс/м^2 / 1,5 кПа

G2BA СТЕПЕНЬ АГРЕССИВНОЙ СРЕДЫ - неагрессивная, слабо,- среднеагрессивная.

ДОПОЛНИТЕЛЬНЫЕ ДАННЫЕ

Настоящий выпуск рассматривать совместно с серией ИИ23-1/70 "Железобетонные ригели пролетом 6 м с полками для опирания плит" и с выпуском 6 серии 1.420-12 "Железобетонные торцовые ригели пролетом 6 м с полкой для опирания плит"

B7EA СОСТАВ ПРОЕКТНОЙ ДОКУМЕНТАЦИИ

Выпуск 17 - Железобетонные ригели пролетом 6,0 м с полками для опирания плит. Арматурные и закладные изделия (дополнение к серии ИИ23-1/70 и выпуску 6 серии 1.420-12). Рабочие чертежи

Объем проектных материалов, приведенных к формату А4 - 106 форматок.

B7BA АВТОР ПРОЕКТА — ЦНИИпромзданий, 127238, Москва, И-238, Дмитровское шоссе, 46

B7HA УТВЕРЖДЕНИЕ — Утверждены Главным Управлением проектирования и инженерных изысканий Госстроя России, письмо от 15.10.93. №9-3-2/218.

Введены в действие ЦНИИпромзданий с 01.03.94, приказ от 28.01.94 №5.

Срок действия - 1999 г.

B7KA ПОСТАВЩИК — Государственное предприятие — Центр проектной продукции массового применения (ГП ЦПП), 127238, Москва, Дмитровское ш.,46, корп. 2

gost.e-ecolog.ru

Инв. № Ц00212
Кат. к. № Ц000328