СК-3	СТРОИТЕЛЬНЫЙ КАТАЛОГ ЧАСТЬ 3 ТИПОВАЯ ДОКУМЕНТАЦИЯ НА КОНСТРУКЦИИ, ИЗДЕЛИЯ И УЗЛЫ ЗДАНИЙ И СООРУЖЕНИЙ	Узлы зданий Серия 2.870-I, вып. 0-1, I-I, 2-I, 0-2, I-2, 2-2, 0-3, I-3, 2-3, 0-4, I-4, 2-4. УДК 69.022./028
ГП ЦПП	УЗЛЫ КРЕПЛЕНИЯ ОГРАЖДАЮЩИХ СТЕНОК В ЗДАНИЯХ ПО ХРАНЕНИЮ, ТОВАРНОЙ ОБРАБОТКЕ И ПЕРЕРАБОТКЕ КАРТОФЕЛЯ И ОВОЩЕЙ	FKCH
МАРТ 1983		На 2-х листах На 3-х страницах Страница I

Узел крепления асбестоцементных волнистых листов

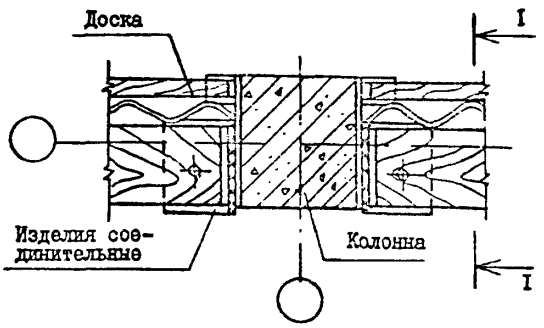

I - I

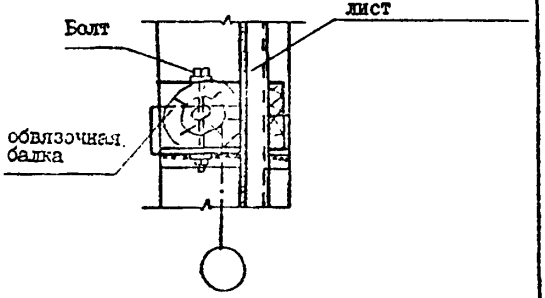

Узел крепления стенки из рулонных изделий к колонне

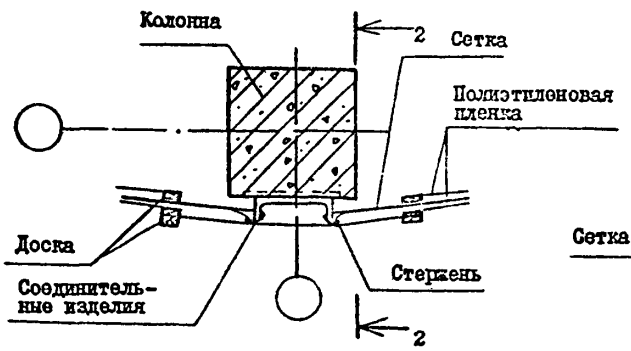

2-2

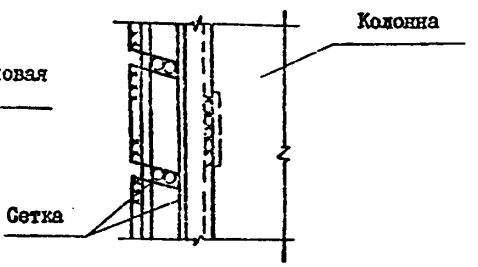

Узел крепления деревянной стенки к колонне

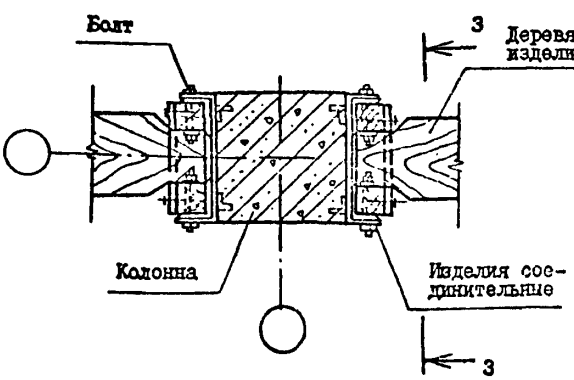

3 - 3

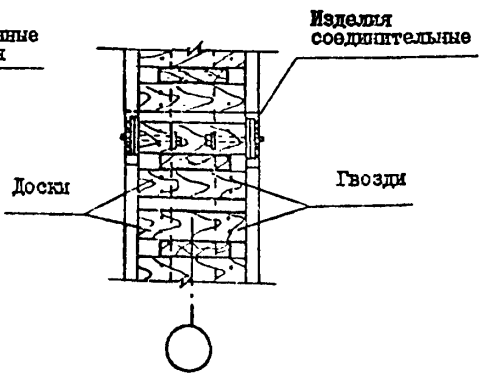

gost.e-ecolog.ru

Узел крепления железобетонной стенки к колонне

4-4

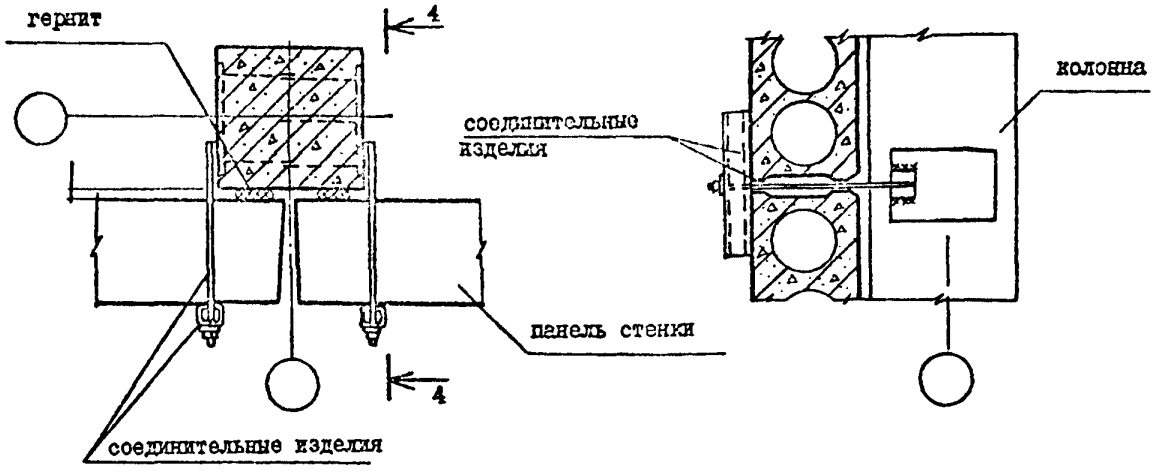

ТЕХНИЧЕСКАЯ ХАРАКТЕРИСТИКА

Серия 2.870-I включает рабочие чертежи узлов крепления стенок, запроектированных из: асбестоцементных, рулонных, деревянных и железобетонных изделий.

Несущими элементами стенок из асбестоцементных изделий являются:

асбестоцементные волнистые листы усиленного профиля по ГОСТ 8223-75;

асбестоцементные волнистые листы по ТУ 2I-24-49-73

асбестоцементные экструзионные панели по ТУ 2I-24-82-8I, ТУ-2I-24-97-82;

обвязочные балки (деревянные или железобетонные).

Крепятся асбестоцементные волнистые листы к обвязочной балке оцинкованными шурупами, а экструзионные панели - соединительными элементами. В нижней части асбестоцементные изделия устанавливаются в паз бетонного бортика пола.

Несущими элементами стенок из рулонных изделий являются сварные оцинкованные стальные сетки и капроновые технические ткани. Для облицовки стальных оцинкованных сварных сеток применяется щелевая полиэтиленовая пленка, крепление которой осуществляется деревянными досками на оцинкованных гвоздях.

В стенках из деревянных изделий несущими элементами являются доски "на ребро". Облицовка стенок принята просеками асбестоцементными листами или досками.

Стенки из железобетонных изделий запроектированы в 2-х вариантах:
стенки с горизонтальной раскладкой панелей по серии I.I4I-I, вып.59;
стенки с вертикальной раскладкой панелей по серии 3.702-I/79, вып.4.
Крепление панелей осуществляется при помощи соединительных изделий.
Панели при горизонтальной раскладке устанавливаются на цементно-песчаный раствор и крепятся к колоннам.

Панели при вертикальной раскладке устанавливаются в паз, устраиваемый в утолщенной ленте бетонного пола, а в верхней части крепятся к обвязочной балке.

C2BA УКАЗАНИЯ ПО ПРИМЕНЕНИЮ

Узлы крепления ограждающих стенок разработаны для одно-, двух- и многопролетных зданий по хранению, товарной обработке и переработке картофеля и овощей с пролетами до 24 м включительно; высотой не более 7,2 м с шагом колонн по крайним и средним рядам 6 м. Стенки предназначены для ограждения насыпи картофеля и овощей, а также разделения их по сортам и на отдельные партии.

C2BE ИНЖЕНЕРНО-ГЕОЛОГИЧЕСКИЕ УСЛОВИЯ - обычные

C2BQ СТЕПЕНЬ АГРЕССИВНОСТИ СРЕДЫ - -неагрессивная, слабоагрессивная

СОСТАВ ПРОЕКТНОЙ ДОКУМЕНТАЦИИ

вып.0-I - Узлы крепления стенок из асбестоцементных изделий. Материалы для проектирования.
вып.I-I - Узлы крепления стенок из асбестоцементных изделий. Рабочие чертежи.
вып.2-I - Узлы крепления стенок из асбестоцементных изделий. Рабочие чертежи стальных, деревянных и железобетонных изделий
вып.0-2 - Узлы крепления стенок из рулонных изделий.Материалы для проектирования
вып.I-2 - Узлы крепления стенок из рулонных изделий. Рабочие чертежи.
вып.2-2 - Узлы крепления стенок из рулонных изделий.Рабочие чертежи стальных изделий и ограждения ОГ-I.
вып.0-3 - Узлы крепления стенок из деревянных изделий.Материалы для проектирования.
вып.I-3 - Узлы крепления стенок из деревянных изделий.Рабочие чертежи.
вып.2-3 - Узлы крепления стенок из деревянных изделий.Рабочие чертежи стальных и деревянных изделий.
вып.0-4 - Узлы крепления стенок из железобетонных изделий.Материалы для проектирования
вып.I-4 - Узлы крепления стенок из железобетонных изделий.Рабочие чертежи.
вып.2-4 - Узлы крепления стенок из железобетонных изделий.Рабочие чертежи стальных и железобетонных изделий.

Объем проектных материалов,приведенных к формату А4-380 форматок

B7BA АВТОР ПРОЕКТА -Гипронисельпром,302026,Орел,Комсомольская,66 совместно с ЦНИИСК им.Кучеренко В.А. и ЦБЦБ Госстроя СССР.

B7HA УТВЕРЖДЕНИЕ Утвержден Минплодоовощхозом СССР, письмо от I0.05.82 № ВВ-7-49/2664 и письмо от 29.I2.82 № 7-4/22-I023.
Введен в действие Гипронисельпромом,приказ от 24.I2.82 № 306.

B7KA ПОСТАВЩИК Государственное предприятие — Центр проектной продукции массового применения (ГП ЦПП), 127238, Москва, Дмитровское ш.,46, корп. 2

Инв. № I8472
Кат.л. № 047409

gost.e-ecolog.ru