СК-3	СТРОИТЕЛЬНЫЙ КАТАЛОГ ЧАСТЬ 3 ТИПОВАЯ ДОКУМЕНТАЦИЯ НА КОНСТРУКЦИИ, ИЗДЕЛИЯ И УЗЛЫ ЗДАНИЙ И СООРУЖЕНИЙ	СТРОИТЕЛЬНЫЕ КОНСТРУКЦИИ И ИЗДЕЛИЯ Серия I.832.8-I2 Вып. I, 2 УДК 69.022.322
ГП ЦПП	СТЕНЫ ГОРИЗОНТАЛЬНОЙ РАЗРЕЗКИ ИЗ АСБЕСТОЦЕМЕНТНЫХ ЭКСТРУЗИОННЫХ ПАНЕЛЕЙ ДЛЯ ЗДАНИЙ СЕЛЬСКОХОЗЯЙСТВЕННЫХ ПРЕДПРИЯТИЙ	FEDM
АВГУСТ 1987		На I-ом листе На 2-х страницах Страница I

Пример схемы расположения панелей продольных стен

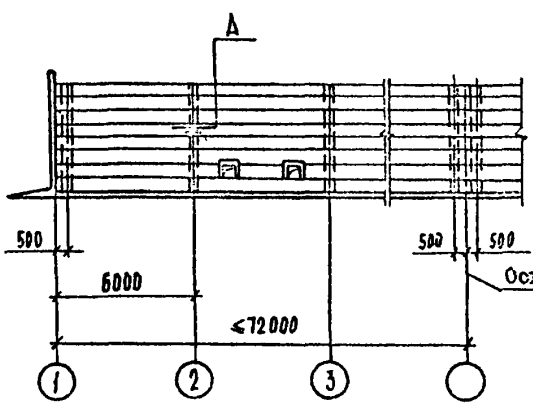

Крепление панели стены к колонне

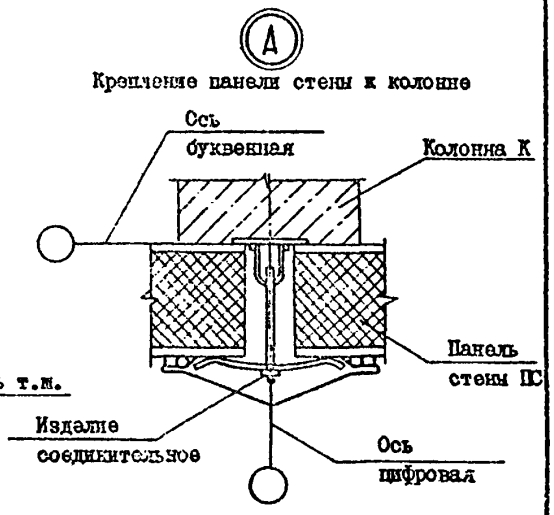

D1AA ТЕХНИЧЕСКАЯ ХАРАКТЕРИСТИКА

Серия I.832.8-I2 содержит рабочие чертежи стен горизонтальной разрезки из асбестоцементных экструзионных панелей для сельскохозяйственных зданий.

Сопряжение асбестоцементных экструзионных панелей к несущим конструкциям осуществляется с помощью соединительных изделий.

Стены разработаны для зданий, решаемых в следующих конструкциях:

I.000.8-I "Панели (плиты) асбестоцементные экструзионные для стен покрытий и перегородок зданий различного назначения";

I.832.I-2, вып. 0-I и I "Колонны железобетонные для сельскохозяйственных производственных зданий";

I.860-5, вып. 2 "Стальные конструкции покрытий сельскохозяйственных зданий".

Кроме того, в серии I.832.8-I2 разработаны доборные асбестоцементные экструзионные панели для решения примыкания в местах установки дверей, ворот и для торцов.

gost.e-ecolog.ru

СТЕНЫ ГОРИЗОНТАЛЬНОЙ РАЗРЕЗКИ ИЗ АСБЕСТОЦЕМЕНТНЫХ ЭКСТРУЗИОННЫХ ПАНЕЛЕЙ ДЛЯ ЗДАНИЙ СЕЛЬСКОХОЗЯЙСТВЕННЫХ ПРЕДПРИЯТИЙ	СТРОИТЕЛЬНЫЕ КОНСТРУКЦИИ И ИЗДЕЛИЯ Серия I.832.8-12 Вып. I, 2	Лист I Страница 2

C28A УКАЗАНИЯ ПО ПРИМЕНЕНИЮ

Стены горизонтальной разрезки глухие, с отверстиями и с ленточным остеклением разработаны для одностажных, однопролетных, отапливаемых сельскохозяйственных зданий с высотой этажа 2,4; 2,7 и 3,0 м, с шагом несущих конструкций 6 м, с относительной влажностью внутреннего воздуха в помещениях не менее 45 % и не более 75 %.

Стены относятся к конструкциям с пределом огнестойкости 0,5 часа и пределом распространения огня, равным нулю, и могут применяться в зданиях I степени огнестойкости.

Y30B СКОРОСТНОЙ НАПОР ВЕТРА – $\frac{55\ кгс/м^2}{0,54\ кПа}$

G28Q СТЕПЕНЬ АГРЕССИВНОСТИ СРЕДЫ – слабо- и среднеагрессивная

H18D РАСЧЕТНАЯ ТЕМПЕРАТУРА НАРУЖНОГО ВОЗДУХА – минус 50°С

ДОПОЛНИТЕЛЬНЫЕ ДАННЫЕ

Настоящую серию рассматривать совместно с серией I.000.8-I.

Настоящая серия разработана взамен серии I.830.8-2, вып. I и 2.

B7EA СОСТАВ ПРОЕКТНОЙ ДОКУМЕНТАЦИИ

Выпуск I. Стены. Рабочие чертежи.

Выпуск 2. Изделия соединительные. Рабочие чертежи.

Объем проектных материалов, приведенных к формату А4 – 152 листа

B7BA АВТОР ПРОЕКТА — ЦНИИЭПсельстрой, 143360, г. Апрелевка – 2, Московской обл., ул. Апрелевская, 65 с участием ЦНИИСКа им. Кучеренко

B7HA УТВЕРЖДЕНИЕ — одобрены Главным управлением проектирования Госстроя СССР, протокол от 05.02.87 № 10, введены в действие с 01.03.87

B7KA ПОСТАВЩИК — Государственное предприятие — Центр проектной продукции массового применения (ГП ЦПП), 127238, Москва, Дмитровское ш., 46, корп. 2

Инв. № 22142

Катал. л. № 058023

3.01.С-1. т.2

gost.e-ecolog.ru