СК-3	СТРОИТЕЛЬНЫЙ КАТАЛОГ ЧАСТЬ 3 ТИПОВАЯ ДОКУМЕНТАЦИЯ НА КОНСТРУКЦИИ, ИЗДЕЛИЯ И УЗЛЫ ЗДАНИЙ И СООРУЖЕНИЙ	СТРОИТЕЛЬНЫЕ КОНСТРУКЦИИ И ИЗДЕЛИЯ Серия 1.862.1-8.94 Выпуск 1
ГП ЦПП	БАЛКИ ЖЕЛЕЗОБЕТОННЫЕ ОДНОСКАТНЫЕ ПРОЛЕТОМ 6; 7,5; 9 и 10,5 м ДЛЯ ПОКРЫТИЙ СЕЛЬСКОХОЗЯЙСТВЕННЫХ ЗДАНИЙ С УКЛОНОМ КРОВЛИ 1:4	
ЯНВАРЬ 1995		На 3 страницах Страница 1

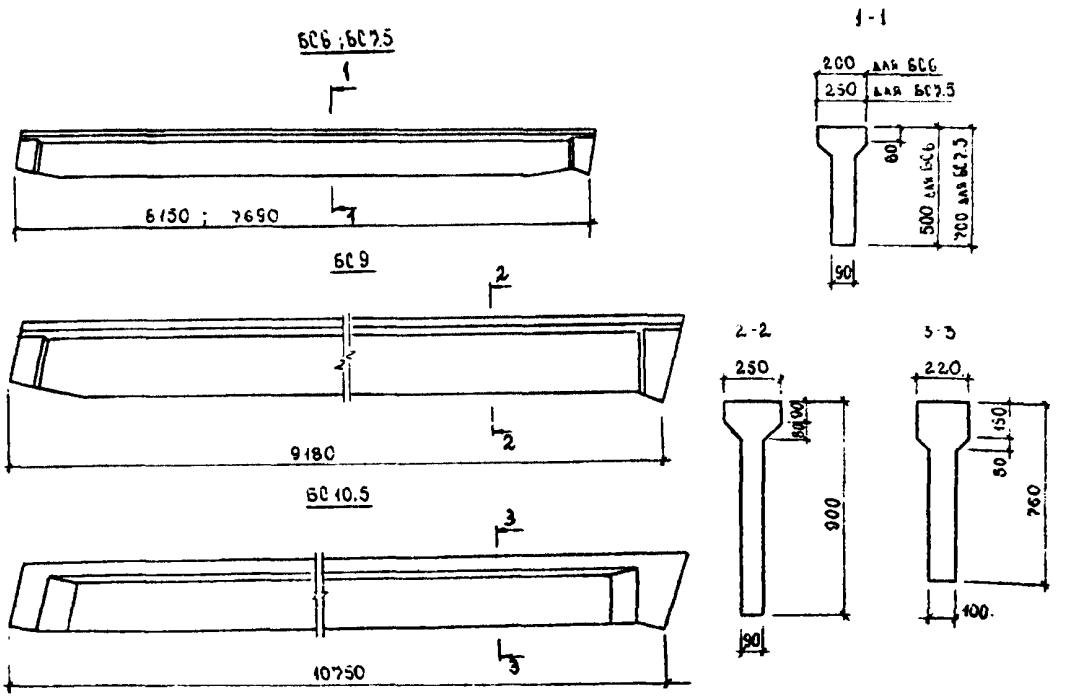

DIAA ТЕХНИЧЕСКАЯ ХАРАКТЕРИСТИКА

Балки пролетом 6; 7,5 и 9 м запроектированы без предварительного напряжения арматуры;

Балки пролетом 10,5 м – предварительно напряженные.

Балки выполняются из тяжелого бетона классов по прочности на сжатие от В15 до В25.

В качестве напрягаемой арматуры принята:

а) стержневая горячекатаная арматура класса Ат-IУк по ГОСТ 10884-81;

б) стержневая горячекатаная арматура класса А-Шв по ГОСТ 5781-82.

В качестве арматуры сварных каркасов и сеток предусмотрена стержневая арматура класса А-Ш по ГОСТ 5781-82.

gost.e-ecolog.ru

НОМЕНКЛАТУРА

Марка	Расход материалов						Масса, т
	Бетон		Сталь, кг				
	Класс	Объем, $м^3$	Напрягаемая арматура	Ненапрягаемая арматура	Изделия закладные	Всего	
БС6-I	B15	0,34	–	48,4	7,9	56,3	0,85
БС6-2				59,3	7,9	67,2	
БС6-3	B20			70,3	7,9	78,2	
БС6-4				80,7	7,9	88,6	
БС7,5-I	B15	0,58	–	71,2	8,3	79,5	1,40
БС7,5-2	B20			100,8	8,3	109,1	
БС7,5-3				115,8	8,3	124,1	
БС7,5-4				125,2	8,3	133,5	
БС9-I	B15	0,96	–	99,2	11,7	110,9	2,40
БС9-2				115,5	11,7	127,2	
БС9-3	B22,5			115,5	11,7	127,2	
БС9-4				134,0	11,7	145,7	
БСI0,5-IАIIIв	B25	I,I5	80,1	47,2	21,1	148,4	2,90
БСI0,5-2АIIIв			96,9	47,2	21,1	165,2	
БСI0,5-3АIIIв			125,4	47,2	21,1	206,5	
БСI0,5-4АIIIв			125,4	47,2	21,1	206,5	
БСI0,5-IАтIУк			65,1	60,0	21,1	133,4	
БСI0,5-2АтIУк			96,9	60,0	21,1	165,2	
БСI0,5-3АтIУк			125,4	60,0	21,1	206,5	
БСI0,5-4АтIУк			125,4	60,0	21,1	206,5	

БАЛКИ ЖЕЛЕЗОБЕТОННЫЕ ОДНОСКАТНЫЕ ПРОЛЕТОМ 6; 7,5; 9 и 10,5 м ДЛЯ ПОКРЫТИЙ СЕЛЬСКОХОЗЯЙСТВЕННЫХ ЗДАНИЙ С УКЛОНОМ КРОВЛИ 1:4	СТРОИТЕЛЬНЫЕ КОНСТРУКЦИИ И ИЗДЕЛИЯ Серия 1.862.1-8.94 Выпуск 1	Страница 3

C2BA УКАЗАНИЯ ПО ПРИМЕНЕНИЮ

Балки предназначены для покрытий сельскохозяйственных зданий с кровлей из асбестоцементных листов при уклоне 25%:

- возводимых в I..IУ географических районах по весу снегового покрова;
- для обычных условий строительства и для районов с расчетной сейсмичностью до 9 баллов

Балки могут быть применены в покрытии с крышными вентиляторами, установленными на типовые железобетонные плиты.

Предел огнестойкости балок - 0,5 часа.

N1BD РАСЧЕТНАЯ ТЕМПЕРАТУРА НАРУЖНОГО ВОЗДУХА

- минус 40°С

Э3NB ВЕС СНЕГОВОГО ПОКРОВА

- $\frac{1,47 \text{ кПа}}{150 \text{ кгс/м}^2}$

G2BQ СТЕПЕНЬ АГРЕССИВНОСТИ СРЕДЫ

неагрессивная, слабо- и среднеагрессивная

ДОПОЛНИТЕЛЬНЫЕ ДАННЫЕ

Расшифровка марки изделия БС10,5-2АШв :

БС - наименование конструкции - балка;

10,5 - пролет балки;

2 - порядковый номер балки, характеризующий ее несущую способность;

АШв - класс напрягаемой арматуры;

Настоящий выпуск 1 разработан взамен выпуска 1 серии 1.862.1-2/88.

B7EA СОСТАВ ПРОЕКТНОЙ ДОКУМЕНТАЦИИ

Выпуск 1. Балки . Технические условия. Рабочие чертежи

Объем проектных материалов, приведенных к формату А4 - 74 форматки.

B7BA АВТОР ПРОЕКТА ЦНИИЭПсельстрой, 143360, г.Апрелевка, Мос. обл., ул.Апрелевская, 65.

B7HA УТВЕРЖДЕНИЕ Утверждены Главпроектом Минстроя России, письмо от03.10.94 № 9-3-1/138.
Введены в действие с01.11.94 ЦНИИЭПсельстроем, приказ от07.10.94 № 50-Р.
Срок действия - 1999 г.

B7KA ПОСТАВЩИК Государственное предприятие - Центр проектной продукции массового применения (ГП ЦПП),
127238, Москва, Дмитровское шоссе,46, корпус 2.

Инв.№ Ц00306

Катал.л.№ Ц000438

Зав.лабор. ...ией В.Г.Назаренко

И.о. директора института В.А.Зарепин

gost.e-ecolog.ru