СК-3	СТРОИТЕЛЬНЫЙ КАТАЛОГ ЧАСТЬ 3 ТИПОВАЯ ДОКУМЕНТАЦИЯ НА КОНСТРУКЦИИ, ИЗДЕЛИЯ И УЗЛЫ ЗДАНИЙ И СООРУЖЕНИЙ	СТРОИТЕЛЬНЫЕ КОНСТРУКЦИИ И ИЗДЕЛИЯ Серия 1.865.1-15 вып.1
ГП ЦПП	ПЛИТЫ ПОКРЫТИЙ ЖЕЛЕЗОБЕТОННЫЕ КОМПЛЕКСНЫЕ ДЛЯ ЗДАНИЙ СЕЛЬСКОХОЗЯЙСТВЕННЫХ ПРЕДПРИЯТИЙ	
ЯНВАРЬ 1993		На 3-х листах На 6- и страницах Страница 1

ПЛИТА ТИПА 1ПГ6 . 2ПГ6

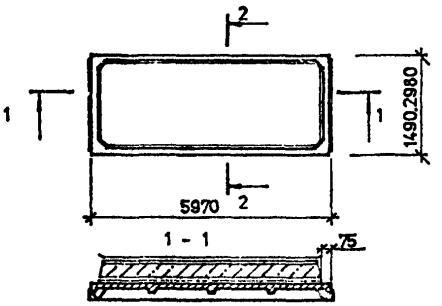

2 - 2

для плит с монолитным утеплителем

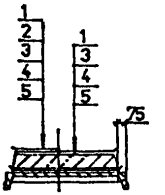

ПЛИТА ТИПА 1ПВ . 2ПВ

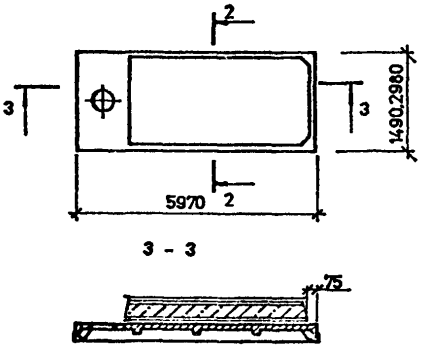

2 - 2

для плит с плитным утеплителем

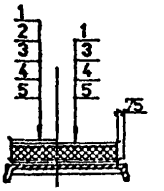

1- Гидроизоляционный слой : 2- Цементно-песчан-ая стяжка : 3- Утеплитель:
4- Пароизоляция: 5- Несущая железобетонная плита - основа

gost.e-ecolog.ru

ПЛИТЫ ПОКРЫТИЙ ЖЕЛЕЗОБЕТОННЫЕ КОМПЛЕКСНЫЕ ДЛЯ ЗДАНИЙ СЕЛЬСКОХОЗЯЙСТВЕННЫХ ПРЕДПРИЯТИЙ	СТРОИТЕЛЬНЫХ КОНСТРУКЦИЙ И ИЗДЕЛИЙ Серия 1.865.1-15 Вып. 1	Лист 1 Страница 2

НОМЕНКЛАТУРА КОМПЛЕКСНЫХ ПЛИТ

Тип комплексной плиты	Утеплитель	Плотность утеплителя, кг/м	Вид утеплителя	Толщина утеплителя, мм	Расход материалов для плит размером 3х6 м: Утеплитель м	Пароизоляция м	Цементно-песчаный раствор м	Рубероид м	Мастика кг	Бетон на плиту основы т	Масса комплексной плиты т
1ПГ6	Вермикулитобетон	300 400	Плитный или монолитный	60_340	0,96_5,48	17,55	0,24	16,0	32,0	0,90	2,58_5,32
	Полистиролбетон	300	Монолитный	60_320							2,58_4,69
	Вермикулитобитум	200,250 300,350 400		60_340			—				2,01_4,88
	Битумоперлит	300		60_340							2,12_4,24
	Перлитобитум	250 300 350	Плитный	60_340			0,24				2,52_4,72
	Ячеистый бетон	350		60_340							2,60_4,72
	Фибролитовые плиты	300		60_340							2,56_4,48
	Пенополистирольные плиты(ПСБ-С)	35		60_200			—				1,87_2,58
	Перлитопласт бетон	100 200		60_240							1,93_2,94
	Минераловатные плиты на синтетическом связующем	200		60_320			0,24				2,03_3,49
1ПВ6-4	Вермикулитобетон	300 400	Плитный или монолитный	60_340	0,79_4,45	14,16	0,20	13,0	26,0	16,0	2,98_5,40
	Полистиролбетон	300	Монолитный	60_320							2,98_4,89
	Вермикулитобитум	200,250 300,350 400		60_340			—				2,51_5,04
	Битумоперлит	300		60_340							2,60_4,53
	Перлитобитум	250 300 350	Плитный	60_340			0,20				2,90_4,93
	Ячеистый бетон	350		60_340							2,98_4,93
	Фибролитовые плиты	300		60_340							2,94_4,70
	Пенополистирольные плиты(ПСБ-С)	35		60_200			—				2,35_3,13
	Перлитопласт бетон	100 200		60_240							2,40_3,87
	Минераловатные плиты на синтетическом связующем	200		60_320			0,20				2,48_3,87

ПЛИТЫ ПОКРЫТИЙ ЖЕЛЕЗОБЕТОННЫЕ КОМПЛЕКСНЫЕ ДЛЯ ЗДАНИЙ СЕЛЬСКОХОЗЯЙСТВЕННЫХ ПРЕДПРИЯТИЙ

СТРОИТЕЛЬНЫЕ КОНСТРУКЦИИ И ИЗДЕЛИЯ Серия 1.865.1-15 Вып. 1

НОМЕНКЛАТУРА КОМПЛЕКСНЫХ ПЛИТ

Тип комплексной плиты	Утеплитель	Плотность утеплителя кг/м	Вид утеплителя	Толщина утеплителя мм	Расход материалов для плит размером 3х6 м: Утеплитель м	Пароизоляция м	Цементно-песчаный раствор м	Рубероид м	Мастика кг	Бетон на плиту основы т	Масса комплексной плиты т
1ПВ6-7	Вермикулитобетон	300 400	Плитный или монолитный	60...340	0,76...4,35	13,72	0,18	12,8	25,6	1,14	2,87...5,24
	Полистиролбетон	300	Монолитный	60...320							2,87...4,75
	Вермикулитобитум	200,250 300,350 400		60...340			—				2,45...4,92
	Битумоперлит	300		60...340							2,54...4,42
	Перлитобитум	250 300 350	Плитный	60...340			0,18				2,83...4,81
	Ячеистый бетон	350		60...340							2,90...4,81
	Фибролитовые плиты	300		60...340							2,86...4,59
	Пенополистирольные плиты(ПСБ-С)	35		60...200			—				2,30...3,07
	Перлитопласт бетон	100 200		60...240							2,35...3,79
	Минераловатные плиты на синтетическом связующем	200		60...320							2,43...3,79
1ПВ6-10	Вермикулитобетон	300 400	Плитный или монолитный	60...340	0,73...4,22	13,28	0,17	12,39	24,8	1,11	2,79...5,11
	Полистиролбетон	300	Монолитный	60...320							2,79...4,63
	Вермикулитобитум	200,250 300,350 400		60...340			—				2,39...4,81
	Битумоперлит	300		60...340							2,47...4,33
	Перлитобитум	250 300 350	Плитный	60...340			0,17				2,75...4,69
	Ячеистый бетон	350		60...340							2,82...4,69
	Фибролитовые плиты	300		60...340							2,78...4,48
	Пенополистирольные плиты(ПСБ-С)	35		60...200			—				2,25...3,02
	Перлитопласт бетон	100 200		60...240							2,29...3,71
	Минераловатные плиты на синтетическом связующем	200		60...320							2,37...3,71

ПЛИТЫ ПОКРЫТИЙ ЖЕЛЕЗОБЕТОННЫЕ КОМПЛЕКСНЫЕ ДЛЯ ЗДАНИЙ СЕЛЬСКОХОЗЯЙСТВЕННЫХ ПРЕДПРИЯТИЙ	СТРОИТЕЛЬНЫЕ КОНСТРУКЦИИ И ИЗДЕЛИЯ Серия 1.865.1-15 Вып. 1	Лист 2 Страница 4

НОМЕНКЛАТУРА КОМПЛЕКСНЫХ ПЛИТ

Тип комплексной плиты	Утеплитель	Плотность утеплителя кг/м³	Вид утеплителя	Толщина утеплителя мм	Расход материалов для плит размером 1,5×6 м						Масса комплексной плиты т
					Утеплитель м	Пароизоляция м	Цементно-песчаный раствор м	Рубероид м	Мастика кг	Бетон на плиту основы т	
2ПГ6	Вермикулитобетон	300 400	Плитный или монолитный	60...340	0,45...2,53	8,63	0,11	7,33	1,47	0,49	1,31...2,64
	Полистиролбетон	300	Монолитный	60...320							1,31...2,35
	Вермикулитобитум	200,250 300,350 400		60...340			—				1,05...2,45
	Битумоперлит	300		60...340							1,10...2,16
	Перлитобитум	250 300 350	Плитный	60...340			0,11				1,28...2,40
	Ячеистый бетон	350		60...340							1,34...2,40
	Фибролитовые плиты	300		60...340							1,31...2,27
	Пенополистирольные плиты(ПСБ-С)	35		60...200			—				0,98...1,38
	Перлитопласт бетон	100 200		60...240							1,01...1,81
	Минераловатные плиты на синтетическом связующем	200		60...320							1,06...1,81
2ПВ6-4	Вермикулитобетон	300 400	Плитный или монолитный	60...340	0,36...2,06	6,96	0,09	6,14	12,3	0,61	1,48...2,68
	Полистиролбетон	300	Монолитный	60...320							1,48...2,45
	Вермикулитобитум	200,250 300,350 400		60...340			—				1,27...2,51
	Битумоперлит	300		60...340							1,31...2,28
	Перлитобитум	250 300 350	Плитный	60...340			0,09				1,45...2,47
	Ячеистый бетон	350		60...340							1,49...2,47
	Фибролитовые плиты	300		60...340							1,47...2,36
	Пенополистирольные плиты(ПСБ-С)	35		60...200			—				1,20...1,64
	Перлитопласт бетон	100 200		60...240							1,22...1,98
	Минераловатные плиты на синтетическом связующем	200		60...320							1,26...1,98

ПЛИТЫ ПОКРЫТИЙ ЖЕЛЕЗОБЕТОННЫЕ КОМПЛЕКСНЫЕ ДЛЯ ЗДАНИЙ СЕЛЬСКОХОЗЯЙСТВЕННЫХ ПРЕДПРИЯТИЙ

НОМЕНКЛАТУРА КОМПЛЕКСНЫХ ПЛИТ

Тип комплексной плиты	Утеплитель	Плотность утеплителя, кг/м	Вид утеплителя	Толщина утеплителя, мм	Расход материалов для плит размером 1,5х6м						Масса комплексной плиты т
					Утеплитель м	Пароизоляция м	Цементно-песчаный раствор м	Рубероид м	Мастика кг	Бетон на плиту основы т	
2ПВ6-7	Вермикулитобетон	300 400	Плитный или монолитный	60...340	0,35...2,02	6,74	0,08	5,95	11,9	1,45	1,41...2,55
	Полистиролбетон	300	Монолитный	60...320							1,41...2,32
	Вермикулитобитум	200,250 300,350 400		60...340			—				1,22...2,41
	Битумоперлит	300		60...340							1,26...2,18
	Перлитобитум	250 300 350	Плитный	60...340			0,08				1,39...2,36
	Ячеистый бетон	350		60...340							1,43...2,36
	Фибролитовые плиты	300		60...340							1,41...2,26
	Пенополистирольные плиты(ПСБ-С)	35		60...200			—				1,15...1,55
	Перлитопластбетон	100 200		60...240							1,17...1,89
	Минераловатные плиты на синтетическом связующем	200		60...320							1,21...1,89
2ПВ6-10	Вермикулитобетон	300 400	Плитный или монолитный	60...340	0,34...1,96	6,52	0,09	5,75	1,15	0,54	1,30...2,42
	Полистиролбетон	300	Монолитный	60...320							1,30...2,19
	Вермикулитобитум	200,250 300,350 400		60...340			—				1,11...2,29
	Битумоперлит	300		60...340							1,15...2,06
	Перлитобитум	250 300 350	Плитный	60...340			0,09				1,29...2,24
	Ячеистый бетон	350		60...340							1,32...2,24
	Фибролитовые плиты	300		60...340							1,31...2,14
	Пенополистирольные плиты(ПСБ-С)	35		60...200			—				1,05...1,45
	Перлитопластбетон	100 200		60...240							1,07...1,78
	Минераловатные плиты на синтетическом связующем	200		60...320							1,10...1,78

D1AA ТЕХНИЧЕСКАЯ ХАРАКТЕРИСТИКА

Комплексные плиты представляют собой многослойную конструкцию состоящую из несущей основы в виде предварительно напряженной железобетонной плиты серии 1.865.1-4/89 , пароизоляции , слоя теплоизоляции и гидроизоляционного слоя (нижнего слоя водоизоляционного ковра).

В качестве теплоизоляции в комплексных плитах могут применяться монолитные или плитные утеплители .

C2BA УКАЗАНИЯ ПО ПРИМЕНЕНИЮ

Комплексные плиты предназначены для применения в покрытиях отапливаемых одноэтажных сельскохозяйственных производственных зданий с рулонной кровлей .

J3NB ВЕС СНЕГОВОГО ПОКРОВА - $\frac{1.5 кПа}{150 кгс/м^2}$

N1BD РАСЧЕТНАЯ ТЕМПЕРАТУРА НАРУЖНОГО ВОЗДУХА - минус 50°С

G2BQ СТЕПЕНЬ АГРЕССИВНОСТИ СРЕДЫ - неагрессивная , слабо- и среднеагрессивная газовая среда

ДОПОЛНИТЕЛЬНЫЕ ДАННЫЕ

Настоящая серия разработана взамен серии 1.865.1-11 вып. 1

B7EA СОСТАВ ПРОЕКТНОЙ ДОКУМЕНТАЦИИ

Выпуск 1 - Плиты размером 3х6м и 1.5х6м под рулонную кровлю . Указания по применению . Технические условия . Рабочие чертежи .

Объем проектных материалов , приведенных к формату А4-160 форматок

B7BA АВТОР ПРОЕКТА — АП ГИПРОНИСЕЛЬХОЗ , 107078 , Москва, проспект Сахарова, 18 с участием ЦНИИЭПсельстроя ,143360, Апрелевка Московской обл. ул Апрелевская ,65

B7HA УТВЕРЖДЕНИЕ — Утверждены Главпроектом Госстроя СССР письмо от 20.12.91 N 5/4 - 64А. Введены в действие приказом АП ГИПРОНИСЕЛЬХОЗ от 08.10.92 N 186 - п с 01.01.93 .Срок действия - 2000 г.

B7KA ПОСТАВЩИК — Государственное предприятие — Центр проектной продукции массового применения (ГП ЦПП), 127238, Москва, Дмитровское ш.,46, корп. 2

Инв.№Ц00010

Катал.л.№Ц000010

gost.e-ecolog.ru