| СК-3 | СТРОИТЕЛЬНЫЙ КАТАЛОГ<br>ЧАСТЬ 3<br>ТИПОВАЯ ДОКУМЕНТАЦИЯ НА КОНСТРУКЦИИ, ИЗДЕЛИЯ И УЗЛЫ ЗДАНИЙ И СООРУЖЕНИЙ | СТРОИТЕЛЬНЫЕ КОНСТРУКЦИИ И ИЗДЕЛИЯ<br>Серия I.865.I-4/89<br>Выпуск 5 |
|---|---|---|
| ГП ЦПП | ЖЕЛЕЗОБЕТОННЫЕ ПЛИТЫ ПОКРЫТИЙ СЕЛЬСКОХОЗЯЙСТВЕННЫХ ПРОИЗВОДСТВЕННЫХ ЗДАНИЙ | УДК 624.073 |
| ДЕКАБРЬ 1989 | | На I-ом листе<br>На 2-х страницах<br>Страница I |

Рис.I

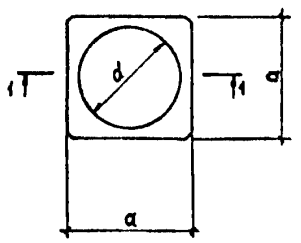


Рис.2

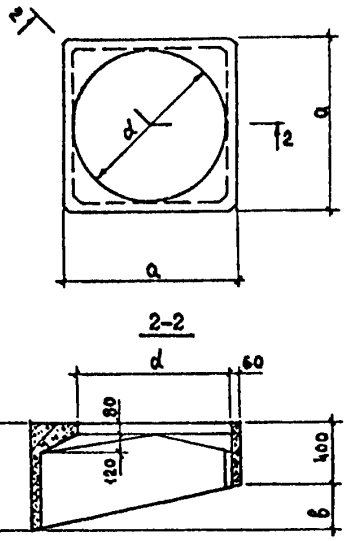


D1AA ТЕХНИЧЕСКАЯ ХАРАКТЕРИСТИКА

Бетон тяжёлый и легкий плотной структуры класса по прочности BI5.

Проницаемость бетона стаканов, эксплуатируемых в неагрессивной среде, не нормируется:

стаканы, эксплуатируемые в слабоагрессивной газообразной среде, изготавливаются из бетона нормальной проницаемости (Н), в среднеагрессивной газообразной среде – из бетона пониженной проницаемости.

При температуре наружного воздуха не ниже минус 40°С бетон имеет марку по морозостойкости F 50, при температуре от минус 40°С до минус 55°С – марку F I00.

В номенклатуре в скобках указана номинальная отпускная масса изделия из легкого бетона.

Номенклатура стаканов

| Марка стакана | Рис. | Размеры, мм | | | | Марка бетона по прочности на сжатие | Расход материалов | | Масса, т |
|---|---|---|---|---|---|---|---|---|---|
| | | d | a | h | b | | бетон, м³ | сталь, кг | |
| СБ4-Т | I | 400 | 520 | 530 | I30 | BI5 | 0,07 | 6,6 | 0,I8 |
| СБ4-Л | | | | | | | | | 0,I3(0,I5) |
| СБ7-Т | | 700 | 820 | 605 | 205 | | 0,I4 | I0,I | 0,35 |
| СБ7-Л | | | | | | | | | 0,26(0,30) |
| СБI0-Т | 2 | I000 | II20 | 680 | 280 | | 0,I6 | II,7 | 0,4 |
| СБI0-Л | | | | | | | | | 0,30(0,35) |

01.С-1.94 т.1

gost.e-ecolog.ru

C2BA УКАЗАНИЯ ПО ПРИМЕНЕНИЮ

Стаканы предназначены для пропуска через совмещенное покрытие сельскохозяйственных производственных зданий с кровлей из волнистых асбестоцементных листов при уклоне 25% и крепления к ним вентиляционных устройств с высотой шахты не более 3,5 м. Стаканы устанавливаются на железобетонные плиты покрытия с отверстиями, разработанные в выпусках I и 3 настоящей серии.

Предусмотрено применение стаканов в одноэтажных отапливаемых зданиях с расчетной сейсмичностью не более 6 баллов.

J3OB ЗНАЧЕНИЕ ВЕТРОВОГО ДАВЛЕНИЯ - до $\frac{48\ кгс/м^2}{0,48\ кПа}$

N1ED РАСЧЕТНАЯ ТЕМПЕРАТУРА НАРУЖНОГО ВОЗДУХА - не ниже минус 55°С

G2BQ СТЕПЕНЬ АГРЕССИВНОСТИ СРЕДЫ - неагрессивная, слабо- и среднеагрессивная

G2EE ИНЖЕНЕРНО-ГЕОЛОГИЧЕСКИЕ УСЛОВИЯ - обычные

ДОПОЛНИТЕЛЬНЫЕ ДАННЫЕ

Расшифровка марок стаканов

| для неагрессивной среды: СБ7-Л.М. | для среднеагрессивной среды: СБIO-Т.П. |
|---|---|
| СБ | - тип конструкции |
| 7, IO | - диаметр отверстия в дм |
| Л, Т | - вид бетона, соответственно, легкий и тяжёлый |
| М | - бетон с маркой по морозостойкости F IOO |
| П | - бетон пониженной проницаемости. |

Выпуск 5 данной серии заменяет выпуск 5 серии I.865.I-4/84.

B7EA СОСТАВ ПРОЕКТНОЙ ДОКУМЕНТАЦИИ

Выпуск 5. Стаканы железобетонные с отверстиями диаметром 400, 700 и IOOO мм для крепления вентиляционных устройств.
Рабочие чертежи

Объем проектных материалов, приведенных к формату А4, - 46 форматок

B7BA АВТОР ПРОЕКТА Гипронисельхоз, IO7078, Москва, ул. Маши Порываевой, 36 с участием НИИЖБ, НИИСК

B7HA УТВЕРЖДЕНИЕ Утверждено Главоргпроектом Госстроя СССР, письмо от 04.04.89 г. № 4/5-524. Введены в действие Гипронисельхозом с OI.OI.90 г., приказ от I4.06.89г. № I39-П. Срок действия - I995 г.

B7KA ПОСТАВЩИК Государственное предприятие — Центр проектной продукции массового применения (ГП ЦПП), 127238, Москва, Дмитровское ш.,46, корп. 2

Инв.№23942

Катал.л.№ 064400

gost.e-ecolog.ru