СК-3	СТРОИТЕЛЬНЫЙ КАТАЛОГ ЧАСТЬ 3 ТИПОВАЯ ДОКУМЕНТАЦИЯ НА КОНСТРУКЦИИ, ИЗДЕЛИЯ И УЗЛЫ ЗДАНИЙ И СООРУЖЕНИЙ	СТРОИТЕЛЬНЫЕ КОНСТРУКЦИИ И ИЗДЕЛИЯ Серия I.822.I-5 Выпуск 0 - I
ГП ЦПП	СОСТАВНЫЕ ЖЕЛЕЗОБЕТОННЫЕ РАМЫ С УВЕЛИЧЕННОЙ ВЫСОТОЙ СТОЙКИ ДЛЯ ВСПОМОГАТЕЛЬНЫХ ЗДАНИЙ СЕЛЬСКОХОЗЯЙСТВЕННОГО НАЗНАЧЕНИЯ С УКЛОНОМ АСБЕСТОЦЕМЕНТНОЙ КРОВЛИ I:4	
ОКТЯБРЬ 1991		На 2-х листах На 3-х страницах Страница I

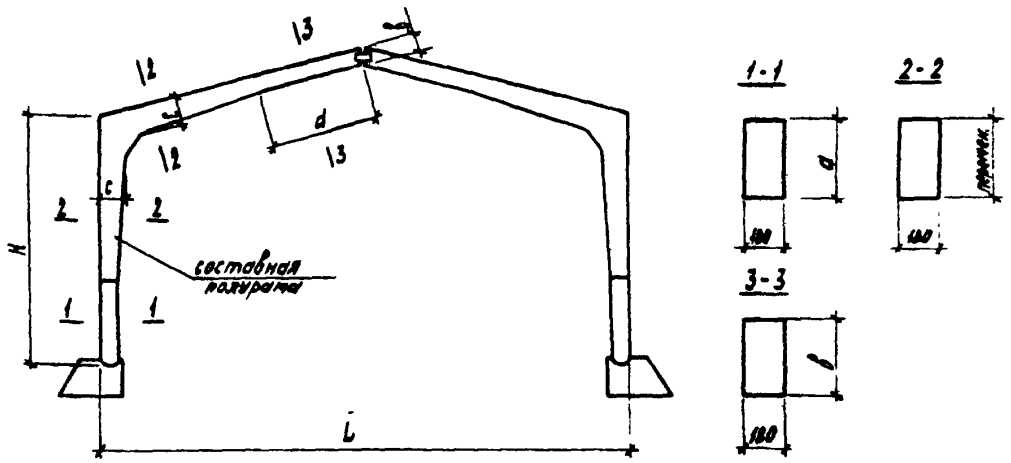

DIAA ТЕХНИЧЕСКАЯ ХАРАКТЕРИСТИКА

Бетон тяжелый класса В27,5.

Продольная арматура - из стали класса А-III диаметром I2-25 мм ГОСТ 5781-82.

Поперечная - из стали класса А-III ГОСТ 5781-82.

Рамы армированы пространственными каркасами.

НОМЕНКЛАТУРА СОСТАВНЫХ ПОЛУРАМ

Марка полурамы составной	Размеры, мм						Расход материалов		Масса полурамы составной, т
	L	H	a	в	c	d	Бетон, м³	Сталь, кг	
IPCI2-I IPCI2-2 IPCI2-3 IPCI2-4 IPCI2-5 IPCI2-6	I2000	4700	370	350	600	2500	0,84	I36,3 I50,9 I72,5 I82,5 I93,5 2II,I	2,I
2PCI2-I 2PCI2-2 2PCI2-3 2PCI2-4 2PCI2-5 2PCI2-6		5900					0,92	I59,2 I82,I 2I0,7 227,9 250,9 289,9	2,3

gost.e-ecolog.ru

СОСТАВНЫЕ ЖЕЛЕЗОБЕТОННЫЕ РАМЫ С УВЕЛИЧЕННОЙ ВЫСОТОЙ СТОЙКИ ДЛЯ ВСПОМОГАТЕЛЬНЫХ ЗДАНИЙ СЕЛЬСКОХОЗЯЙСТВЕННОГО НАЗНАЧЕНИЯ С УКЛОНОМ АСБЕСТОЦЕМЕНТНОЙ КРОВЛИ I:4	СТРОИТЕЛЬНЫЕ КОНСТРУКЦИИ И ИЗДЕЛИЯ Серия I.822.I-5 Вып. 0-I	Лист I Страница 2

Продолжение

Марка полурамы составной	Размеры, мм						Расход материалов		Масса полурамы составной, т
	L	H	a	b	c	d	Бетон, $м^3$	Сталь, кг	
3PCI2-I 3PCI2-2 3PCI2-3 3PCI2-4	I2000	7I00	370	350	600	2500	I,0	20I,0 223,6 255,8 3II,4	2,5
IPCI8-I IPCI8-2 IPCI8-3 IPCI8-4	I8000	4700	430	400	800	3700	I,32	203,I 238,3 270,7 285,I	3,3
2PCI8-I 2PCI8-2 2PCI8-3 2PCI8-4		5900					I,4I	248,6 30I,8 348,4 377,6	3,5
3PCI8-I 3PCI8-2		7I00					I,50	358,8 397,3	3,8
IPC2I-I IPC2I-2	2I000	4700				5250	I,43	27I,6 324,8	3,6
2PC2I-I 2PC2I-2		5900					I,52	365,3 433,I	3,8

С28А УКАЗАНИЯ ПО ПРИМЕНЕНИЮ

Рамы предназначены для каркасов однопролетных сельскохозяйственных вспомогательных зданий с уклоном асбестоцементной кровли I:4, возводимых в районах с сейсмичностью 7, 8 и 9 баллов.

Рамы запроектированы трехшарнирными, состоящими из двух составных полурам, шарнирно сопряженных в коньке и с фундаментами. Во избежание сдвига, стойка рамы дополнительно крепится к фундаменту.

Составная полурама состоит из полурамы, изготавливаемой в опалубочной форме типовых полурам серии I.822.I-2/82 и элемента удлинения стойки.

Каркас здания состоит из рам, объединенных в пределах температурного отсека железобетонными плитами или прогонами и связями.

В зданиях, независимо от конструкции покрытия и стен, предусмотрены вертикальные связи и распорки. При покрытии с прогонами, кроме того, предусмотрены горизонтальные связи и стальные прогоны- распорки.

Рамы для зданий с расчетной сейсмичностью 7, 8 и 9 баллов отличаются от рам, применяемых в несейсмических районах, только дополнительными отверстиями в стойках.

Шаг рам - 6 м. Максимальная длина температурного отсека 72 м.

Выбор марки составных полурам по несущей способности следует вести по расчетному значению равномерно распределенной нагрузки.

Несущая способность рамы зависит от площади сечения арматуры.

Предел огнестойкости рам по стойкам - 2 часа, по ригелям - не менее 0,5 часа.

J30Б СКОРОСТНОЙ НАПОР ВЕТРА - 45 кгс/м^2 / 0,44 кПа

G28Q СТЕПЕНЬ АГРЕССИВНОСТИ СРЕДЫ - неагрессивная

G2MQ СЕЙСМИЧНОСТЬ - 9 баллов

J3M6 ВЕС СНЕГОВОГО ПОКРОВА - I50 кгс/м^2 / I,47 кПа

Д О П О Л Н И Т Е Л Ь Н Ы Е Д А Н Н Ы Е

Расшифровка марки изделия: IPCI2-I, 3PCI8-2, 2PC2I-2

I, 2, 3 - тип полурамы;

I - для зданий с высотой помещения 3,6 м;

2 - для зданий с высотой помещения 4,8 м;

3 - для зданий с высотой помещения 6,0 м;

PC - вид конструкции - полурама составная;

I2,I8,2I - пролет рамы в м;

I...6 - порядковый номер по несущей способности.

B7EA С О С Т А В П Р О Е К Т Н О Й Д О К У М Е Н Т А Ц И И

Выпуск 0-I - Рамы прямоугольного сечения пролетом I2, I8 и 2I м. Материалы для проектирования зданий с расчетной сейсмичностью 7, 8 и 9 баллов

Объем проектных материалов, приведенных к формату А4, - 50 форматов

B7BA АВТОР ПРОЕКТА — ЦНИИЭПсельстрой, I43360, г. Апрелевка-2, Московской обл., Апрелевская ул., 65 совместно с Гипроинсельхозом и НИИЖБ Госстроя СССР

B7HA УТВЕРЖДЕНИЕ — Утверждены Главным управлением проектирования Госстроя СССР, письмо от 26.03.9I № 5/6-82. Введены в действие ЦНИИЭПсельстроем с 0I.07.9I, приказ от I3.05.9I № 9I-Р. Срок действия 0I.07.96.

B7KA ПОСТАВЩИК — Государственное предприятие — Центр проектной продукции массового применения (ГП ЦПП), 127238, Москва, Дмитровское ш.,46, корп. 2

Инв. № 25008

Катал. л. № 066635

gost.e-ecolog.ru