СК-3	СТРОИТЕЛЬНЫЙ КАТАЛОГ ЧАСТЬ 3 ТИПОВАЯ ДОКУМЕНТАЦИЯ НА КОНСТРУКЦИИ, ИЗДЕЛИЯ И УЗЛЫ ЗДАНИЙ И СООРУЖЕНИЙ	СТРОИТЕЛЬНЫЕ КОНСТРУКЦИИ И ИЗДЕЛИЯ СЕРИЯ 3.415.1-2 ВЫПУСК 2-2
ГП ЦПП	КОНСТРУКЦИИ ПРОИЗВОДСТВЕННЫХ ЗДАНИЙ ПРЕДПРИЯТИЙ ПО ХРАНЕНИЮ И ПЕРЕРАБОТКЕ ЗЕРНА	УДК 69.057.12-412
ИЮНЬ 1990		На 1-м листе На 2-х страницах Страница 1.

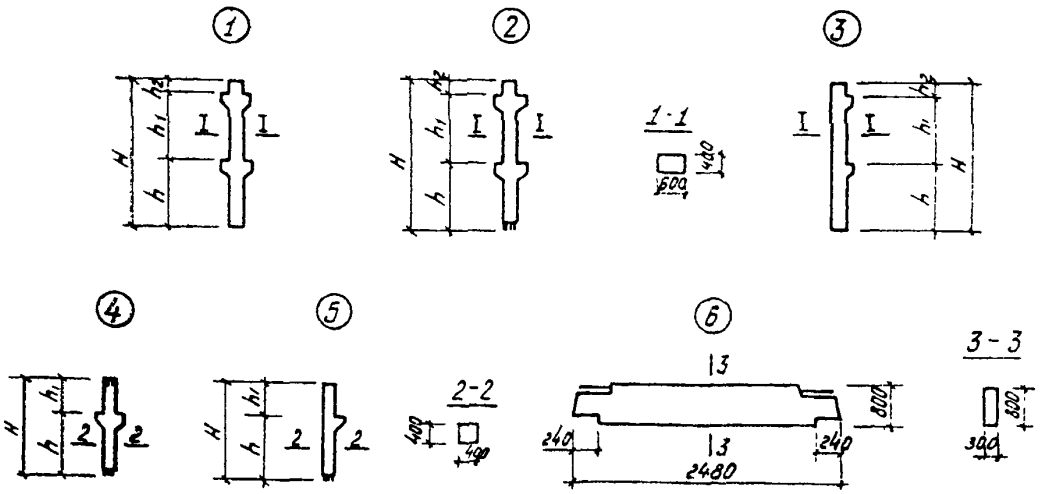

1.1.1.1.1 ТЕХНИЧЕСКАЯ ХАРАКТЕРИСТИКА

Бетон тяжелый классов В22,5; В15; В30.
Продольная арматура из стали класса А-III.
Поперечная арматура из стали класса А-I.
В закладных изделиях применяется сталь класса А-I, А-III и сортовой прокат. Колонны и ригель армированы пространственными арматурными каркасами.

НОМЕНКЛАТУРА ИЗДЕЛИЙ

ЭСКИЗ	МАРКА ИЗДЕЛИЯ	РАЗМЕРЫ, мм				РАСХОД МАТЕРИАЛОВ				МАССА ИЗДЕЛИЯ, т
		H	h	h_1	h_2	БЕТОН		СТАЛЬ, кг		
						Класс	Объем, $м^3$	Натуральная	Приведен. к кл. А-I	
I	2КЗ.I-I-I	II370	5850	4800	720	В30	2,88	I263,8	I74I,I	6,9
	2КЗ.I-I-5							I229,5	I707,2	
	2КЗ.5-I-I	I2570	5850	6000	720		3,I6	I43I,2	2003,2	7,9
	2КЗ.5-I-5							I350,I	I834,4	
	2КЗ.7-I	I2425	5850	4800	I775		3,27	I32I,6	I803,2	8,I5
2	2КЗ.3-I	9720	3000	6000	720	В22,5	2,49	885,I	II89,9	6,2
	2КЗ.4-I	7320	3000	3600	720		I,92	726,I	964,0	5,I
3	2КЗ.2-I-I	II370	5850	4800	720	В30	2,76	II75,8	I6I2,5	6,65
	2КЗ.2-I-5							I260,4	I702,9	

gost.e-ecolog.ru

КОНСТРУКЦИИ ПРОИЗВОДСТВЕННЫХ ЗДАНИЙ ПРЕДПРИЯТИЙ ПО ХРАНЕНИЮ И ПЕРЕРАБОТКЕ ЗЕРНА | СТРОИТЕЛЬНЫЕ КОНСТРУКЦИИ И ИЗДЕЛИЯ СЕРИЯ 3.415.1-2 ВЫПУСК 2-2 | Лист 1 Страница 2

Продолжение

ЭСКИЗ	МАРКА ИЗДЕЛИЯ	РАЗМЕРЫ, мм				РАСХОД МАТЕРИАЛОВ				МАССА ИЗДЕЛИЯ, т
		H	h	h_1	h_2	БЕТОН		СТАЛЬ, кг		
						Класс	Объем, $м^3$	Натуральная	Приведенная к кл. А-I	
3	2КЗ.6-I-I	I2570	5850	6000	720	В30	3,02	II95,7	I59I,9	7,55
	2КЗ.6-I-5							II33,0	I525,4	
4	IКЗ.2-I	4775	3000	I775	-	В22,5	0,9I	253,5	328,3	2,30
	IКЗ.2-I-I							298,3	373,5	
5	IКЗ.I-I	4920	4200	720	-	В30	0,86	509,3	706,9	2,I5
6	Р8-30	2480				BI5	0,6	I40,7	I87,4	I,5

С2ВА УКАЗАНИЯ ПО ПРИМЕНЕНИЮ

Колонны и ригель предназначены для применения в подсилосных и надсилосных этажах корпусов с несколькими подсилосными этажами. Предусмотрены крайние и средние колонны двухэтажной разрезки, с высотами для нижних этажей 6,0 м и 4,8 м; 6,0 и 6,0 м; 6,0 и 3,6 м; колонны надсилосных этажей с высотой этажа 4,8 м; ригель продольной жесткости.

ДОПОЛНИТЕЛЬНЫЕ ДАННЫЕ

Карты технического уровня и качества продукции разработаны и распространяются институтом-разработчиком ЦНИИпромзернопроектом.

Пример расшифровки марки колонны 2КЗ.I-I-I

2 - двухэтажная
К - наименование изделия - колонна
З - для сооружений с силосами 3х3 м
I - тип опалубки колонны
I - индекс, характеризующий несущую способность колонны
I - наличие закладных изделий.

Настоящий выпуск рассматривать совместно с выпуском 0-2 "Корпуса с несколькими подсилосными этажами . Материалы для проектирования."

В7ЕА СОСТАВ ПРОЕКТНОЙ ДОКУМЕНТАЦИИ

Выпуск 2-2. Колонны и ригели корпусов с несколькими подсилосными этажами. Рабочие чертежи.

Объем проектных материалов, приведенных к формату А4 -I06 форматок

В7ВА АВТОР ПРОЕКТА ЦНИИпромзернопроект, I29823, г.Москва, И-272, ул.Трифоновская, 47

В7НА УТВЕРЖДЕНИЕ Утверждены Минхлебопродуктов СССР, приказ от 29.08.88 № I4. Введены в действие ЦНИИпромзернопроектом с 0I.02.90, приказ от 03.0I.89 № 5.

В7КА ПОСТАВЩИК ЦНИИпромзернопроект, I29823, Москва, И-272, ул.Трифоновская,47;
Государственное предприятие — Центр проектной продукции массового применения (ГП ЦПП), 127238, Москва, Дмитровское ш.,46, корп. 2

Инв.№

Катал.л.№ 063596

3.01.С-1.94 т.1

gost.e-ecolog.ru