СК-3	СТРОИТЕЛЬНЫЙ КАТАЛОГ ЧАСТЬ 3 ТИПОВАЯ ДОКУМЕНТАЦИЯ НА КОНСТРУКЦИИ, ИЗДЕЛИЯ И УЗЛЫ ЗДАНИЙ И СООРУЖЕНИЙ	СТРОИТЕЛЬНЫЕ КОНСТРУКЦИИ И ИЗДЕЛИЯ Серия I.8I2.I-8.93 Выпуски 0, I
ГП ЦПП	ФУНДАМЕНТЫ ПОД ТРЕХШАРНИРНЫЕ ЖЕЛЕЗОБЕТОННЫЕ РАМЫ	
АПРЕЛЬ 1994		На 2 страницах Страница I

3IAA ТЕХНИЧЕСКАЯ ХАРАКТЕРИСТИКА

Бетон тяжелый класса В I5

Рабочая арматура из стали класса А-Ш диаметром I0,I2 мм по ГОСТ 578I-82

Фундаменты армированы сварными каркасами и сетками.

Н О М Е Н К Л А Т У Р А

Э С К И З	Марка фундамента	Размеры фундамента, мм			Расход материалов		Масса, т
		e	b	h	бетон, м^3	сталь, кг	
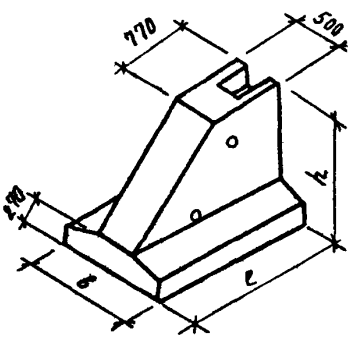	ф I5.I2.9	I500	I200	900	0,7I	3I,6	I,77
	ф I5.I5.9	I500	I500		0,78	33,9	I,95
	ф I8.I2.9	I800	I200		0,83	35,5	2,07
	ф I8.I5.9	I800	I500		0,9I	38,5	2,28
	ф I5.I2.I2	I500	I200	I200	0,89	33,I	2,20
	ф I5.I5.I2	I500	I500		0,95	38,6	2,37
	ф I8.I2.I2	I800	I200		I,02	36,I	2,55
	ф I8.I5.I2	I800	I500		I,I0	39,I	2,75
	ф 24.I2.I2	2400	I200		I,3I	42,6	3,27
	ф 24.I5.I2	2400	I500		I,42	46,6	3,55
	ф I8.9.I5	I800	900	I500	I,I2	32,8	2,80
	ф I8.I2.I5	I800	I200		I,2I	38,0	3,03
	ф I8.I5.I5	I800	I500		I,29	45,0	3,23
	ф 24.I2.I5	2400	I200		I,54	43,3	3,85
	ф 24.I5.I5	2400	I500		I,65	54,0	4,I3

C2BA УКАЗАНИЯ ПО ПРИМЕНЕНИЮ

Фундаменты предназначены под трехшарнирные железобетонные рамы серий: I.822.I-2/82 вып.4,5; I.822.I-6 вып.I,4 и 7; I.822.I-5 вып.I и I.822.I-I0.93.

G2EE ИНЖЕНЕРНО-ГЕОЛОГИЧЕСКИЕ УСЛОВИЯ

Площадки сложенные:

- крупнообломочными грунтами;
- плотными крупными и средней крупности песками;
- глинистыми грунтами с показателем текучести не более 0,5;
- просадочными грунтами с начальным просадочным давлением не менее I кгс/см^2 при расположении уровня грунтовых вод ниже проектируемой глубины заложения фундамента, а при наличии бетонной и песчаной подушки – ниже подошвы.

gost.e-ecolog.ru

G28Q СТЕПЕНЬ АГРЕССИВНОСТИ СРЕДЫ - неагрессивная, слабо- и среднеагрессивная жидкая среда при условии выполнения мероприятий по антикоррозийной защите

Д О П О Л Н И Т Е Л Ь Н Ы Е Д А Н Н Ы Е

Расшифровка марки изделия:

Ф I8.I5.I2.

Ф - наименование изделия - фундамент;

I8 - длина подошвы фундамента в дм;

I5 - ширина подошвы фундамента в дм;

I2 - высота фундамента в дм.

Настоящая серия разработана взамен серии I.8I2.I-2 вып.0,I

B7EA СОСТАВ ПРОЕКТНОЙ ДОКУМЕНТАЦИИ

Выпуск 0. Материалы для проектирования.

Выпуск I. Фундаменты. Рабочие чертежи.

Объем проектных материалов, приведенных к формату А4 - 76 форматок.

B7BA АВТОР ПРОЕКТА — ЦНИИЭПсельстрой, I43360, г.Апрелевка-2, Московская область, ул.Апрелевская, 65.

B7HA УТВЕРЖДЕНИЕ — Утверждены Главпроектом Госстроя России, письмо от I6.I2.93 № 9-3-2/290
Введены в действие ЦНИИЭПсельстроем с 0I.05.I994 г., приказ от 23.02.I994 г. № 9-Р. Срок действия - 0I.05.I999 г.

B7KA ПОСТАВЩИК — **Государственное предприятие — Центр проектной продукции массового применения (ГП ЦПП), 127238, Москва, Дмитровское ш.,46, корп. 2**

Инв.№ Ц00I73
Катал.л.№ Ц000305

Главный инженер проекта Е.П.Куприн

Главный инженер института А.А.Никитин

3.01.С-1.94 т.1

gost.e-ecolog.ru