СССР	СТРОИТЕЛЬНЫЙ КАТАЛОГ ЧАСТЬ 3 ТИПОВАЯ ДОКУМЕНТАЦИЯ НА КОНСТРУКЦИИ, ИЗДЕЛИЯ И УЗЛЫ ЗДАНИЙ И СООРУЖЕНИЙ	СТРОИТЕЛЬНЫЕ КОНСТРУКЦИИ И ИЗДЕЛИЯ Серия I.8I2.I-2 Выпуск 2с УДК624.15:69.021.15
ЦИТП	ФУНДАМЕНТЫ ЖЕЛЕЗОБЕТОННЫЕ ПОД ТРЕХШАРНИРНЫЕ ЖЕЛЕЗОБЕТОННЫЕ РАМЫ ДЛЯ ОДНОПРОЛЕТНЫХ СЕЛЬСКОХОЗЯЙСТВЕННЫХ ЗДАНИЙ	ММВВ
ИЮЛЬ 1986		На I-ом листе На 2-х страницах Страница I

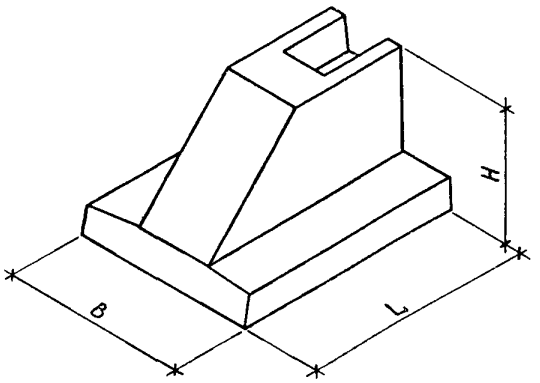

D1AA ТЕХНИЧЕСКАЯ ХАРАКТЕРИСТИКА

Бетон тяжелый марки М200.
Рабочая арматура – из стали класса А-Ш диаметром I0, I2 мм по ГОСТ 578I-82.
Фундаменты армированы сварными каркасами и сетками

НОМЕНКЛАТУРА ФУНДАМЕНТОВ

Марка фундамента	Размеры, мм			Расход материалов		Масса фундамента, т	Марка фундамента	Размеры, мм			Расход материалов		Масса фундамента, т
	L	B	H	бетон, м3	сталь, кг			L	B	H	бетон, м3	сталь, кг	
ФI5.I2.9-а	I500	I200	900	0,7I	34,0	I,7	ФI8.I2.9-а	I800	I200	900	0,83	35,I	2,0
ФI5.I2.9-б					40,6		ФI8.I2.9-б					4I,7	
ФI5.I2.9-в					49,6		ФI8.I2.9-в					50,7	
ФI5.I5.9-а		I500		0,78	39,7	I,9	ФI8.I5.9-а		I500		0,9I	43,3	2,2
ФI5.I5.9-б					46,3		ФI8.I5.9-б					49,9	
ФI5.I5.9-в					55,3		ФI8.I5.9-в					58,9	
ФI5.I2.I2-а		I200	I200	0,88	37,7	2,2	ФI8.I2.I2-а		I200	I200	I,02	35,8	2,5
ФI5.I2.I2-б					44,3		ФI8.I2.I2-б					42,4	
ФI5.I2.I2-в					53,3		ФI8.I2.I2-в					5I,4	
ФI5.I5.I2-а		I500		0,95	46,8	2,3	ФI8.I5.I2-а		I500		I,I0	47,6	2,7
ФI5.I5.I2-б					53,4		ФI8.I5.I2-б					54,2	
ФI5.I5.I2-в					62,4		ФI8.I5.I2-в					63,2	

gost.e-ecolog.ru

ФУНДАМЕНТЫ ЖЕЛЕЗОБЕТОННЫЕ ПОД ТРЕХШАРНИРНЫЕ ЖЕЛЕЗОБЕТОННЫЕ РАМЫ ДЛЯ ОДНОПРОЛЕТНЫХ СЕЛЬСКОХОЗЯЙСТВЕННЫХ ЗДАНИЙ

Продолжение

Марка фундамента	Размеры, мм			Расход материалов		Масса фундамента, т	Марка фундамента	Размеры, мм			Расход материалов		Масса фундамента, т
	L	B	H	бетон, м3	сталь, кг			L	B	H	бетон, м3	сталь, кг	
ФI8.9.I5-а					32,5		Ф24.I2.I2-а					43,0	
ФI8.9.I5-б		900		I,I2	39,I	2,8	Ф24.I2.I2-б		I200		I,3I	49,6	3,2
ФI8.9.I5-в					48,I		Ф24.I2.I2-в			I200		58,6	
ФI8.I2.I5-а					39,3		Ф24.I5.I2-а					49,5	
ФI8.I2.I5-б	I800	I200	I500	I,2I	45,9	3,0	Ф24.I5.I2-б		I500		I,42	56,I	3,5
ФI8.I2.I5-в					54,9		Ф24.I5.I2-в	2400				65,I	
ФI8.I5.I5-а					49,3		Ф24.I2.I5-а					42,2	
ФI8.I5.I5-б		I500		I,29	55,9	3,2	Ф24.I2.I5-б		I200		I,54	48,8	3,8
ФI8.I5.I5-в					64,9		Ф24.I2.I5-в			I500		57,8	
							Ф24.I5.I5-а					49,2	
							Ф24.I5.I5-б		I500		I,65	55,8	4,I
							Ф24.I5.I5-в					64,8	

C2BA УКАЗАНИЯ ПО ПРИМЕНЕНИЮ

Настоящий выпуск содержит указания по применению, номенклатуру, схемы расположения, а также рабочие чертежи фундаментов под трехшарнирные рамы пролетами I2, I8 и 2I м по серии I.822.I-2/82 для зданий с расчетной сейсмичностью 7 и 8 баллов.

G2EE ИНЖЕНЕРНО-ГЕОЛОГИЧЕСКИЕ УСЛОВИЯ

Площадки с грунтовыми условиями, соответствующими выпуску фундаментов для несейсмических условий (выпуск 0), за исключением глинистых грунтов; применение настоящих фундаментов в глинистых грунтах ограничено грунтами с углом внутреннего трения $\varphi^{н}$ =I4°, С = 0,4I кгс/см2, ξ = 0,75.

G2BQ СТЕПЕНЬ АГРЕССИВНОСТИ СРЕДЫ - неагрессивная, слабо- и среднеагрессивная газовая и слабоагрессивная жидкая среда, при условии выполнения мероприятий по антикоррозионной защите

G2MQ РАСЧЕТНАЯ СЕЙСМИЧНОСТЬ - 7 и 8 баллов

Д О П О Л Н И Т Е Л Ь Н Ы Е Д А Н Н Ы Е

Расшифровка марки изделия:

ФI8.I2.I2-П(Н)-а(б,в)

Ф - наименование изделия - фундамент;

I8 - длина подошвы фундамента в дм;

I2 - ширина подошвы фундамента в дм;

I2 - высота фундамента в дм;

П(Н) - плотность бетона:
П - бетон повышенной плотности при воздействии слабо- или среднеагрессивных газовых и слабоагрессивных жидких сред;
Н - бетон нормальной плотности при воздействии неагрессивных сред;

а(б,в) - индексы, характеризующие наличие закладных изделий:
а - с закладными изделиями для крепления рам;
б - с закладными изделиями для крепления рам и фундаментных балок;
в - с закладными изделиями для крепления рам, фундаментных балок и вертикальных связей

B7EA С О С Т А В П Р О Е К Т Н О Й Д О К У М Е Н Т А Ц И И

Выпуск 2с - Указания по применению и рабочие чертежи фундаментов для зданий с расчетной сейсмичностью 7 и 8 баллов

Объем проектных материалов, приведенных к формату А4, - 52 форматки

B7BA АВТОР ПРОЕКТА Гипронисельхоз, I2I002, Москва, М.Могильцевский пер.,3; с участием ЦНИИЭПсельстроя, НИИЖБ, НИИОСП им.Герсеванова

B7HA УТВЕРЖДЕНИЕ Одобрены Главоргпроектом Госстроя СССР, письмо от 23.0I.86г. № 2/3-23

ИЗГОТОВИТЕЛЬ Гипронисельхоз, I2I002, Москва, М.Могильцевский пер.,3

gost.e-ecolog.ru

Инв. №
Катал.л.№054271