СК-3	СТРОИТЕЛЬНЫЙ КАТАЛОГ ЧАСТЬ 3 ТИПОВАЯ ДОКУМЕНТАЦИЯ НА КОНСТРУКЦИИ, ИЗДЕЛИЯ И УЗЛЫ ЗДАНИЙ И СООРУЖЕНИЙ	СТРОИТЕЛЬНЫЕ КОНСТРУКЦИИ И ИЗДЕЛИЯ Серия 3.010.2-2 Вып.I,2
ГП ЦПП	ВНУТРЕННИЕ СМОТРОВЫЕ ЛЕСТНИЦЫ ШАРОВЫХ РЕЗЕРВУАРОВ И ГАЗГОЛЬДЕРОВ ОБЪЕМАМИ 600 И 2000 куб.м	УДК 69.026.222
НОЯБРЬ 1988		На I листе На 2-х страницах Страница I

Схемы внутренних смотровых лестниц

Л 600

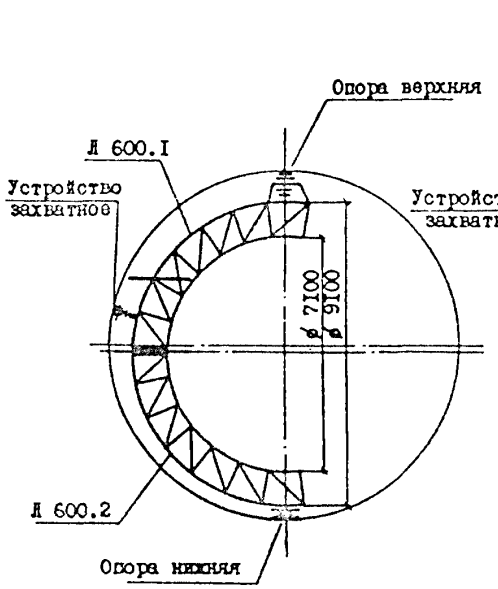

Л 2000

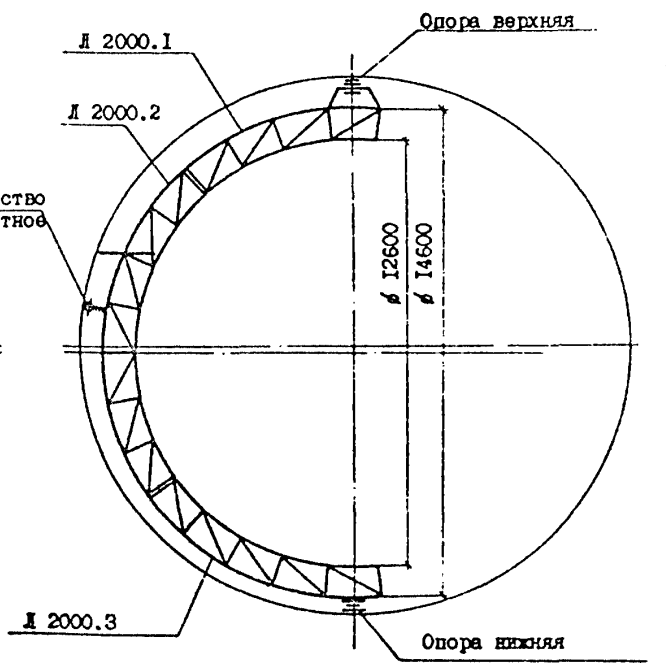

Экспликация элементов лестниц

Наименование		Кол-во	Масса, кг
Л 600	Л 600.I	I	94I
	Л 600.2	I	III7
	Опора верхняя	I	95
	Опора нижняя	I	63
	Устройство захватное	2	I2
Л 2000	Л 2000.I	I	700
	Л 2000.2	I	I429
	Л 2000.3	I	8I7
	Опора верхняя	I	95
	Опора нижняя	I	63
	Устройство захватное	2	I2

gost.e-ecolog.ru

ВНУТРЕННИЕ СМОТРОВЫЕ ЛЕСТНИЦЫ ШАРОВЫХ РЕЗЕРВУАРОВ И ГАЗГОЛЬДЕРОВ ОБЪЕМАМИ 600 И 2000 КУБ.М	СТРОИТЕЛЬНЫЕ КОНСТРУКЦИИ И ИЗДЕЛИЯ Сер.3.010.2-2 Вып.1,2	Лист 1 Страница 2

D1AA ТЕХНИЧЕСКАЯ ХАРАКТЕРИСТИКА

Внутренние смотровые лестницы запроектированы в виде решетчатого каркаса кругового очертания, внутри которого размещаются ступени и площадки. Каркас крепится к опорам вращения, расположенным в полюсах шара по центру. Опоры вращения внутренних смотровых лестниц состоят из верхней опоры в виде цапфы, нижней опоры в виде шаровой пяты и двух захватных устройств - скобы с воротниками.

C2BA УКАЗАНИЯ ПО ПРИМЕНЕНИЮ

Внутренние смотровые лестницы предназначены для осмотра внутренней поверхности шаровых резервуаров и газгольдеров емкостью 600 $м^3$ и 2000 $м^3$. Опоры вращения для лестниц двух типов конструктивно выполнены одинаково.

N1BD РАСЧЕТНАЯ ТЕМПЕРАТУРА ОКРУЖАЮЩЕГО ВОЗДУХА - от минус 50°С до плюс 50°С

C2MQ СЕЙСМИЧНОСТЬ - до 8 баллов (без конструктивных изменений)

C2BQ СТЕПЕНЬ АГРЕССИВНОСТИ СРЕДЫ - неагрессивная

Д О П О Л Н И Т Е Л Ь Н Ы Е Д А Н Н Ы Е

Поворот внутренних смотровых лестниц осуществляется вручную. Угол вращения неограничен.

Для стальных конструкций лестниц в зависимости от расчетной температуры наружного воздуха (или температуры хранения продукта) принята сталь следующих марок:

- при расчетной температуре минус 40°С и выше - ВСтЗкп2 по ГОСТ 380-71^X;
- при расчетной температуре минус 40°С + минус 50°С - ВСтЗГпс5 по ГОСТ 380-71^X

В опорах детали из листа выполнены из стали марки 09Г2С по ГОСТ 5520-79 и ГОСТ 19282-73, фасонные детали из стали 12Х18Н10Т и 20Х13 по ГОСТ 7350-77 и ГОСТ 5949-75.

B7EA СОСТАВ ПРОЕКТНОЙ ДОКУМЕНТАЦИИ

Выпуск 1. Лестницы. Чертежи КМ.

Выпуск 2. Опоры вращения. Рабочие чертежи.

Объем проектных материалов приведенных к формату А4 - 98 форматок.

B7BA АВТОР ПРОЕКТА — ЦНИИпроектстальконструкция им.Мельникова 117393, Москва, ул.Архитектора Власова, д.49.

B7HA УТВЕРЖДЕНИЕ — Утверждены Госстроем СССР письмо от 18 января 1988 г. № 6/6-84 и введены в действие БО Совзметаллостройниипроект с 01.10.88 приказ от 30.06.88 г. № 17.

B7KA ПОСТАВЩИК — ЦНИИпроектстальконструкция им.Мельникова 117393, Москва, ул.Архитектора Власова, д.49.

Инв.№

Катал.л.№ 062333

gost.e-ecolog.ru