СК-3	СТРОИТЕЛЬНЫЙ КАТАЛОГ ЧАСТЬ 3 ТИПОВАЯ ДОКУМЕНТАЦИЯ НА КОНСТРУКЦИИ, ИЗДЕЛИЯ И УЗЛЫ ЗДАНИЙ И СООРУЖЕНИЙ	СТРОИТЕЛЬНЫЕ КОНСТРУКЦИИ И ИЗДЕЛИЯ СЕРИЯ 3.900.1-10 ВЫП.2-7, 2-8
ГП ЦПП	КОНСТРУКЦИИ ЖЕЛЕЗОБЕТОННЫЕ ПРЯМОУГОЛЬНЫХ ЕМКОСТНЫХ СООРУЖЕНИЙ ДЛЯ ВОДОСНАБЖЕНИЯ И КАНАЛИЗАЦИИ	УДК 628.1
ОКТЯБРЬ **1990**		На 2-х листах На 4-х страницах Страница 1

ПАНЕЛИ СТЕНОВЫЕ

ПСП24 ПСП30 ... ПСП60 ПСП36-Б3-К4, ПСП36-Б4-К4

Для ПСП30 250 ПСП48-Б3-К4, ПСП48-Б4-К4

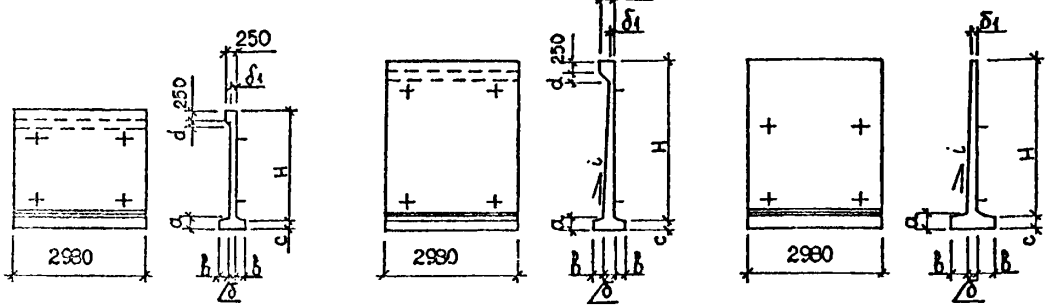

ПСП I.36, ПСП I.48

ПСП I.36-Б3-К4, ПСПI.36-Б4-К4
ПСП I.48-Б3-К4, ПСПI.36-64-К4

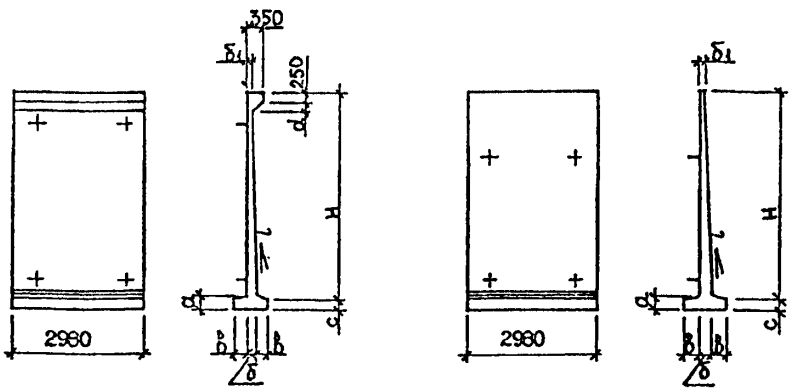

DIAA ТЕХНИЧЕСКАЯ ХАРАКТЕРИСТИКА

Бетон тяжелый класса В15, по водонепроницаемости W6
Продольная арматура - из стали класса А-III диаметром 5-22 мм по ГОСТ 5781-82
Поперечная - из стали классов Вр-I по ГОСТ 6727-80 и А-I по ГОСТ 5781-82
Панели стеновые армированы пространственными каркасами и сварными сетками

gost.e-ecolog.ru

КОНСТРУКЦИИ ЖЕЛЕЗОБЕТОННЫЕ ПРЯМОУГОЛЬНЫХ ЕМКОСТНЫХ СООРУЖЕНИЙ ДЛЯ ВОДОСНАБЖЕНИЯ И КАНАЛИЗАЦИИ

СТРОИТЕЛЬНЫЕ КОНСТРУКЦИИ И ИЗДЕЛИЯ СЕРИЯ 3.900.1-10 ВЫП.2-7, 2-8

Лист I

Страница 2

НОМЕНКЛАТУРА ПАНЕЛЕЙ СТЕНОВЫХ

Марка панели	Размеры панелей, мм							Расход материалов		Масса панели, т	Схемы расчетных нагрузок
	H	a	b	c	d	δ	δ_1	бетон, м3	сталь, кг		
ПСП 24-Б1-К	2400	250	200	200	110	140	140	1,38	111,7	3,5	1
ПСП 24-Б2-К									118,8		1
ПСП 24-Б5-К									115,2		5
ПСП 24-Б2-К1								1,39	125,1		2
ПСП 30-Б1-К	3000	250	270	200	99	180	151	1,99	158,6	5,0	1
ПСП 30-Б2-К									164,2		1
ПСП 30-Б5-К									163,6		5
ПСП 30-Б2-К1								2,00	188,6		2
ПСП 36-Б1-К	3600	250	270	200	205	180	145	2,35	237,6	5,9	1
ПСП 36-Б2-К									255,9		1
ПСП 36-Б3-К									292,2		3
ПСП 36-Б4-К									321,9		4
ПСП 36-Б5-К									259,0		5
ПСП 36-Б2-К1									297,2		2
ПСП 36-Б3-К3								2,36	260,0		3
ПСП 36-Б4-К3								2,35	286,0		4
ПСП 36-Б5-К3									234,2		5
ПСП 36-Б3-К4	3600	250	270	200	-	180	140	2,16	256,3	5,4	3
ПСП 36-Б4-К4									280,6		4
ПСП 36-Б5-К4									230,5		5
ПСП 42-Б1-К	4200	320	370	260	188	240	162	3,43	307,9	8,6	1
ПСП 42-Б2-К									334,8		1
ПСП 42-Б5-К									352,3		5
ПСП 42-Б2-К1								3,44	400,1		2
ПСП 48-Б1-К	4800	320	370	260	200	240	150	3,7	427,7	9,2	1
ПСП 48-Б2-К									474,8		1
ПСП 48-Б3-К									539,8		3
ПСП 48-Б4-К									559,8		4
ПСП 48-Б5-К									496,4		5
ПСП 48-Б2-К1									556,8		2
ПСП 48-Б3-К3								3,71	497,7		3
ПСП 48-Б4-К3								3,70	515,6		4
ПСП 48-Б5-К3									465,0		5
ПСП 48-Б3-К4	4800	320	370	260		240	140	3,48	490,4	8,7	3
ПСП 48-Б4-К4									508,8		4
ПСП 48-Б5-К4									456,2		5
ПСП 54-Б1-К	5400	400	460	320	185	280	165	4,84	526,3	12,1	1
ПСП 54-Б2-К									584,5		1
ПСП 54-Б5-К									618,1		5
ПСП 54-Б2-К1								4,85	708,4		2
ПСП 60-Б1-К	6000	400	460	320	199	280	151	5,14	789,7	12,9	1
ПСП 60-Б2-К									836,0		1
ПСП 60-Б5-К									804,5		5
ПСП 60-Б2-К1								5,15	956,1		2
ПСП I.36-Б1-К	3600	250	270	200	205	180	145	2,35	237,6	5,9	1
ПСП I.36-Б2-К									255,9		1
ПСП I.36-Б3-К									313,3		3
ПСП I.36-Б4-К									342,3		4
ПСП I.36-Б5-К									259,0		5
ПСП I.36-Б2-К1									309,1		2
ПСП I.36-Б3-К3								2,36	281,1		3
ПСП I.36-Б4-К3								2,35	306,4		4
ПСП I.36-Б5-К3									234,2		5
ПСП I.26-Б3-К4	3600	250	270	200	-	180	140	2,16	277,4	5,4	3
ПСП I.36-Б4-К4									301,0		4
ПСП I.36-Б5-К4									230,5		5

Продолжение

Марка панели	Размеры панелей, мм							Расход материалов		Масса панели, т	Схемы расчетных нагрузок
	H	a	b	c	d	δ	δ_1	бетон, м3	сталь, кг		
ПСП I.48-Б1-К	4800	320	370	260	200	240	I50	3,69	427,7	9,2	I
ПСП I.48-Б2-К									474,8		I
ПСП I.48-Б3-К									549,I		3
ПСП I.48-Б4-К									589,3		4
ПСП I.48-Б5-К									496,4		5
ПСП I.48-Б2-КI								3,70	556,8		2
ПСП I.48-Б3-К3								3,69	507,0		3
ПСП I.48-Б4-К3									545,I		4
ПСП I.48-Б5-К3									465,0		5
ПСП I.48-Б3-К4	4800	320	370	260	-	240	I40	3,48	500,2	8,7	3
ПСП I.48-Б4-К4									538,3		4
ПСП I.48-Б5-К4									458,2		5

С2ВА УКАЗАНИЯ ПО ПРИМЕНЕНИЮ

Панели стеновые балочного типа с опорной пятой с клиновидным стыком предназначены для применения в открытых и закрытых прямоугольных емкостных сооружениях, стены которых имеют защемление в днище и шарнирное опирание с шагом 6,0;3,0 и I,5 м в уровне верха панели.

Панели типа Б1;Б2 и Б5 предназначены для открытых емкостных сооружений, а панели типов Б3 и Б4 - для закрытых.

Унификация размеров панелей между собой и с консольными стеновыми панелями, приведенными в выпуске 2-3 настоящей серии, обеспечивает возможность изготовления всей номенклатуры панелей в опалубочных формах пяти типоразмеров путем применения соответствующих вкладышей.

СХЕМЫ РАСЧЕТНЫХ НАГРУЗОК

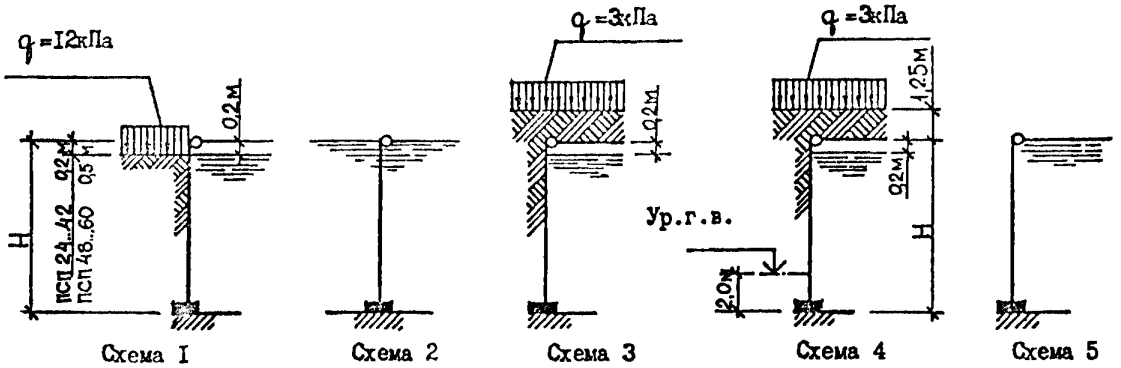

Схема 1 - для наружных стен открытых емкостных сооружений.
Нагрузка-гидростатическое давление воды при испытании в необсыпанном сооружении или активное боковое давление грунта засыпки с учетом временной нагрузки на его поверхности при опорожненном сооружении (панели типа Б1 и Б2)

Схема 2 - для внутренних стен открытых емкостных сооружений.
Нагрузка - гидростатическое давление воды с одной или другой стороны стены (панели типа Б2-К1)

Схема 3 - то же, что по схеме 1 для закрытых емкостных сооружений с учетом вертикальной нагрузки от покрытия (панели типа Б3)

Схема 4 - то же для закрытых емкостных сооружений при водонасыщенном грунте в нижней части стены и сухом грунте в верхней части (панели типа Б4)

Схема 5 - для наружных стен емкостных сооружений гидростатическое давление воды с одной стороны стены при отсутствии нагрузки с другой стороны (панели типа Б5)

Панели подбираются по ключу подбора в зависимости от схем и величин расчетных нагрузок, представленных в выпуске 0-2

G2EE ИНЖЕНЕРНО-ГЕОЛОГИЧЕСКИЕ УСЛОВИЯ
- обычные

G2BQ СТЕПЕНЬ АГРЕССИВНОСТИ СРЕДЫ
- неагрессивная

ДОПОЛНИТЕЛЬНЫЕ ДАННЫЕ

Расшифровка марки изделия ПСП1.48-Б3-К4:
ПСП1- панель стеновая с опорной пятой, к воде повернута грань, обращенная к поддону;
48 - номинальная высота панели в дм;
Б3 - схема работы панели - "Балочная", 3ий тип нагрузки;
К4 - стык "Клиновидный", без консоли по верху панели

Настоящий выпуск рассматривать совместно с выпуском 0-2

B7EA СОСТАВ ПРОЕКТНОЙ ДОКУМЕНТАЦИИ

Выпуск 2-7. Панели стеновые балочные с опорной пятой с клиновидным стыком. Рабочие чертежи
Выпуск 2-8. Панели стеновые балочные с опорной пятой с клиновидным стыком. Арматурные изделия. Рабочие чертежи
Объем проектных материалов, приведенных к формату А4-169 форматки

B7BA АВТОР ПРОЕКТА Союзводоканалниипроект, Харьковский Водоканалпроект
310072, Харьков, ул.Тобольская, 42

B7HA УТВЕРЖДЕНИЕ Утверждены Главным управлением проектирования Госстроя СССР, письмо от 29.03.90 № 5/5-289 введены в действие с 01.10.90 институтом Харьковский Водоканалпроект, приказ от 22.03.90 №27
Срок действия до 01.10.95

B7KA ПОСТАВЩИК Государственное предприятие — Центр проектной продукции массового применения (ГП ЦПП), 127238, Москва, Дмитровское ш.,46, корп. 2

gost.e-ecolog.ru

Инв.№ 24399 Катал.№ 065512