| СК-3 | СТРОИТЕЛЬНЫЙ КАТАЛОГ<br>ЧАСТЬ 3<br>ТИПОВАЯ ДОКУМЕНТАЦИЯ НА КОНСТРУКЦИИ ИЗДЕЛИЯ И УЗЛЫ ЗДАНИЙ И СООРУЖЕНИЙ | СТРОИТЕЛЬНЫЕ КОНСТРУКЦИИ И ИЗДЕЛИЯ<br>СЕРИЯ 3.900.1-10<br>ВЫП.2-3, 2-4 |
|---|---|---|
| ГП<br>ЦПП | КОНСТРУКЦИИ ЖЕЛЕЗОБЕТОННЫЕ ПРЯМОУГОЛЬНЫХ ЕМКОСТНЫХ СООРУЖЕНИЙ ДЛЯ ВОДОСНАБЖЕНИЯ И КАНАЛИЗАЦИИ | УДК 628.1 |
| ОКТЯБРЬ<br>1990 | | На 2-х листах<br>На 4-х страницах<br>Страница 1 |

ПАНЕЛИ СТЕНОВЫЕ

ПСП 24 ПСП 30_ПСП 48 ПСП 54,ПСП 60

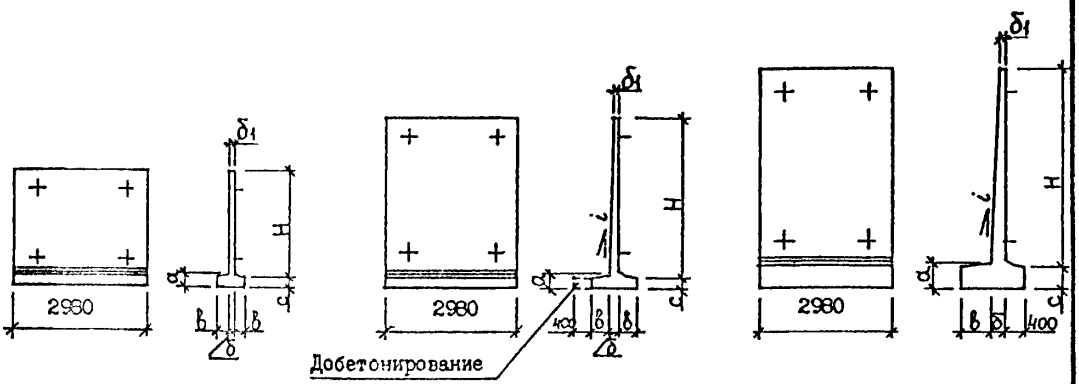


ПСП I.48 ПСП I.54

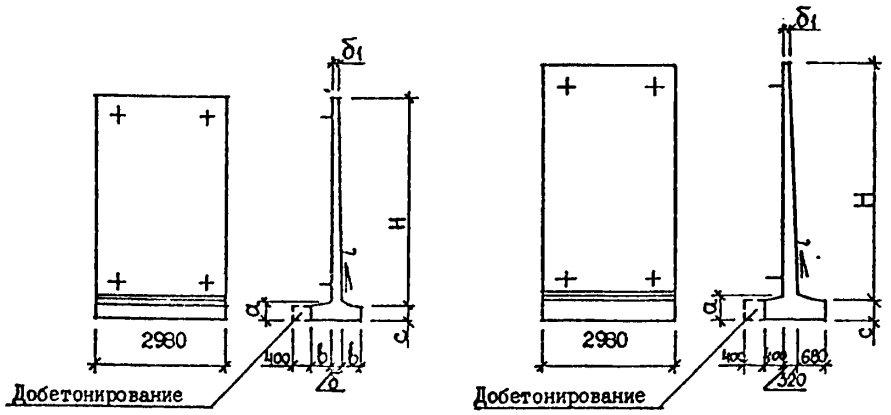


DIAA ТЕХНИЧЕСКАЯ ХАРАКТЕРИСТИКА

Бетон тяжелый класса В25 для панелей Н=5,4 и 6,0м, В15 для остальных, по водонепроницаемости - W6

Продольная арматура - из стали класса А-III диаметром 8-36мм по ГОСТ 5781-82

Поперечная - из стали классов по ГОСТ 6727-80 и А-I по ГОСТ 5781-82

Панели стеновые армированы пространственными каркасами и сварными сетками



gost.e-ecolog.ru

КОНСТРУКЦИИ ЖЕЛЕЗОБЕТОННЫЕ ПРЯМОУГОЛЬНЫХ ЕМКОСТНЫХ СООРУЖЕНИЙ ДЛЯ ВОДОСНАБЖЕНИЯ И КАНАЛИЗАЦИИ

СТРОИТЕЛЬНЫЕ КОНСТРУКЦИИ И ИЗДЕЛИЯ СЕРИИ 3.900.1-10 ВЫП.2-3,2-4



## НОМЕНКЛАТУРА ПАНЕЛЕЙ СТЕНОВЫХ

| Марка панели | | Размеры панели, мм | | | | | | Расход материалов | | | Масса панели, т | Схемы расчетных нагрузок |
|---|---|---|---|---|---|---|---|---|---|---|---|---|
| Рядовая | Для угловых зон | H | a | b | c | δ | $\delta_1$ | Бетон, м3 | сталь, кг рядовая | сталь, кг для угловых зон | | |
| ПСП 24-К1-К | ПСП 24-К11-К | 2400 | 250 | 200 | 200 | 110 | 140 | 1,34 | 136,6 | 146,3 | 3,35 | 1 |
| ПСП 24-К2-К | ПСП 24-К12-К | | | | | | | | 149,1 | 158,8 | | 1 |
| ПСП 24-К5-К | ПСП 24-К15-К | | | | | | | | 133,0 | 142,7 | | 5 |
| ПСП 24-К1-К1 | ПСП 24-К11-К1 | | | | | | | 1,35 | 147,6 | 157,3 | | 2 |
| ПСП 30-К1-К | ПСП 30-К11-К | 3000 | 250 | 270 | 200 | 180 | 147 | | 197,5 | 217,1 | 4,75 | 1 |
| ПСП 30-К2-К | ПСП 30-К12-К | | | | | | | | 223,0 | 242,6 | | 1 |
| ПСП 30-К3-К | ПСП 30-К13-К | | | | | | | | 216,2 | 235,6 | | 3 |
| ПСП 30-К4-К | ПСП 30-К14-К | | | | | | | 1,90 | 248,5 | 268,1 | | 3 |
| ПСП 30-К5-К | ПСП 30-К15-К | | | | | | | | 199,1 | 218,7 | | 5 |
| ПСП 30-К1-К1 | ПСП 30-К11-К1 | | | | | | | 1,91 | 215,6 | 235,2 | | 2 |
| ПСП 30-К3-К1 | ПСП 30-К13-К1 | | | | | | | | 235,2 | 254,8 | | 4 |
| ПСП 36-К1-К | ПСП 36-К11-К | 3600 | 320 | 370 | 260 | 240 | 165 | 3,03 | 262,7 | 310,5 | 7,55 | 1 |
| ПСП 36-К3-К | ПСП 36-К13-К | | | | | | | | 280,5 | 328,3 | | 3 |
| ПСП 36-К5-К | ПСП 36-К15-К | | | | | | | | 261,0 | 308,8 | | 5 |
| ПСП 36-К1-К1 | ПСП 36-К11-К1 | | | | | | | 3,04 | 300,9 | 348,7 | | 2 |
| ПСП 36-К3-К1 | ПСП 36-К13-К1 | | | | | | | | 316,2 | 364,1 | | 4 |
| ПСП 36-К2-К2 | ПСП 36-К12-К2 | | | | | | | 3,03 | 300,6 | 348,4 | | 1 |
| ПСП 36-К4-К2 | ПСП 36-К14-К2 | | | | | | | | 322,1 | 366,9 | | 3 |
| ПСП 42-К5-К | ПСП 42-К15-К | 4200 | 320 | 370 | 260 | 140 | 153 | 3,25 | 412,3 | 456,2 | 6,1 | 5 |
| ПСП 42-К1-К1 | ПСП 42-К11-К1 | | | | | | | 3,26 | 488,7 | 532,6 | | 2 |
| ПСП 42-К3-К1 | ПСП 42-К13-К1 | | | | | | | | 507,0 | 550,1 | | 4 |
| ПСП 42-К1-К2 | ПСП 42-К11-К2 | | | | | | | 3,25 | 428,8 | 472,7 | | 1 |
| ПСП 42-К2-К2 | ПСП 42-К12-К2 | | | | | | | | 520,0 | 563,9 | | 1 |
| ПСП 42-К3-К2 | ПСП 42-К13-К2 | | | | | | | | 479,1 | 523,0 | | 3 |
| ПСП 42-К4-К2 | ПСП 42-К14-К2 | | | | | | | | 530,3 | 574,2 | | 3 |
| ПСП 48-К1-К | ПСП 48-К11-К | 4800 | 400 | 460 | 320 | 280 | 168 | 4,39 | 547,4 | 608,4 | 11,0 | 1 |
| ПСП 48-К3-К | ПСП 48-К13-К | | | | | | | | 574,9 | 635,9 | | 3 |
| ПСП 48-К5-К | ПСП 48-К15-К | | | | | | | | 507,8 | 568,8 | | 5 |
| ПСП 48-К2-К1 | ПСП 48-К12-К1 | | | | | | | 4,40 | 658,8 | 719,8 | | 2 |
| ПСП 48-К4-К1 | ПСП 48-К14-К1 | | | | | | | | 693,2 | 754,2 | | 4 |
| ПСП 48-К2-К2 | ПСП 48-К12-К2 | | | | | | | 4,39 | 611,5 | 672,5 | | 1 |
| ПСП 48-К4-К2 | ПСП 48-К14-К2 | | | | | | | | 642,1 | 703,1 | | 3 |
| ПСП 54-К1-К | ПСП 54-К11-К | 5300 | 550 | 680 | 500 | 320 | 158 | 5,76 | 664,1 | 750,7 | 14,4 | 1 |
| ПСП 54-К2-К | ПСП 54-К12-К | | | | | | | | 770,6 | 857,4 | | 1 |
| ПСП 54-К5-К | ПСП 54-К15-К | | | | | | | | 662,9 | 749,5 | | 5 |
| ПСП 54-К2-К1 | ПСП 54-К12-К1 | | | | | | | 5,77 | 849,6 | 936,2 | | 2 |
| ПСП 60-К1-К | ПСП 60-К11-К | 5900 | 550 | 680 | 500 | 320 | 140 | 6,03 | 904,9 | 1044,4 | 15,0 | 1 |
| ПСП 60-К2-К | ПСП 60-К12-К | | | | | | | | 1053,9 | 1193,3 | | 1 |
| ПСП 60-К5-К | ПСП 60-К15-К | | | | | | | | 866,7 | 1005,2 | | 5 |
| ПСП 60-К2-К1 | ПСП 60-К12-К1 | | | | | | | 6,04 | 1146,3 | 1285,6 | | 2 |

Продолжение

| Марка панели | | Размеры панели, мм | | | | | | Расход материалов | | | Масса панели, т | Схемы расчетных нагрузок |
|---|---|---|---|---|---|---|---|---|---|---|---|---|
| Рядовая | Для угловых зон | H | a | b | c | δ | $\delta_1$ | Бетон, м3 | Сталь, кг Рядовая | Сталь, кг Для угловых зон | | |
| ПСП I.48-КI-К | ПСП I.48-КII-К | 4800 | 400 | 460 | 320 | 280 | I68 | 4,39 | 547,4 | 608,4 | II,0 | I |
| ПСП I.48-К3-К | ПСП I.48-К13-К | | | | | | | | 574,9 | 635,9 | | 3 |
| ПСП I.48-К5-К | ПСП I.48-К15-К | | | | | | | | 507,8 | 568,8 | | 5 |
| ПСП I.48-К2-КI | ПСП I.48-К12-КI | | | | | | | 4,40 | 658,8 | 719,8 | | 2 |
| ПСП I.48-К4-КI | ПСП I.48-К14-КI | | | | | | | | 693,2 | 754,2 | | 4 |
| ПСП I.48-К2-К2 | ПСП I.48-К12-К2 | | | | | | | 4,39 | 6II,5 | 672,5 | | I |
| ПСП I.48-К4-К2 | ПСП I.48-К14-К2 | | | | | | | | 642,I | 703,I | | 3 |
| ПСП I.54-К2-КI | ПСП I.54-К12-КI | 5300 | 550 | 680 | 500 | 320 | I58 | 5,77 | 849,6 | 936,2 | I4,4 | 2 |
| ПСП I.54-КI-К2 | ПСП I.54-КII-К2 | | | | | | | 5,76 | 689,4 | 776,6 | | I |
| ПСП I.54-К2-К2 | ПСП I.54-К12-К2 | | | | | | | | 799,2 | 885,8 | | I |
| ПСП I.54-К5-К2 | ПСП I.54-К15-К2 | | | | | | | | 694,9 | 78I,5 | | 5 |

## С2ВА УКАЗАНИЯ ПО ПРИМЕНЕНИЮ

Панели стеновые консольного типа с опорной пятой с клиновидным стыком предназначены для применения в открытых прямоугольных емкостных сооружениях, стены которых работают по схеме консольной балки, защемленной в днище.

Разработаны панели двух типов: рядовые и угловые, с усиленным горизонтальным армированием, устанавливаемые в примыкании к монолитным угловым участкам стен.

Унификация размеров панелей между собой и с балочными стеновыми панелями, приведенными в выпуске 2-7 настоящей серии, обеспечивает возможность изготовления всей номенклатуры панелей в опалубочных формах пяти типоразмеров путем применения соответствующих вкладышей.

## СХЕМЫ РАСЧЕТНЫХ НАГРУЗОК

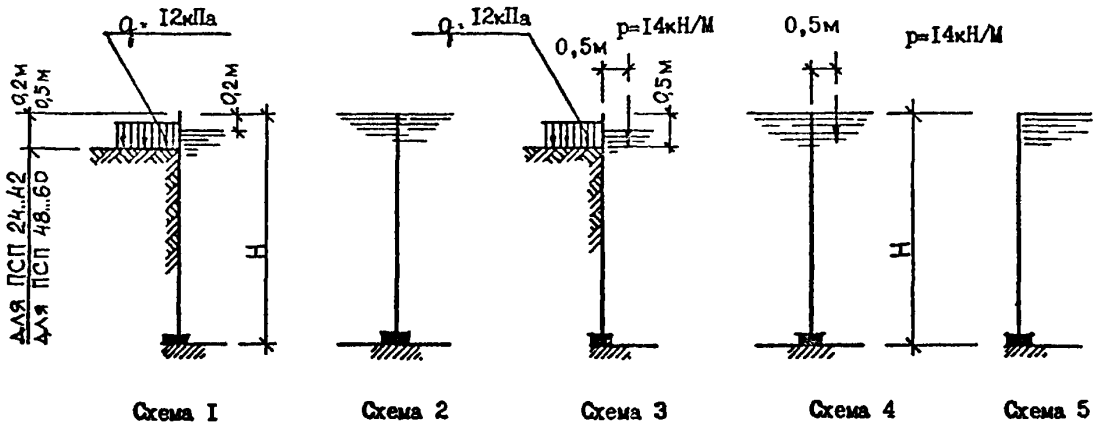


Схема I | Схема 2 | Схема 3 | Схема 4 | Схема 5

Схема I. Гидростатическое давление воды при испытании с одной стороны при отсутствии грунтовой засыпки или активное боковое давление грунта засыпки с учетом временной нагрузки на его поверхности - с другой при опорожненном сооружении.
Панели типов КI(КII), К2(КI2)

Схема 2. Гидростатическое давление воды попеременно с одной или с другой стороны стенн. Панели типов К2-Ш(КI2-Ш)

Схемы 3 и 4. Вертикальная равномерно распределенная нагрузка Р ст технологического оборудования, приложенная с эксцентриситетом с любой стороны стены, одновременно с нагрузкой по схемам I или 2 соответственно при невыгодном их сочетании. Панели типов К3(КI3),К4(КI4),К3-Ш(КI3-Ш),К4-Ш(КI4-Ш)

Схема 5. Гидростатическое давление воды с одной стороны стены при отсутствии нагрузки с другой стороны. Панели типов К5(КI5)

Панели подбираются по ключу подбора в зависимости от схем и величин расчетных нагрузок, представленных в выпуске 0-2

G2EE ИНЖЕНЕРНО-ГЕОЛОГИЧЕСКИЕ УСЛОВИЯ -
*обычные*

G2BQ СТЕПЕНЬ АГРЕССИВНОСТИ СРЕДЫ -
неагрессивная

ДОПОЛНИТЕЛЬНЫЕ ДАННЫЕ

Расшифровка марки изделия ПСПI 48-К4-К2:
ПСПI- панель стеновая с опорной пятой,к воде повернута грань,обращенная к поддону
48 - номинальная высота панели в дм;
К4 - схема работы панели - "консольная"; 4ый тип нагрузки;
К2 - стык "клиновидный", имеются выпуски в пяте для добетонирования

Настоящий выпуск рассматривать совместно с выпуском 0-2

B7EA СОСТАВ ПРОЕКТНОЙ ДОКУМЕНТАЦИИ

Выпуск 2-3. Панели стеновые консольные с опорной пятой с клиновидным стыком. Рабочие чертежи.

Выпуск 2-4. Панели стеновые консольные с опорной пятой с клиновидным стыком. Арматурные изделия. Рабочие чертежи.
Объем проектных материалов, приведенных к формату А4,-I58 форматок

B7BA АВТОР ПРОЕКТА — Союзводоканалниипроект, Харьковский Водоканалпроект
310072, Харьков, ул.Тобольская, 42

B7HA УТВЕРЖДЕНИЕ — Утверждены Главным управлением проектирования Госстроя СССР, письмо от 29.03.90 № 5/5-289 введены в действие с 01.10.90 институтом Харьковский Водоканалпроект, приказ от 22.03.90 № 27

Срок действия до 01.10.95

B7KA ПОСТАВЩИК — Государственное предприятие — Центр проектной продукции массового применения (ГП ЦПП),
127238, Москва, Дмитровское ш.,46, корп. 2

gost.e-ecolog.ru