СК-3	СТРОИТЕЛЬНЫЙ КАТАЛОГ ЧАСТЬ 3 ТИПОВАЯ ДОКУМЕНТАЦИЯ НА КОНСТРУКЦИИ, ИЗДЕЛИЯ И УЗЛЫ ЗДАНИЙ И СООРУЖЕНИЙ	СТРОИТЕЛЬНЫЕ КОНСТРУКЦИИ И ИЗДЕЛИЯ Серия 3.900.I-10 Вып.0-I,I-I,I-2,I-3
ГП ЦПП	КОНСТРУКЦИИ ЖЕЛЕЗОБЕТОННЫЕ ПРЯМОУГОЛЬНЫХ ЕМКОСТНЫХ СООРУЖЕНИЙ ДЛЯ ВОДОСНАБЖЕНИЯ И КАНАЛИЗАЦИИ	УДК 628.I
ОКТЯБРЬ **1990**		На 4-х листах На 7 страницах Страница I

ДIАА ТЕХНИЧЕСКАЯ ХАРАКТЕРИСТИКА

Выпуски 0-I, I-I, I-2 и I-3 содержат материалы для проектирования прямоугольных емкостных сооружений со стенами из плоских панелей типа ПС и рабочие чертежи стеновых панелей высотой от 2.4 до 6.0 м через 0.6 м. Исходя из характера статической работы панелей различаются панели балочные, имеющие упругое защемление в уровне днища и шарнирное опирание поверху, и консольные, имеющие только упругое защемление в уровне днища. Марки, обозначающие панели, имеют соответственно индексы Б и К.

Панели в зависимости от условий применения имеют несколько исполнений (марок) по армированию.

- панели для наружных стен, воспринимающие с одной стороны давление грунта, с другой давление воды при испытании сооружения (имеют в марке индекс Г с порядковым номером исполнения)

- панели для наружных стен сооружений, не обвалованных грунтом, и панели для внутренних рабочих стен, воспринимающие только давление воды с одной стороны (с индексом В2) или с двух сторон (индекс В1).

По особенностям армирования различаются также консольные панели с усиленным горизонтальным армированием, предназначенные для прикруглых участков стен (имеют индекс У), и балочные панели с уменьшенным горизонтальным армированием (имеют индекс П).

Класс бетона панелей по прочности В15. Армируются панели стандартными сварными сетками из арматуры классов АШ и ВI. Панели изготавливаются в четырех унифицированных опалубочных формах с использованием вкладышей. Гладкая опора панелей, обращенная при формовании к поддону, в сооружении ориентируется к воде.

Расчетные схемы сооружений с консольными стенами

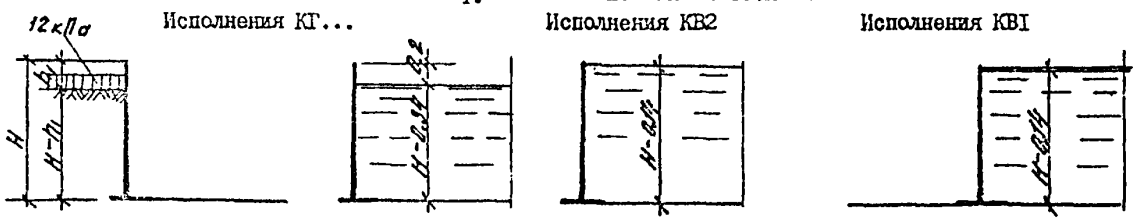

Расчетные схемы открытых сооружений с балочными стенами

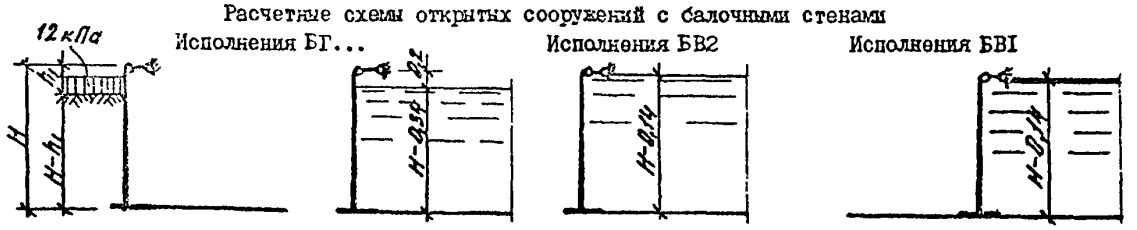

Расчетные схемы закрытых сооружений с балочными стенами (резервуаров)



gost.e-ecolog.ru

КОНСТРУКЦИИ ЖЕЛЕЗОБЕТОННЫЕ ПРЯМОУГОЛЬНЫХ ЕМКОСТНЫХ СООРУЖЕНИЙ ДЛЯ ВОДОСНАБЖЕНИЯ И КАНАЛИЗАЦИИ

СТРОИТЕЛЬНЫЕ КОНСТРУКЦИИ И ИЗДЕЛИЯ
Серия 3.900.I-10
Вып.0-I,I-I,I-2,I-3

Лист I
Страница 2

НОМЕНКЛАТУРА СТЕНОВЫХ ПАНЕЛЕЙ

Эскиз	Марка	Расход материалов: Бетон, м³	Расход материалов: Сталь, кг	Масса, т
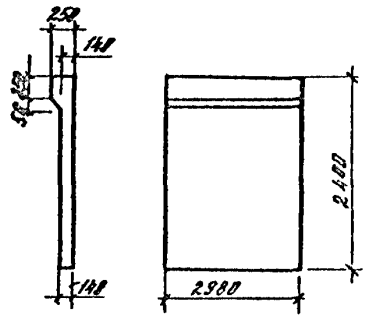	ПСI-24-БГI ПСI-24-БГIII ПСI-24-БГ2 ПСI-24-БГ2П ПСI-24-БГ3 ПСI-24-БГ3П ПСI-24-ББI ПСI-24-ББIII ПСI-24-ББ2 ПСI-24-ББ2П	I,08	78,73 67,75 83,04 72,06 88,22 75,96 80,0I 69,03 98,27 85,73	2,7
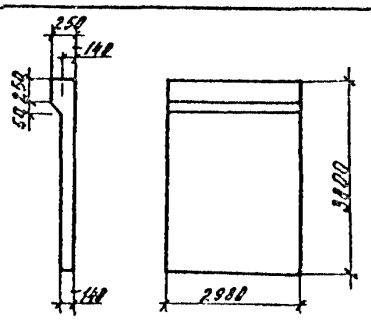	ПСI-30-БГI ПСI-30-БГIII ПСI-30-БГ2 ПСI-30-БГ2П ПСI-30-БГ3 ПСI-30-БГ3П ПСI-30-ББI ПСI-30-ББIII ПСI-30-ББ2 ПСI-30-ББ2П	I,33	98,75 86,2I I04,34 90,52 II6,97 I03,I5 94,48 80,38 I37,42 I24,60	3,3
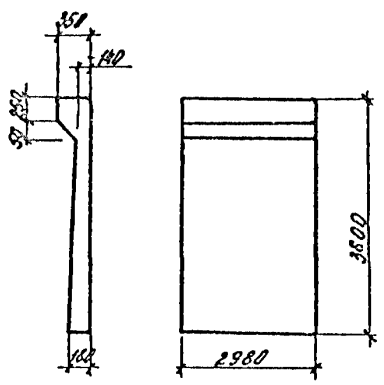	ПСI-36-БГI ПСI-36-БГIII ПСI-36-БГ2 ПСI-36-БГ2П ПСI-36-БГ3 ПСI-36-БГ3П ПСI-36-БГ4 ПСI-36-БГ4П ПСI-36-БГ5 ПСI-36-БГ5П ПСI-36-ББI ПСI-36-ББIII ПСI-36-ББ2 ПСI-36-ББ2П	I,86	I48,35 I35,63 I52,6I I38,33 I73,I3 I57,0I I84,43 I67,96 206,90 I84,82 I39,09 I24,8I 20I,32 I84,93	4,7
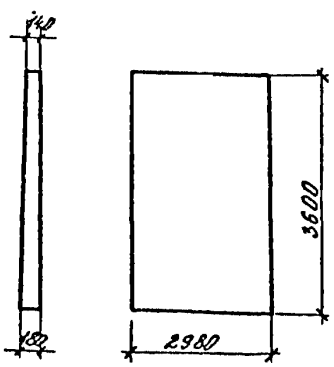	ПС2-36-БГI ПС2-36-БГIа ПС2-36-БГ2 ПС2-36-БГ2а ПС2-36-БГ3 ПС2-36-БГ3а ПС2-36-БГ4 ПС2-36-БГ4а ПС2-36-БГ5 ПС2-36-БГ5а ПС2-36-ББI ПС2-36-ББIа ПС2-36-ББ2 ПС2-36-ББ2а	I,70	II8,97 II6,65 I24,93 I22,6I I40,35 I38,2I I52,49 I50,35 I59,52 I57,II I28,53 I26,2I I35,04 I32,72	4,3

КОНСТРУКЦИИ ЖЕЛЕЗОБЕТОННЫХ ПРЯМОУГОЛЬНЫХ ЕМКОСТНЫХ СООРУЖЕНИЙ ДЛЯ ВОДОСНАБЖЕНИЯ И КАНАЛИЗАЦИИ

Продолжение

Эскиз	Марка	Расход материалов		Масса, т
		бетон, м3	сталь, кг	
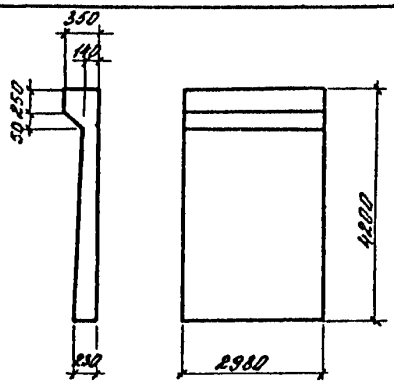	ПС1-42-БГ1 ПС1-42-БГ1П ПС1-42-БГ2 ПС1-42-БГ2П ПС1-42-БГ3 ПС1-42-БГ3П ПС1-42-БГ4 ПС1-42-БГ4П ПС1-42-ББ1 ПС1-42-ББ1П ПС1-42-ББ2 ПС1-42-ББ2П	2,45	174,36 161,36 186,77 173,77 197,56 183,00 209,32 193,87 191,68 176,84 276,80 258,94	6,1
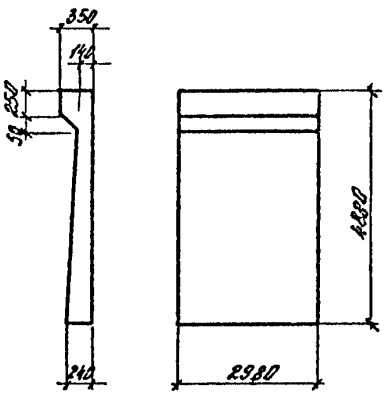	ПС1-48-БГ1 ПС1-48-БГ1П ПС1-48-БГ2 ПС1-48-БГ2П ПС1-48-БГ3 ПС1-48-БГ3П ПС1-48-БГ4 ПС1-48-БГ4П ПС1-48-БГ5 ПС1-48-БГ5П ПС1-48-БГ6 ПС1-48-БГ6П ПС1-48-БГ7 ПС1-48-БГ7П ПС1-48-ББ1 ПС1-48-ББ1П ПС1-48-ББ2 ПС1-48-ББ2П	2,85	259,57 245,79 263,47 249,69 283,60 267,63 307,69 286,47 320,23 297,09 353,72 328,61 372,65 344,84 285,89 269,92 359,47 337,69	7,1
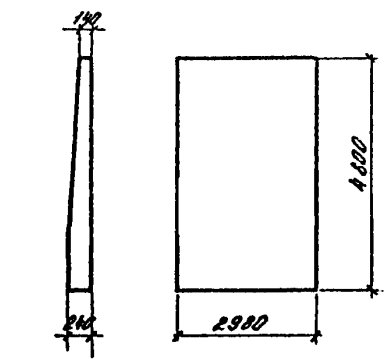	ПС2-48-БГ1 ПС2-48-БГ1а ПС2-48-БГ2 ПС2-48-БГ2а ПС2-48-БГ3 ПС2-48-БГ3а ПС2-48-БГ4 ПС2-48-БГ4а ПС2-48-БГ5 ПС2-48-БГ5а ПС2-48-БГ6 ПС2-48-БГ6а ПС2-48-БГ7 ПС2-48-БГ7а ПС2-48-ББ1 ПС2-48-ББ1а ПС2-48-ББ2 ПС2-48-ББ2а	2,69	224,15 221,83 228,05 225,73 245,99 243,85 257,52 255,38 266,61 264,20 276,97 274,56 293,20 290,79 248,28 246,14 292,82 290,68	6,7

Продолжение

Эскиз	Марка	Расход материалов		Масса, т
		бетон, $м^3$	сталь, кг	
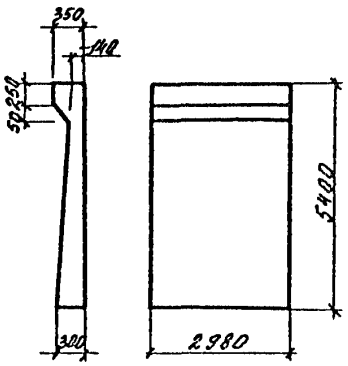	ПС1-54-БГ1 ПС1-54-БГ1П ПС1-54-БГ2 ПС1-54-БГ2П ПС1-54-БГ3 ПС1-54-БГ3П ПС1-54-БГ4 ПС1-54-БГ4П ПС1-54-БГ5 ПС1-54-БГ5П ПС1-54-ББ1 ПС1-54-ББ1П	3,66	333,68 313,35 350,79 330,46 371,08 350,75 383,96 363,63 421,17 398,91 405,40 376,75	9,2
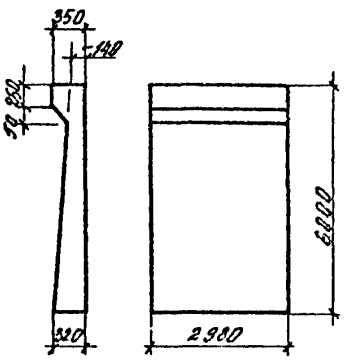	ПС1-60-БГ1 ПС1-60-БГ1П ПС1-60-БГ2 ПС1-60-БГ2П ПС1-60-БГ3 ПС1-60-БГ3П ПС1-60-БГ4 ПС1-60-БГ4П ПС1-60-БГ5 ПС1-60-БГ5П ПС1-60-БГ6 ПС1-60-БГ6П ПС1-60-ББ1 ПС1-60-ББ1П	4,23	413,47 391,38 442,88 420.79 454,33 432,24 474,32 452,23 511,93 489,84 549,51 525,28 527,29 498,63	10,6
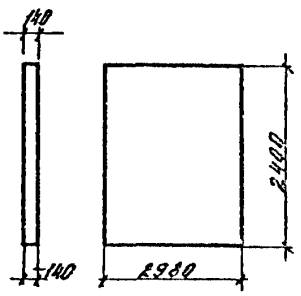	ПС2-24-КГ1 ПС2-24-КГ2 ПС2-24-КГ3 ПС2-24-КВ1 ПС2-24-КВ2 ПС2-24-КГ1У ПС2-24-КГ2У ПС2-24-КГ3У ПС2-24-КВ1У ПС2-24-КВ2У	0,99	56,35 62,68 60,22 70,91 79,09 70,05 76,38 93,92 84,61 92,79	2,5
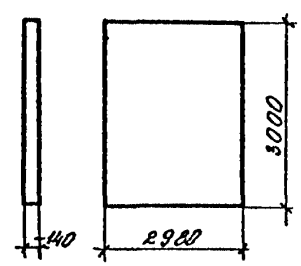	ПС2-30-КГ1 ПС2-30-КГ2 ПС2-30-КГ3 ПС2-30-КГ4 ПС2-30-КВ1 ПС2-30-КВ2 ПС2-30-КГ1У ПС2-30-КГ2У ПС2-30-КГ3У ПС2-30-КГ4У ПС2-30-КВ1У ПС2-30-КВ2У	1,24	95,91 104,30 126,68 166,21 135,26 157,82 123,31 131,70 154,08 194,65 162,66 185,22	3,1

КОНСТРУКЦИИ ЖЕЛЕЗОБЕТОННЫЕ ПРЯМОУГОЛЬНЫХ ЕМКОСТНЫХ СООРУЖЕНИЙ ДЛЯ ВОДОСНАБЖЕНИЯ И КАНАЛИЗАЦИИ	СТРОИТЕЛЬНЫЕ КОНСТРУКЦИИ И ИЗДЕЛИЯ Серия 3.900.1-10 Вып.0-1,1-1,1-2,1-3	Лист 3 Страница 5

Продолжение

Эскиз	Марка	Расход материалов		Масса, т
		бетон, м³	сталь, кг	
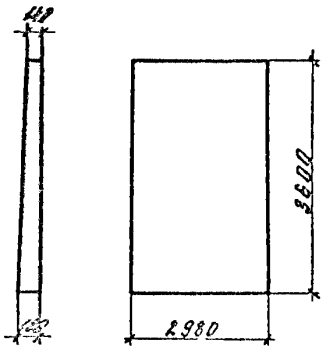	ПС2-36-КГ1		127,37	
	ПС2-36-КГ2		150,11	
	ПС2-36-КГ3		184,62	
	ПС2-36-КГ4		224,93	
	ПС2-36-КВ1		219,13	
	ПС2-36-КВ2		154,83	
	ПС2-36-КГ1У		154,77	
	ПС2-36-КГ2У	1,7	177,51	4,3
	ПС2-36-КГ3У		212,02	
	ПС2-36-КГ4У		253,37	
	ПС2-36-КВ1У		246,53	
	ПС2-36-КВ2У		182,23	
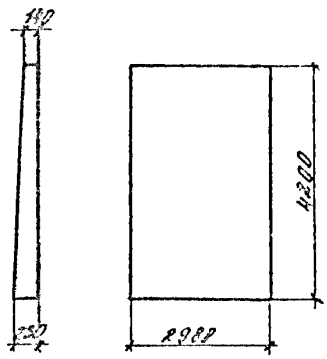	ПС2-42-КГ1		184,94	
	ПС2-42-КГ2		200,34	
	ПС2-42-КГ3		229,67	
	ПС2-42-КГ4		249,71	
	ПС2-42-КГ5		287,01	
	ПС2-42-КВ1		269,45	
	ПС2-42-КВ2		246,62	
	ПС2-42-КГ1У	2,29	218,58	5,7
	ПС2-42-КГ2У		233,98	
	ПС2-42-КГ3У		263,31	
	ПС2-42-КГ4У		284,39	
	ПС2-42-КГ5У		321,99	
	ПС2-42-КВ1У		304,26	
	ПС2-42-КВ2У		281,43	
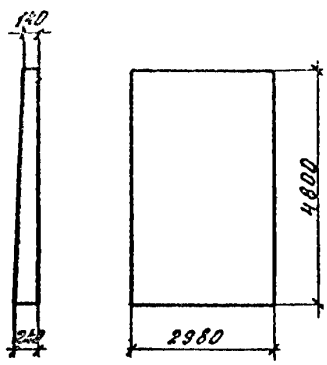	ПС2-48-КГ1		270,40	
	ПС2-48-КГ2		285,50	
	ПС2-48-КГ3		320,78	
	ПС2-48-КГ4		344,12	
	ПС2-48-КГ5		389,09	
	ПС2-48-КГ6		441,22	
	ПС2-48-КВ1		454,36	
	ПС2-48-КГ1У	2,69	305,08	6,7
	ПС2-48-КГ2У		320,18	
	ПС2-48-КГ3У		355,46	
	ПС2-48-КГ4У		378,80	
	ПС2-48-КГ5У		423,77	
	ПС2-48-КГ6У		475,90	
	ПС2-48-КВ1У		489,04	

КОНСТРУКЦИИ ЖЕЛЕЗОБЕТОННЫЕ ПРЯМОУГОЛЬНЫХ ЕМКОСТНЫХ СООРУЖЕНИЙ ДЛЯ ВОДОСНАБЖЕНИЯ И КАНАЛИЗАЦИИ

СТРОИТЕЛЬНЫЕ КОНСТРУКЦИИ И ИЗДЕЛИЯ
Серия 3.900.1-10
Вып.0-1, 1-1, 1-2, 1-3

Продолжение

Эскиз	Марка	Расход материалов: бетон, м3	Расход материалов: сталь, кг	Масса, т
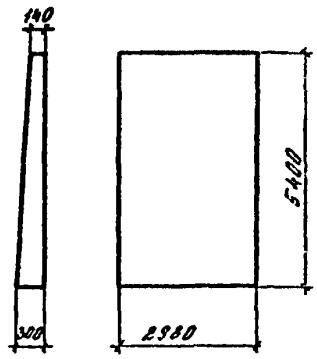	ПС2-54-КГ1		303,18	
	ПС2-54-КГ2		324,95	
	ПС2-54-КГ3		365,34	
	ПС2-54-КГ4		393,17	
	ПС2-54-КГ5		450,66	
	ПС2-54-КГ6		498,88	
	ПС2-54-КВ1	3,50	518,89	8,8
	ПС2-54-КГ1У		344,18	
	ПС2-54-КГ2У		365,95	
	ПС2-54-КГ3У		406,34	
	ПС2-54-КГ4У		434,17	
	ПС2-54-КГ5У		491,66	
	ПС2-54-КГ6У		540,92	
	ПС2-54-КВ1У		560,93	
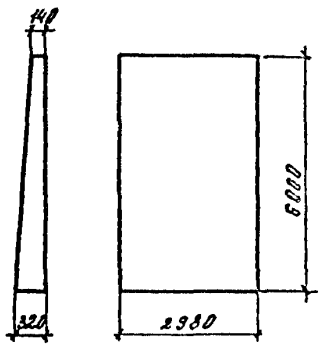	ПС2-60-КГ1		389,81	
	ПС2-60-КГ2		414,84	
	ПС2-60-КГ3		453,03	
	ПС2-60-КГ4		482,66	
	ПС2-60-КГ5		528,92	
	ПС2-60-КГ6		574,99	
	ПС2-60-КГ7		635,79	
	ПС2-60-КГ8		701,21	
	ПС2-60-КВ1	4,07	695,55	10,2
	ПС2-60-КГ1У		453,39	
	ПС2-60-КГ2У		478,42	
	ПС2-60-КГ3У		516,61	
	ПС2-60-КГ4У		546,24	
	ПС2-60-КГ5У		592,50	
	ПС2-60-КГ6У		638,57	
	ПС2-60-КГ7У		699,37	
	ПС2-60-КГ8У		764,79	
	ПС2-60-КВ1У		759,13	

С2В2 УКАЗАНИЯ ПО ПРИМЕНЕНИЮ

Панели предназначены для стен открытых и закрытых (с покрытием) емкостных сооружений водоснабжения и канализации типа аэротенки, отстойники, резервуары и т.п. Для сооружений, обвалованных грунтом (частично или полностью), имеется широкий диапазон марок панелей по армированию, которые назначаются в зависимости от условий применения при помощи приведенных таблиц-ключей. Панели, не контактирующие с грунтом (панели средних стен и стен необвалованных сооружений), назначаются однозначно без использования ключей.

В зависимости от принятых марок стеновых панелей назначаются марки монолитных фундаментов и угловых участков стен.

Выпуски 0-1, 1-1, 1-2 и 1-3 следует применять совместно с выпусками 0-3, 3-1 и 3-2, содержащими материалы для проектирования и рабочие чертежи конструкций покрытия резервуаров.

Г2ЕЕ ИНЖЕНЕРНО-ГЕОЛОГИЧЕСКИЕ УСЛОВИЯ - обычные

Г2ВQ СТЕПЕНЬ АГРЕССИВНОСТИ СРЕДЫ - неагрессивная, допускается применение конструкций в агрессивной среде при условии соблюдения требований СНиП 2.03.11-85 в отношении бетона и его вторичной защиты.

Д О П О Л Н И Т Е Л Ь Н Ы Е Д А Н Н Ы Е

Расшифровка марок изделий ПС1-36-КГЗ, ПС1-36-БГЗ1,ПС1-36-БВ1, ПС2-36-БГЗа, ПС2-36-КГЗ, ПС2-36-КГЗУ.

ПС1,ПС2 - панель стеновая плоская с верхней обвязочной балкой (1) или без нее (2);

36 - высота панели в дм;

Б или К - схема работы панели "балочная" (Б) или "консольная" (К);

ГЗ,В1 - исполнения панелей по вертикальному армированию;

П,У - разновидности панелей по горизонтальному армированию;

а - разновидность панелей по расположению закладных изделий.

Проектная документация на опалубочные формы разработана ЦИ-1, 190000, Ленинград, Майорова 1/12.

В7ЕА С О С Т А В П Р О Е К Т Н О Й Д О К У М Е Н Т А Ц И И

Выпуск 0-1 Панели стеновые плоские. Материалы для проектирования.

Выпуск 1-1 Панели стеновые плоские. Рабочие чертежи.

Выпуск 1-2 Панели стеновые плоские. Арматурные изделия. Рабочие чертежи.

Выпуск 1-3 Панели стеновые плоские. Технические условия.

Объем проектных материалов, приведенных к формату А4,- 436 форматок.

В7ВА АВТОР ПРОЕКТА ЦНИИпромзданий, 127238, Москва И-238, Дмитровское шоссе, 46 и Укрводоканалпроект с участием НИИЖБа.

В7НА УТВЕРЖДЕНИЕ Утверждены Главным управлением проектирования Госстроя СССР, письмо от 29.03.90 № 5/5-289, введены в действие ЦНИИпромзданий с 01.10.90 , приказ от 29.03.90 № 49, срок действия до 01.10.95.

В7КА ПОСТАВЩИК Государственное предприятие — Центр проектной продукции массового применения (ГП ЦПП), 127238, Москва, Дмитровское ш.,46, корп. 2

Инв. № 24394

Катал.л.№ 065507

gost.e-ecolog.ru

3.01.П-3.94 т.2