СК-3	СТРОИТЕЛЬНЫЙ КАТАЛОГ ЧАСТЬ 3 ТИПОВАЯ ДОКУМЕНТАЦИЯ НА КОНСТРУКЦИИ, ИЗДЕЛИЯ И УЗЛЫ ЗДАНИЙ И СООРУЖЕНИЙ	СТРОИТЕЛЬНЫЕ КОНСТРУКЦИИ И ИЗДЕЛИЯ Серия 3.016.5-8 Вып.2 УДК 624.074.4
ГП ЦПП	ПАНЕЛИ-ОБОЛОЧКИ КЛЕЕФАНЕРНЫЕ ДЛЯ ПОКРЫТИЙ ГАЛЕРЕЙ	FIWR
АПРЕЛЬ 1984		На I-м листе На 2-х страницах Страница I

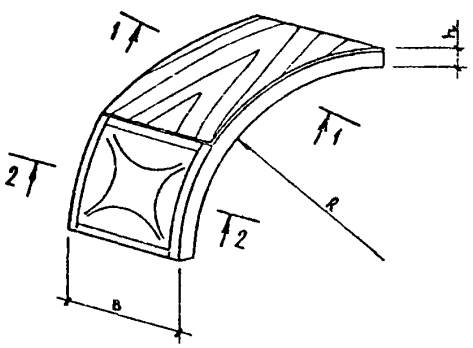

I-I

Рис.I



Рис.2



2-2

Рис.3



Рис.4



ТЕХНИЧЕСКАЯ ХАРАКТЕРИСТИКА.

Древесина 2-го сорта сосна, ель

влажность φ =I5%

Утеплитель - минераловатные плиты

НОМЕНКЛАТУРА ПАНЕЛЕЙ-ОБОЛОЧЕК

МАРКА	Район применения		Рис.	Размеры, мм			Расход основных материалов			Масса, кг
	По весу снегового покрова	По скоростному напору ветра		R	B	h	Фанера, м³	Древесина, м³	Минераловатные плиты, м³	
ПТС 3,4 - 70	II	I	I;3	2205	I480	I50	0,048	0,I6	0,I8	I32
ПТС 3,6 - 70				2360			0,053	0,I6	0,2	I38
ПТС 6,3 - 70				3730		I80	0,09	0,23	0,35	200
ПТС 7,2 - 70				4I20			0,I05	0,23	0,4	2I8
ПТС 3,4 -200	У	II		2205		I50	0,049	0,I6	0,24	I34
ПТС 3,8 -200			2;4	2360			0,054	0,I6	0,27	I42
ПТС 6,3 -200				3730		I80	0,09	0,23	0,46	206
ПТС 7,2 -200				4I20			0,I05	0,23	0,53	225
ПХС 3,4 -200				2205		I50	0,026	0,I5		94
ПХС 3,8 -200				2360			0,029	0,I5		98
ПХС 6,3 -200				3730		I80	0,048	0,2I		I37
ПХС 7,2 -200				4I20			0,056	0,2I		I48

gost.e-ecolog.ru

С28А УКАЗАНИЯ ПО ПРИМЕНЕНИЮ

Панели-оболочки разработаны для покрытий отапливаемых и неотапливаемых галерей с нормальным температурно-влажностным режимом.

Ограждающие конструкции могут быть использованы для следующих габаритных схем галерей:

на 1 конвейер с шириной лент 1000 – 1600 мм и на 2 конвейера с шириной лент 1000 + 1000; 1200 + 1200; 1400 + 1400 и 1600 + 1600 мм.

Основанием конструкций может служить либо пролетное строение галерей, либо цокольная часть стены. Крепление конструкций к основанию – шарнирнонеподвижное.

J38B СКОРОСТНОЙ НАПОР ВЕТРА – $\frac{27\ кгс/м^2}{0,27\ кПа}$ и $\frac{35\ кгс/м^2}{0,35\ кПа}$

J3N8 ВЕС СНЕГОВОГО ПОКРОВА – от $\frac{70\ кгс/м^2}{0,69\ кПа}$ до $\frac{200\ кгс/м^2}{1,96\ кПа}$

N4D РАСЧЕТНАЯ ТЕМПЕРАТУРА НАРУЖНОГО ВОЗДУХА – от минус 25°С до минус 40°С

ДОПОЛНИТЕЛЬНЫЕ ДАННЫЕ

Расшифровка марки изделия ПТС 3,4-70; ПХС 3,4-70

П – наименование изделия – панель-оболочка
Т – теплая
Х – холодная
С – светопрозрачное заполнение
3,4 – ширина галереи (рабочий габарит)
70 – нормативная величина снегового покрова в $кгс/м^2$

Настоящий выпуск рассматривать совместно с выпуском 0 "Указания по применению"

В7ЕА СОСТАВ ПРОЕКТНОЙ ДОКУМЕНТАЦИИ

Выпуск 2. Панели кругового очертания со светопрозрачными проемами. Рабочие чертежи. Объем проектных материалов, приведенных к формату А4, – 48 форматок.

В7ВА АВТОР ПРОЕКТА. Госгорхимпроект, 105318, Москва, Щербаковская, 3.

В7НА УТВЕРЖДЕНИЕ. Утверждены Госстроем СССР протокол от 29.12.83 № ВА-89 введены в действие с 01.07.84.

В7КА ПОСТАВЩИК. Госгорхимпроект, 105318, Москва, Щербаковская, 3; ГП ЦПП — 127238, Москва, Дмитровское ш., 46, корп. 2

Инв.№ 19420
Катал.л.№ 049490

gost.e-ecolog.ru