СССР	СТРОИТЕЛЬНЫЙ КАТАЛОГ ЧАСТЬ 3 ТИПОВАЯ ДОКУМЕНТАЦИЯ НА КОНСТРУКЦИИ, ИЗДЕЛИЯ И УЗЛЫ ЗДАНИЙ И СООРУЖЕНИЙ	СТРОИТЕЛЬНЫЕ КОНСТРУКЦИИ И ИЗДЕЛИЯ Серия 3.0I6.5-8 Вып.0 УДК 624.074.4
ЦИТП	ПАНЕЛИ-ОБОЛОЧКИ КЛЕЕФАНЕРНЫЕ ДЛЯ ПОКРЫТИЙ ГАЛЕРЕЙ	FIWR
АПРЕЛЬ 1984		На I-м листе На 2-х страницах Страница I

Надземная галерея

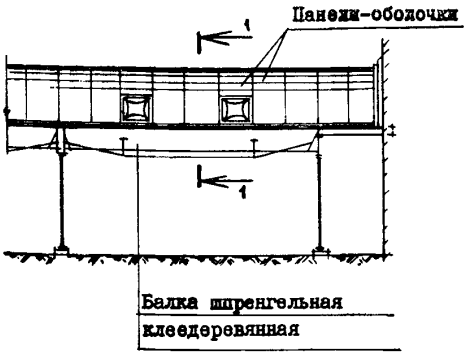

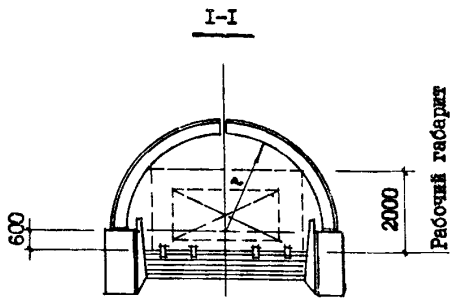

Наземная галерея

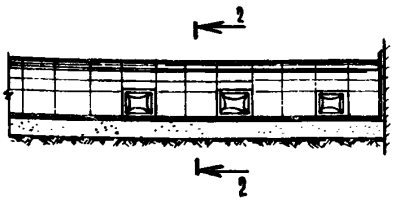

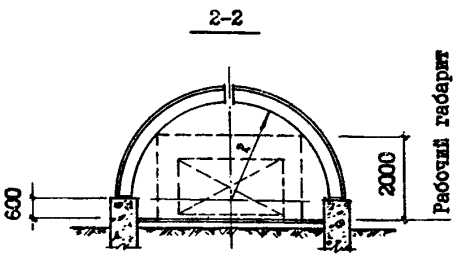

D1AA ТЕХНИЧЕСКАЯ ХАРАКТЕРИСТИКА.

Древесина 2-го сорта сосна, ель

влажность φ = I5%

Утеплитель - минераловатные плиты

gost.e-ecolog.ru

ПАНЕЛИ-ОБОЛОЧКИ КЛЕЕФАНЕРНЫЕ ДЛЯ ПОКРЫТИЙ ГАЛЕРЕЙ	СТРОИТЕЛЬНЫЕ КОНСТРУКЦИИ И ИЗДЕЛИЯ Серия 3.0I6.5-8 Вып.0	Лист I Страница 2

C2B4 УКАЗАНИЯ ПО ПРИМЕНЕНИЮ

Панели-оболочки разработаны для покрытий отапливаемых и неотапливаемых галерей с нормальным температурно-влажностным режимом.

Ограждающие конструкции могут быть использованы для следующих габаритных схем галерей:

на I конвейер с шириной лент I000 - I600 мм и на 2 конвейера с шириной лент I000 + I000; I200 + I200; I400 + I400 и I600 + I600 мм.

Основанием конструкций может служить либо пролетное строение галерей, либо цокольная часть стены. Крепление конструкций к основанию - шарнирнонеподвижное.

J30B СКОРОСТНОЙ НАПОР ВЕТРА - $\frac{27\ кгс/м^2}{0,27\ кПа}$ и $\frac{35\ кгс/м^2}{0,35\ кПа}$

J3N6 ВЕС СНЕГОВОГО ПОКРОВА - от $\frac{70\ кгс/м^2}{0,69\ кПа}$ до $\frac{200\ кгс/м^2}{1,96\ кПа}$

N16D РАСЧЕТНАЯ ТЕМПЕРАТУРА НАРУЖНОГО ВОЗДУХА - от минус 25°С до минус 40°С

ДОПОЛНИТЕЛЬНЫЕ ДАННЫЕ

Настоящий выпуск рассматривать совместно с выпуском I "Панели кругового очертания. Рабочие чертежи" и выпуском 2 "Панели кругового очертания со светопрозрачными проемами. Рабочие чертежи".

Настоящий выпуск разработан взамен серии I.466.5-4 вып.I

B7EA СОСТАВ ПРОЕКТНОЙ ДОКУМЕНТАЦИИ

Выпуск 0. Указания по применению.

Объем проектных материалов, приведенных к формату А4, - 68 форматок.

B76A АВТОР ПРОЕКТА. Госгорхимпроект,I05318,Москва,Щербаковская,3

B7HA УТВЕРЖДЕНИЕ Утверждены Госстроем СССР протокол от 29.I2.83 № ВА-89 введены в действие с 0I.07.84.

B7KA ПОСТАВЩИК. ЦИТП,I25878,ГСП,Москва,А-445,улица Смольная,22

Инв.№ I94I8
Катал.л.№ 049488

gost.e-ecolog.ru