СК-3	СТРОИТЕЛЬНЫЙ КАТАЛОГ ЧАСТЬ 3 ТИПОВАЯ ДОКУМЕНТАЦИЯ НА КОНСТРУКЦИИ, ИЗДЕЛИЯ И УЗЛЫ ЗДАНИЙ И СООРУЖЕНИЙ	СТРОИТЕЛЬНЫЕ КОНСТРУКЦИИ И ИЗДЕЛИЯ Серия 3.015-2/92 Вып. I, III
ГП ЦПП	УНИФИЦИРОВАННЫЕ ОДНОЯРУСНЫЕ ЭСТАКАДЫ ПОД ТЕХНОЛОГИЧЕСКИЕ ТРУБОПРОВОДЫ	
АПРЕЛЬ 1992		На 4 листах На 7 страницах Страница I

ГАБАРИТНЫЕ СХЕМЫ И НОРМАТИВНЫЕ ВЕРТИКАЛЬНЫЕ НАГРУЗКИ НА ПОГОННЫЙ МЕТР ЭСТАКАДЫ

Тип эстакады	Габаритная схема эстакады	Нормативная вертикальная нагрузка на погонный метр эстакады, тс/м	Основные размеры, мм		Примечание
			в	с	
$I_К$	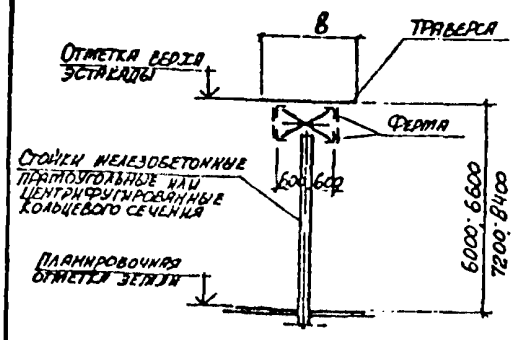 Шаг опор 12,0 м и 18,0 м	0,25	1500 1800	–	За отметку верха эстакады принята верхняя грань траверсы. Конструкции стальных траверс и пролетного строения смотрите в выпуске III данной серии. Конструкции прямоугольных железобетонных колонн смотрите в выпуске II-I серии 3.015-2/82, конструкции стоек железобетонных кольцевого сечения смотрите в ГОСТе 23444-79.
$I_М$	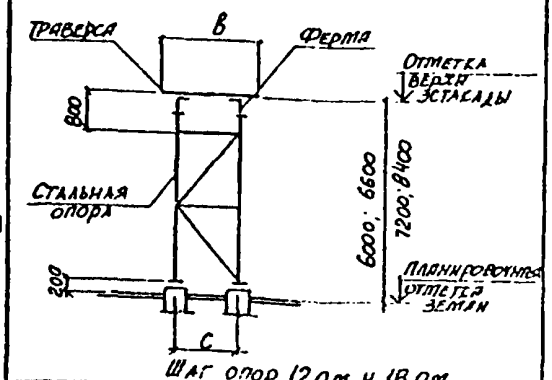 Шаг опор 12,0 м и 18,0 м			1200	За отметку верха эстакады принята верхняя грань траверсы. Конструкции стальных опор, траверс и пролетного строения смотрите в выпуске III данной серии.
$II_К$	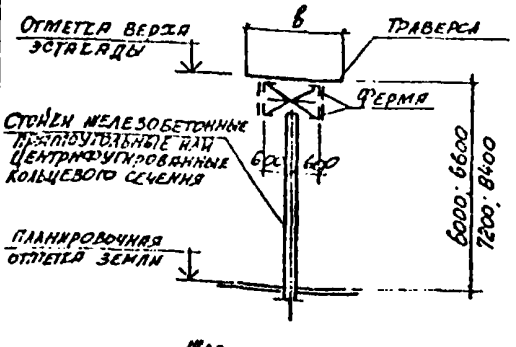 Шаг опор 12,0 м и 18,0 м	0,5	1500 1800 2400	–	За отметку верха эстакады принята верхняя грань траверсы. Конструкции стальных траверс и пролетного строения смотрите в выпуске III данной серии. Конструкции прямоугольных железобетонных колонн смотрите в выпуске II-1 серии 3.015-2/82, конструкции стоек железобетонных центрифугированных кольцевого сечения смотрите в ГОСТе 23444-79.

gost.e-ecolog.ru

УНИФИЦИРОВАННЫЕ ОДНОЯРУСНЫЕ ЭСТАКАДЫ ПОД ТЕХНОЛОГИЧЕСКИЕ ТРУБОПРОВОДЫ

Продолжение

Тип эстакады	Габаритная схема эстакады	Нормативная вертикальная нагрузка на погонный метр эстакады, тс/м	Основные размеры, мм		Примечание
			b	c	
IIIм	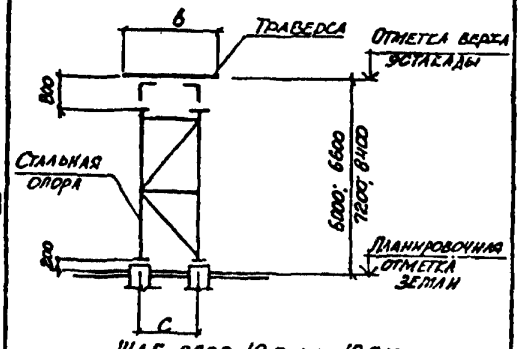 Шаг опор 12,0 м и 18,0 м	0,5	1500 1800 2400	1200	**За отметку верха эстакады принята верхняя грань траверсы.** Конструкции стальных опор, траверс и пролетного строения смотрите в выпуске III данной серии.
IIIж	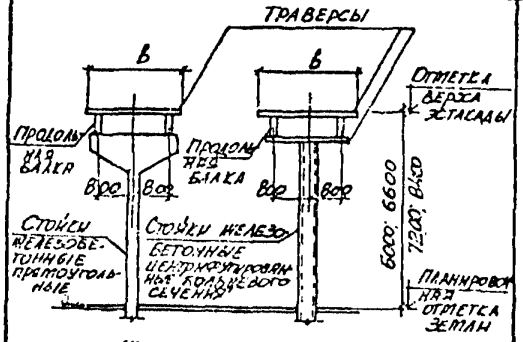 Шаг опор 12,0 м и 18,0 м	I,0	3000	-	За отметку верха эстакады принята верхняя грань траверсы. Конструкции прямоугольных железобетонных колонн смотрите в выпуске П-2 серии 3.015-2/82. Конструкции стоек железобетонных центрифугированных кольцевого сечения смотрите в ГОСТе 23444-79. Конструкции железобетонных траверс смотрите в выпуске П-I серии 3.015-2/82. Конструкции железобетонных балок смотрите в выпуске П-5...П-7 серии 3.015-2/82
IIIк	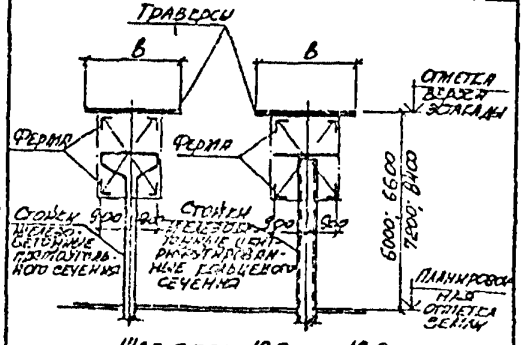 Шаг опор 12,0 м и 18,0 м				За отметку верха эстакады принята верхняя грань траверсы. Конструкции стальных траверс и пролетного строения смотрите в выпуске III данной серии. Конструкции прямоугольных железобетонных колонн смотрите в выпуске П-2 серии 3.015-2/82. Конструкции стоек железобетонных центрифугированных кольцевого сечения смотрите в ГОСТе 23444-79.
IIIм	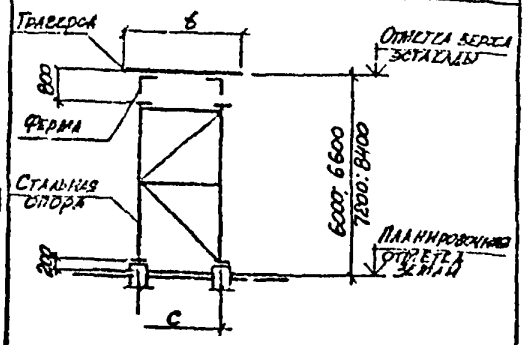 Шаг опор 12,0 м и 18,0 м				За отметку верха эстакады принята верхняя грань траверсы. Конструкции стальных опор, траверс и пролетного строения смотрите в выпуске III данной серии.

УНИФИЦИРОВАННЫЕ ОДНОЯРУСНЫЕ ЭСТАКАДЫ ПОД ТЕХНОЛОГИЧЕСКИЕ ТРУБОПРОВОДЫ

СТРОИТЕЛЬНЫЕ КОНСТРУКЦИИ И ИЗДЕЛИЯ
Серия 3.015-2/92
Вып. I, III

Продолжение

Тип эстакады	Габаритная схема эстакады	Нормативная вертикальная нагрузка на погонный метр эстакады, тс/м	Основные размеры, мм		Примечание
			в	с	
IV III	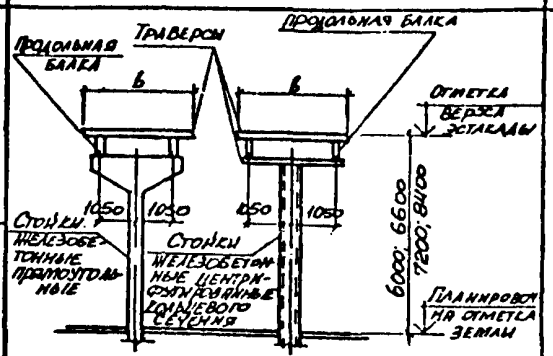 Шаг опор 12,0 м и 18,0 м	I,5	3600 4200	—	За отметку верха эстакады принята верхняя грань траверсы. Конструкции прямоугольных железобетонных колонн смотрите в выпуске П-3 серии 3.015-2/82, конструкции стоек железобетонных центрифугированных кольцевого сечения смотрите в ГОСТе 23444-79. Конструкции железобетонных траверс смотрите в выпуске П-1, железобетонных балок – в выпусках П-5,... ...П-7 серии 3.015-2/82.
IV К	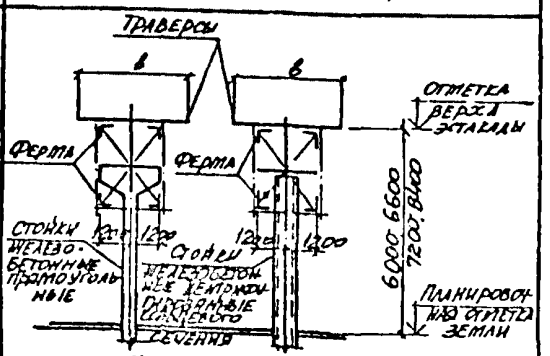 Шаг опор 12,0 м и 18,0 м		3600 4200	—	За отметку верха эстакады принята верхняя грань траверсы. Конструкции стальных траверс и пролетного строения смотрите в выпуске III серии 3.015-2/92. Конструкции прямоугольных железобетонных колонн смотрите в выпуске П-3 серии 3.015-2/82, конструкции стоек железобетонных центрифугированных кольцевого сечения смотрите в ГОСТе 23444-79.
IV М	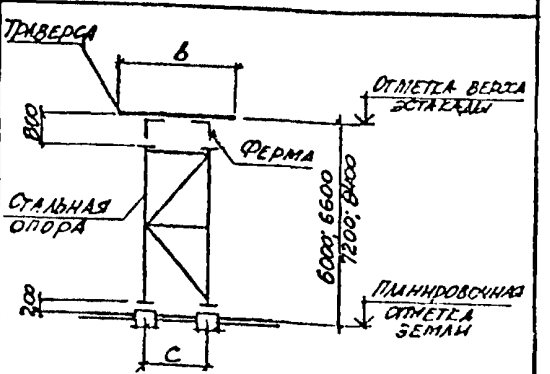 Шаг опор 12,0 м и 18,0 м			2400	За отметку верха эстакады принята верхняя грань траверсы. Конструкции стальных опор, траверс и пролетного строения смотрите в выпуске III данной серии.
V III	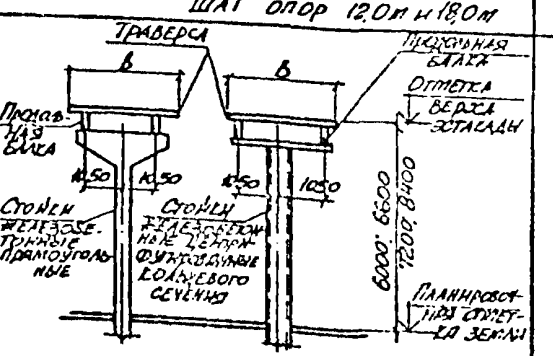 Шаг опор 12,0 м и 18,0 м	2,0	4600	—	За отметку верха эстакады принята верхняя грань траверсы. Конструкции прямоугольных железобетонных колонн смотрите в выпуске П-3 серии 3.015-2/82, конструкции стоек железобетонных центрифугированных кольцевого сечения смотрите в ГОСТе 23444-79. Конструкции железобетонных траверс смотрите в выпуске П-1, балок – выпусках П-5...П-7 серии 3.015-2/82.

УНИФИЦИРОВАННЫЕ ОДНОЯРУСНЫЕ ЭСТАКАДЫ ПОД ТЕХНОЛОГИЧЕСКИЕ ТРУБОПРОВОДЫ

СТРОИТЕЛЬНЫЕ КОНСТРУКЦИИ И ИЗДЕЛИЯ
Серия 3.015-2/92
Вып. I, III

Продолжение

Тип эстакады	Габаритная схема эстакады	Нормативная вертикальная нагрузка на погонный метр эстакады, тс/м	Основные размеры, мм		Примечание
			в	с	
Vк	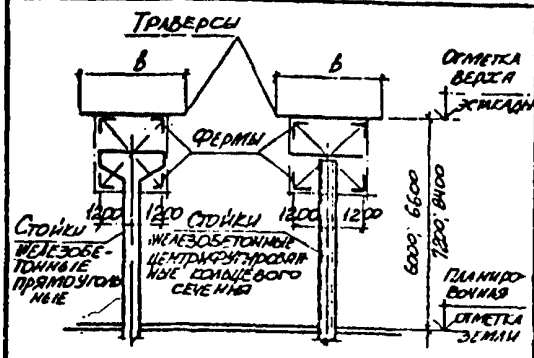 Шаг опор 12,0 м и 18,0 м	2,0	4800	-	За отметку верха эстакады принята верхняя грань траверсы. Конструкции стальных траверс и пролетного строения смотрите в выпуске III данной серии. Конструкции прямоугольных железобетонных колонн смотрите в выпуске П-3 серии 3.015-2/82. Конструкции стоек железобетонных центрифугированных кольцевого сечения смотрите в ГОСТе 23444-79.
Vм	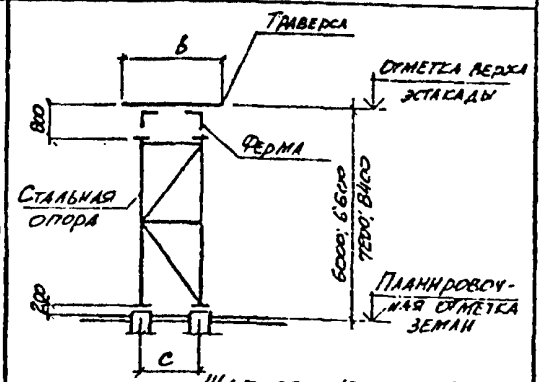 Шаг опор 12,0 м и 18,0 м			2400	За отметку верха эстакады принята верхняя грань траверсы. Конструкции стальных опор, траверс и пролетного строения смотрите в выпуске III данной серии.
VIш	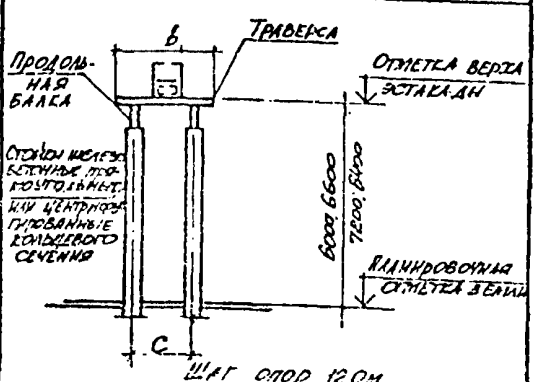 Шаг опор 12,0 м		6000	3600	За отметку верха эстакады принята верхняя грань траверсы. Конструкции прямоугольных железобетонных колонн смотрите в выпуске П-4 серии 3.015-2/82, конструкции стоек железобетонных центрифугированных кольцевого сечения смотрите в ГОСТе 23444-79. Конструкции железобетонных траверс смотрите в выпуске П-1, балок - в выпусках П-5...П-7 серии 3.015-2/82.
			7800	4800	
VIIш	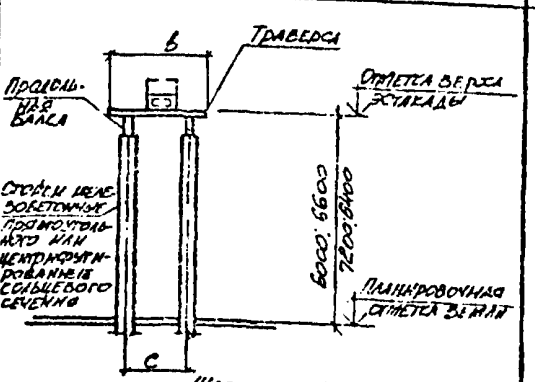 Шаг опор 12,0 м	3,0	4800 6000	3600	
			7800	4800	

УНИФИЦИРОВАННЫЕ ОДНОЯРУСНЫЕ ЭСТАКАДЫ ПОД ТЕХНОЛОГИЧЕСКИЕ ТРУБОПРОВОДЫ	СТРОИТЕЛЬНЫЕ КОНСТРУКЦИИ И ИЗДЕЛИЯ Серия 3.015-2/92 Вып. I, III	Лист 3 Страница 5

Продолжение

Тип эстакады	Габаритная схема эстакады	Нормативная вертикальная нагрузка на погонный метр эстакады, тс/м	Основные размеры, мм		Примечание
			b	c	
VIIIм	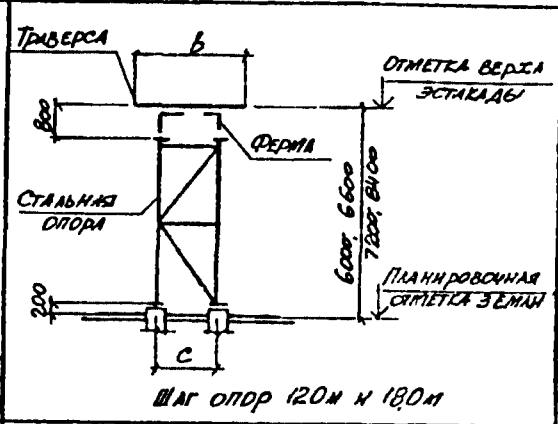 Шаг опор 12,0 м и 18,0 м	3,0	4800	3600	За отметку верха эстакады принята верхняя грань траверсы. Конструкции стальных опор, траверс и пролетного строения смотрите в выпуске III данной серии.
VIIIж	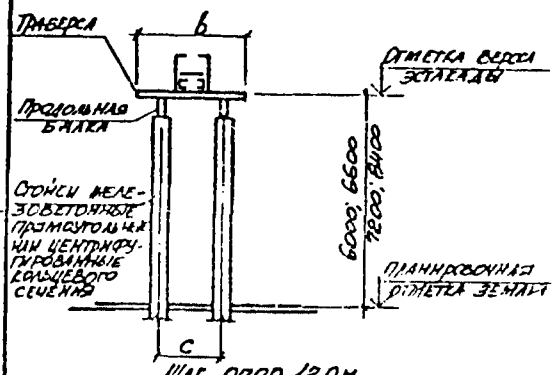 Шаг опор 12,0 м	4,0	7800	4800	За отметку верха эстакады принята верхняя грань траверсы. Конструкции прямоугольных железобетонных колонн смотрите в выпуске П-4 серии 3.015-2/82, конструкции стоек железобетонных центрифугированных смотрите в ГОСТе 23444-79. Конструкции железобетонных траверс смотрите в выпуске П-2, железобетонных балок - в выпусках П-5...П-7 серии 3.015-2/82.
VIIIн	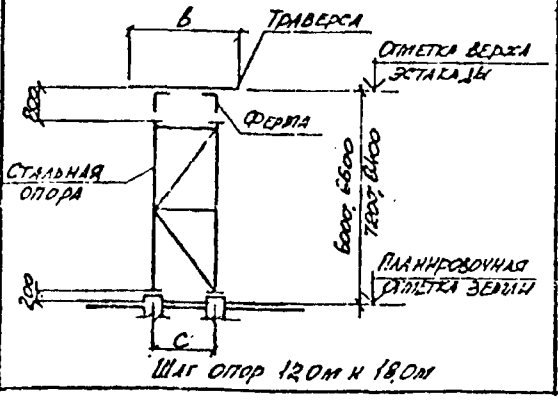 Шаг опор 12,0 м и 18,0 м		7200	3600	За отметку верха эстакады принята верхняя грань траверсы. Конструкции стальных опор, траверс и пролетного строения смотрите в выпуске III данной серии.

DIAA ТЕХНИЧЕСКАЯ ХАРАКТЕРИСТИКА

Серия 3.015-2/92 выпуски I и III разработаны взамен выпусков I и III серии 3.015-2/82. Остальные выпуски серии 3.015-2/82 остаются без изменений.

В выпуске I разработаны 2 варианта унифицированных одноярусных эстакад под технологические трубопроводы:

I. Вариант без связей, когда горизонтальные технологические нагрузки передаются на все колонны температурного блока.

2. Вариант со связевой вставкой, когда горизонтальные технологические нагрузки передаются на связевую вставку.

Эстакады разработаны трех видов:

1. Колонны, пролетное строение и траверсы - сборные железобетонные; колонны - прямоугольного сечения или стойки железобетонные центрифугированные кольцевого сечения по ГОСТ 23444-79.

2. Колонны - сборные железобетонные, пролетное строение и траверсы - стальные.

3. Колонны, пролетное строение и траверсы - стальные.

Бетон тяжелый класса В25, В30, В40.

Продольная арматура решетчатых и двутавровых балок без предварительного напряжения - из стали класса А-III, ГОСТ 5781-82^{X} и Вр-I, ГОСТ 6727-80^{X}.

Продольная предварительно напряженная арматура - из стали классов А-III, А-IУ, ГОСТ 5781-82^{X}; Ат-У, Ат-УСК, ГОСТ 10884-81; К-7, ГОСТ 13840-68. Поперечная арматура - из стали классов А-III ГОСТ 5781-82^{X}, Вр-I, ГОСТ 6727-80^{X}.

Продольная арматура колонн, траверс и вставок - классов А-III, ГОСТ 5781-82^{X}; Ат-IУС, ГОСТ 10884-84; поперечная - класса А-I, ГОСТ 5781-82.*

C2BA УКАЗАНИЯ ПО ПРИМЕНЕНИЮ

Конструкции унифицированных одноярусных эстакад разработаны под нагрузки 0,25...4,0 тс/м и предназначены для применения во П и IУ ветровых районах, в обычной, слабо- и среднеагрессивной газовых средах.

В местах ответвлений трубопроводов устанавливаются опоры, рассчитанные дополнительно на горизонтальную сосредоточенную поперечную нагрузку от отводов трубопроводов.

Конструкции унифицированных одноярусных эстакад применяются в несейсмических районах и в районах с сейсмичностью до 8 баллов.

N1BD РАСЧЕТНАЯ ТЕМПЕРАТУРА НАРУЖНОГО ВОЗДУХА - минус 55°С

G2BQ СТЕПЕНЬ АГРЕССИВНОСТИ СРЕДЫ - неагрессивная, слабо- и среднеагрессивная

G2EE ИНЖЕНЕРНО-ГЕОЛОГИЧЕСКИЕ УСЛОВИЯ - обычные

J3OB НОРМАТИВНОЕ ЗНАЧЕНИЕ ВЕТРОВОГО ДАВЛЕНИЯ - 48 кгс/м^2 / 0,48 кПа

Дополнительные данные

Настоящая серия разработана взамен серии 3.015-2/82 вып.I,II

B7EA **СОСТАВ ПРОЕКТНОЙ ДОКУМЕНТАЦИИ**

Выпуск I. Материалы для проектирования.
Выпуск III. Стальные конструкции. Чертежи КМ.
Объем проектных материалов, приведенных к формату А4 - 398 форматок.

B7BA **АВТОР ПРОЕКТА:** Харьковский Промстройниипроект, 310022, Харьков-22, пл.Дзержинского,8
ЦНИИпроектстальконструкция им.Мельникова, 117393,г.Москва, ул.Архитектора Власова,49.

B7HA **УТВЕРЖДЕНИЕ:** Утверждена Главоргпроектом Госстроя СССР письмом № 5/4-10 от 11.09.91г.
Введена в действие с 1.03.92г. приказом по институту Харьковский Промстройниипроект № 55 от 30.09.91г.
Срок действия 1996 г.

B7KA **ПОСТАВЩИК:** Государственное предприятие — Центр проектной продукции массового применения (ГП ЦПП), 127238, Москва, Дмитровское ш.,46, корп. 2

Инв. № 25263

Катал.л. № 067193

3.01.П-1 т.2

gost.e-ecolog.ru