СК-3	СТРОИТЕЛЬНЫЙ КАТАЛОГ ЧАСТЬ 3 ТИПОВАЯ ДОКУМЕНТАЦИЯ НА КОНСТРУКЦИИ, ИЗДЕЛИЯ И УЗЛЫ ЗДАНИЙ И СООРУЖЕНИЙ	УЗЛЫ ЗДАНИЙ СЕРИЯ 2.460-20 вып.I
ГП ЦПП	УЗЛЫ КРОВЕЛЬ ПРОИЗВОДСТВЕННЫХ ЗДАНИЙ ПРОМЫШЛЕННЫХ ПРЕДПРИЯТИЙ С ОДНОСЛОЙНЫМ КРОВЕЛЬНЫМ КОВРОМ ИЗ ПОЛИМЕРНЫХ ПЛЕНОК	
МАРТ 1993		На 2 листах На 3 страницах Страница I

Вариант I

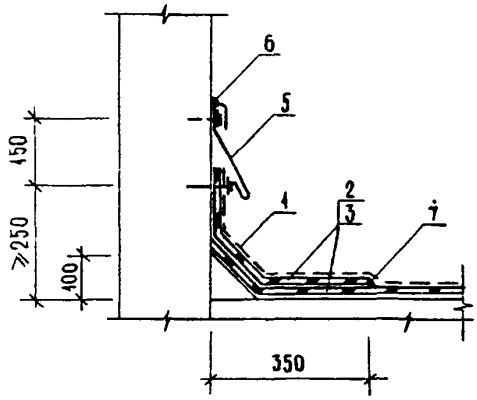

Вариант 2

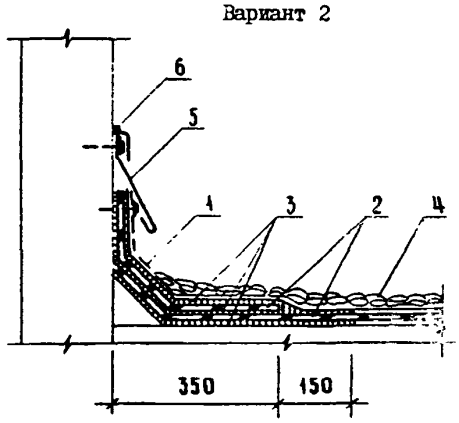

Вариант 3

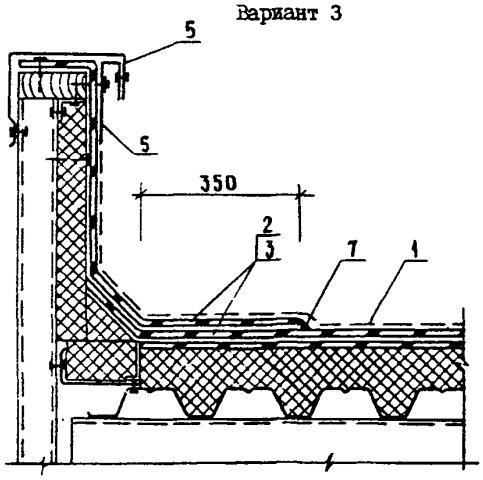

I - окрасочный состав; 2 - вулканизованная полимерная пленка; 3 - приклеивающий полимерный состав; 4 - гравий; 5 - элемент фасонный; 6 - герметизирующая мастика; 7 - герметик

gost.e-ecolog.ru

УЗЛЫ КРОВЕЛЬ ПРОИЗВОДСТВЕННЫХ ЗДАНИЙ ПРОМЫШЛЕННЫХ ПРЕДПРИЯТИЙ С ОДНОСЛОЙНЫМ КРОВЕЛЬНЫМ КОВРОМ ИЗ ПОЛИМЕРНЫХ ПЛЕНОК	Узлы зданий Серия 2.460-26 Вып. 1	Лист 1 Страница 2

D1AA ТЕХНИЧЕСКАЯ ХАРАКТЕРИСТИКА

Серия содержит рабочие чертежи узлов, указания по подготовке основания к производству кровельных работ, технологической последовательности и приемам наклейки полимерной пленки, даны указания по устройству деталей кровель.

Номенклатура вулканизованных полимерных пленок

Наименование материала	Технические условия
Кровлен вид (СКЭПТ), вид 2	ТУ 17 РСФСР 0302485-043-91
Квитал	ТУ 21-27-141-89
Элон	ТУ 21-57447IC-3-90

Разработаны три варианта устройства кровель:

- выполнение кровель методом сплошной приклейки пленки к основанию (вариант 1);
- выполнение кровель методом укладки насухо и механическим закреплением полотнищ пленки к основанию с последующим пригрузом слоем из гравия (вариант 2);
- с применением двухслойных панелей покрытий с покровным (кровельным) слоем из полимерной пленки (вариант 3).

Кровли со сплошной приклейкой (вариант 1) устраиваются на покрытиях с уклоном от 1,5 до 25 %; кровли, выполняемые по варианту 2, - от 0 до 2,5 %; кровли, выполняемые по варианту 3, - на уклонах от 1,5 до 10 %.

Разработаны узлы парапетов, конька, ендов, деформационных швов, установки водосточных воронок и примыкании кровли в местах перепадов пролетов и к стенкам фонарей.

C2BA УКАЗАНИЯ ПО ПРИМЕНЕНИЮ

Рабочие чертежи узлов кровель разработаны для покрытий отапливаемых производственных зданий и сооружений различного назначения. Предназначены для проектных и строительных организаций.

Кровли из вулканизованных полимерных пленок марок: кровлен вид 2, квитал применяются в районах строительства с расчетными зимними температурами до минус 30°С; кровлен вид 1 (СКЭПТ), элон - с расчетными зимними температурами наружного воздуха ниже минус 30°С до минус 55°С. В районах несейсмических и сейсмичностью 7 баллов.

N1BD РАСЧЕТНАЯ ТЕМПЕРАТУРА НАРУЖНОГО ВОЗДУХА - минус 55°С

G2BQ СТЕПЕНЬ АГРЕССИВНОСТИ СРЕДЫ - неагрессивная, слабо-, среднеагрессивная (кроме нефтепродуктов)

Д О П О Л Н И Т Е Л Ь Н Ы Е Д А Н Н Ы Е

Конструкции узлов покрытий разработаны в сериях 2.460-I6, 2.460-I7 и 2.460-I8.

B7EA СОСТАВ ПРОЕКТНОЙ ДОКУМЕНТАЦИИ

Выпуск I. Материалы для проектирования и рабочие чертежи.

Объем проектных материалов, приведенных к формату А4,- 93 форматки

B73A АВТОР ПРОЕКТА — АП ЦНИИпромзданий, I27238, Москва, И-238, Дмитровское шоссе, 46.

B7HA УТВЕРЖДЕНИЕ — Утверждены Управлением проектирования и инженерных изысканий Минстроя России, письмо от 30.I2.92 № 9-I/420.
Введены в действие ЦНИИпромзданий с 0I.07.93., приказ от II.I2.92 №96.
Срок действия - I997 г.

B7KA ПОСТАВЩИК — Государственное предприятие — Центр проектной продукции массового применения (ГП ЦПП), 127238, Москва, Дмитровское ш.,46, корп. 2

gost.e-ecolog.ru