СССР	СТРОИТЕЛЬНЫЙ КАТАЛОГ ЧАСТЬ 3 ТИПОВАЯ ДОКУМЕНТАЦИЯ НА КОНСТРУКЦИИ, ИЗДЕЛИЯ И УЗЛЫ ЗДАНИЙ И СООРУЖЕНИЙ	СТРОИТЕЛЬНЫЕ КОНСТРУКЦИИ И ИЗДЕЛИЯ Серия I.494.2-42 Выпуск 0,I
ЦИТП	ПРЯМОУГОЛЬНЫЕ НЕЗАДУВАЕМЫЕ ШАХТЫ ДЛЯ ЕСТЕСТВЕННОЙ ВЕНТИЛЯЦИИ ПРОМЗДАНИЙ С ИЗБЫТОЧНЫМИ ТЕПЛОВЫДЕЛЕНИЯМИ	
ИЮНЬ 1991		На I-м листе На 2-х страницах Страница I

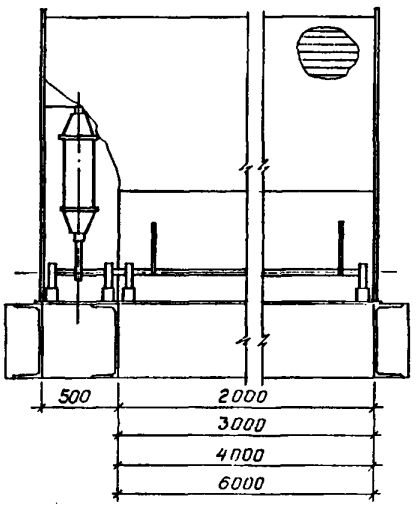

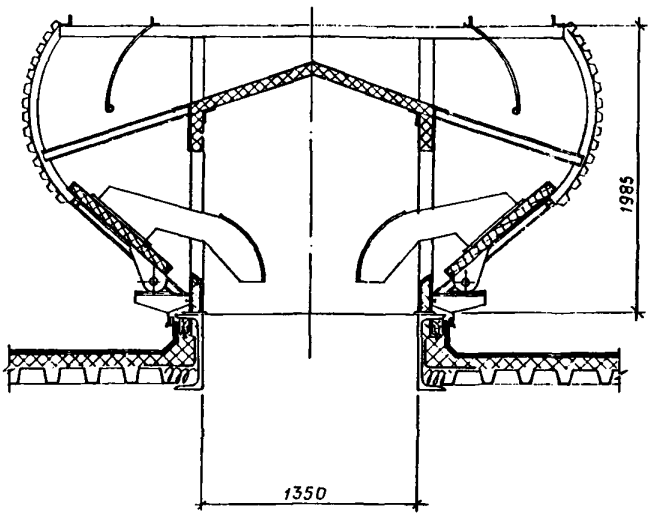

D1AA ТЕХНИЧЕСКАЯ ХАРАКТЕРИСТИКА

В серии разработаны чертежи прямоугольных незадуваемых шахт, устанавливаемые на кровле промзданий с избыточными тепловыделениями. Незадуваемая шахта представляет собой утепленную металлоконструкцию с поворотными щитами, выпуклыми ветроотбойными оболочками и механизмами открывания.

Металлоконструкция шахты выполнена в виде каркаса из проката, гнутого профиля, обшитого с двух сторон листом и утепленного жесткой минераловатной плитой. В металлоконструкции шахты предусмотрены проемы, которые при необходимости могут закрываться поворотными щитами.

Ветроотбойные оболочки выполнены из профлиста С44-I000-0,8.

Механизм открывания незадуваемой шахты представляет собой систему валов, соединенных с поворотными щитами,с одной стороны, и посредством рычага с приводом ПВМ 600х400-П - с другой стороны.

Привод механизма открывания установлен в специальной пристройке. Для обслуживания привода в пристройке предусмотрена дверь.

В серии разработаны следующие типоразмеры незадуваемых шахт:

Марка шахты	Размеры проема в кровле	Количество щитов	Количество приводов	Расход стали кг	Масса шахты кг
ПНШ 2000	I350 х 2000	2	2	I5I2	I84I
ПНШ 3000	I350 х 3000	4	2	2II8	25I2
ПНШ 4000	I350 х 4000	4	2	2724	3I89
ПНШ 6000	I350 х 6000	6	4	3990	4800

gost.e-ecolog.ru

ПРЯМОУГОЛЬНЫЕ НЕЗАДУВАЕМЫЕ ШАХТЫ ДЛЯ ЕСТЕСТВЕННОЙ ВЕНТИЛЯЦИИ ПРОМЗДАНИЙ С ИЗБЫТОЧНЫМИ ТЕПЛОВЫДЕЛЕНИЯМИ	СТРОИТЕЛЬНЫЕ КОНСТРУКЦИИ И ИЗДЕЛИЯ Серия I.494.2-42 Выпуск 0,I	Лист I Страница 2

C2BA УКАЗАНИЯ ПО ПРИМЕНЕНИЮ

Прямоугольные незадуваемые шахты могут устанавливаться на коньке и скатах кровельного покрытия. Крепление шахты к конструкциям кровельного покрытия может варьироваться в зависимости от конструктивного решения здания. При установке шахты на железобетонный стакан она приваривается к закладным, при установке на металлический стакан- приваривается непосредственно к металлоконструкциям кровли.
При необходимости шахта на кровле может крепиться на болтах.
Прямоугольные незадуваемые шахты разработаны для применения в любых ветровых и снеговых районах СССР.

N1BD РАСЧЕТНАЯ ТЕМПЕРАТУРА НАРУЖНОГО ВОЗДУХА
- минус 40°С

G2BQ СТЕПЕНЬ АГРЕССИВНОСТИ СРЕДЫ
- неагрессивная

G2MQ СЕЙСМИЧНОСТЬ - 6 баллов

Д О П О Л Н И Т Е Л Ь Н Ы Е Д А Н Н Ы Е

Расшифровка марки изделия: ПНШ 2000.
ПНШ - прямоугольная незадуваемая шахта
2000 - длина проема шахты

B7EA

С О С Т А В П Р О Е К Т Н О Й Д О К У М Е Н Т А Ц И И

Выпуск 0 - Материалы для проектирования.

Выпуск I - Механизмы открывания незадуваемой шахты. Рабочие чертежи.

Объем проектных материалов, приведенных к формату А4 - I32 форматки.

B7BA АВТОР ПРОЕКТА — Ленинградский Промстройпроект, I96247 Ленинград, Ленинский пр., I60

B7HA УТВЕРЖДЕНИЕ — Утверждено Главпроектом, письмо от II.I2.I990 г. № 5/6-953. Введено в действие с 0I.04.I99I г. Срок действия - до I января I996 г.

B7KA ПОСТАВЩИК — АПП ЦИТП, I25878, ГСП, Москва, А-445, ул.Смольная, 22

Гл.инженер проекта
Главный инженер

Гл.инженер института

Зам.директора

Инв.№ 24864

Катал.л.№ 066349

Подписано в печать 24.04.9I. Тираж 7I40 экз. Заказ № 2623. АПП ЦИТП

gost.e-ecolog.ru