СК-3	СТРОИТЕЛЬНЫЙ КАТАЛОГ ЧАСТЬ 3 ТИПОВАЯ ДОКУМЕНТАЦИЯ НА КОНСТРУКЦИИ ИЗДЕЛИЯ И УЗЛЫ ЗДАНИЙ И СООРУЖЕНИЙ	СТРОИТЕЛЬНЫЕ КОНСТРУКЦИИ И ИЗДЕЛИЯ Серия I.464.3-22 У.Дк 69.024.92:697.921.2
ГП ЦПП	СВЕТОАЭРАЦИОННЫЕ ФОНАРИ ШИРИНОЙ 6 м и I2 м С ОДНИМ ЯРУСОМ ПЕРЕПЛЕТОВ ИЗ КОНСТРУКЦИЙ СЕРИИ I.464-II/82. РАБОЧИЕ ЧЕРТЕЖИ	FSTB
АПРЕЛЬ 1985		На 2-х листах На 3-х страницах Страница I

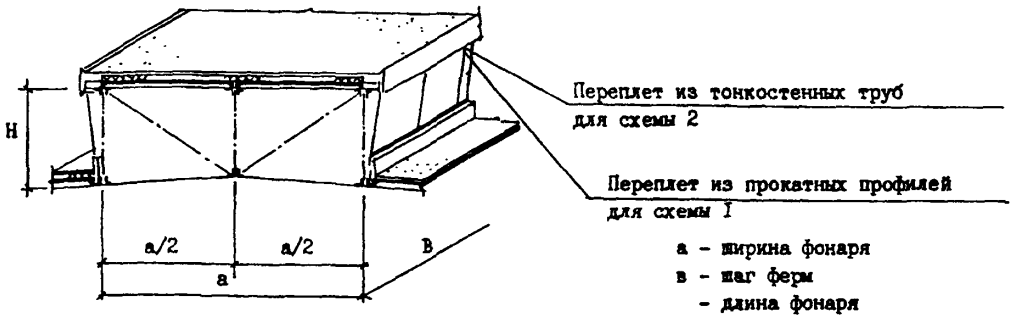

I. ТЕХНИЧЕСКАЯ ХАРАКТЕРИСТИКА

Светоаэрационные фонари разработаны 56 типов и отличаются следующими параметрами: шириной 6 м и I2 м, шагом стропильных конструкций 6 м и I2 м, длиной от 30 м до 84 м, переплетами из прокатных профилей или тонкостенных труб.

НОМЕНКЛАТУРА ФОНАРЯ

№ схемы	Марка фонаря	Размеры, м				Расходы материалов							Масса т
		а	в		Н	Сталь	Битум	Цемент	Лакокрас.	Рубероид	Стекло	Асбестоцементные листы	
						т				м2		тыс.усл.плиток	
I	ФБ 6х6 - 30пп	6	6	30	2,56	II,57	0,47	4,52	0,09	408,9	I32,2	0,24	I8,26
	ФБ 6х6 - 36пп			36		I3,46	0,56	5,48	0,I05	477,I	I54,3	0,28	2I,48
	ФБ 6х6 - 42пп			42		I5,2I	0,66	6,38	0,II9	545,3	I76,3	0,3I	24,5I
	ФБ 6х6 - 48пп			48		I7,I6	0,75	7,26	0,I33	6I3,5	I98,4	0,35	27,7I
	ФБ 6х6 - 54пп			54		I9,II	0,84	8,I8	0,I47	68I,6	220,4	0,39	30,95
	ФБ 6х6 - 60пп			60		20,83	0,94	9,I	0,I64	75I,7	242,4	0,43	33,98
	ФБ 6х6 - 66пп			66		22,68	I,03	9,98	0,I78	8I7,7	264,5	0,47	37,07
	ФБ 6х6 - 72пп			72		24,7I	I,I2	I0,82	0,20I	886,I	286,5	0,5I	40,32
	ФБ 6х6 - 84пп			84		27,27	I,3I	I2,7I	0,2I8	I022,4	330,6	0,59	45,52
	ФБ 6хI2 - 36пп	6	I2	36	2,56	I2,48	0,56	5,59	0,036	439,3	I54,3	0,I6	20,38
	ФБ 6хI2 - 48пп			48		I5,96	0,75	7,43	0,044	564,9	I98,4	0,2I	26,39
	ФБ 6хI2 - 60пп			60		I9,35	0,94	9,3I	0,05I	690,4	242,4	0,25	32,34
	ФБ 6хI2 - 72пп			72		23,I5	I,I2	II,2I	0,075	8I5,9	286,5	0,3	38,74

gost.e-ecolog.ru

СВЕТОАЭРАЦИОННЫЕ ФОНАРИ ШИРИНОЙ 6 м и I2 м С ОДНИМ ЯРУСОМ ПЕРЕПЛЕТОВ ИЗ КОНСТРУКЦИЙ СЕРИИ I.464-II/82. РАБОЧИЕ ЧЕРТЕЖИ

СТРОИТЕЛЬНЫЕ КОНСТРУКЦИИ И ИЗДЕЛИЯ
Сер.I.464.3-22

Лист I
Страница 2

№ схемы	Марка фонаря	Размеры, м				Расходы материалов							Масса т
		а	в		Н	Сталь	Битум	Цемент		Рубероид	Стекло	Асбестоцементные листы	
						т				м2		тыс.усл.плиток	
I	ФБ 6хI2 - 84пп	6	I2	84	2,56	26,38	I,3I	I2,99	0,083	94I,4	330,6	0,34	44,43
	ФБ I2х6 - 30пп	I2	6	30	2,56	I4,67	0,94	8,97	0,II4	477,I	I54,3	0,28	26,57
	ФБ I2х6 - 36пп			36		I6,84	I,I2	I0,78	0,I30	545,3	I76,3	0,3I	3I,0I
	ФБ I2х6 - 42пп			42		I8,93	I,3I	I2,54	0,I47	6I3,5	I98,4	0,35	35,34
	ФБ I2х6 - 48пп			48		20,96	I,5	I4,35	0,I70	68I,6	220,4	0,39	39,65
	ФБ I2х6 - 54пп			54		23,26	I,69	I6,I5	0,I8I	749,7	242,4	0,43	44,23
	ФБ I2х6 - 60пп			60		25,39	I,87	I7,9	0,I97	8I7,9	264,5	0,47	48,56
	ФБ I2х6 - 66пп			66		27,05	2,06	I9,7	0,2I4	886,I	286,5	0,5I	52,50
	ФБ I2х6 - 72пп			72		29,66	2,25	2I,I3	0,230	954,3	308,6	0,55	57,0
	ФБ I2х6 - 84пп			84		33,88	2,62	25,05	0,265	I090,5	352,6	0,63	66,09
	ФБ I2хI2 - 36пп	I2	I2	36	2,56	I3,98	I,I2	II,03	0,I26	502,I	I76,3	0,I8	28,24
	ФБ I2хI2 - 48пп			48		I5,76	I,50	I4,68	0,I53	627,6	220,4	0,23	34,53
	ФБ I2хI2 - 60пп			60		20,27	I,87	I8,32	0,I89	753,I	264,5	0,28	43,59
	ФБ I2хI2 - 72пп			72		24,86	2,25	22,0I	0,220	878,7	308,6	0,37	52,8I
	ФБ I2хI2 - 84пп			84		29,56	2,62	22,66	0,252	I004,I	352,6	0,37	62,0I
2	ФБ 6х6 - 30пт	6	6	30	2,56	9,90	0,47	4,52	0,09	408,5	I32,2	0,24	I6,59
	ФБ 6х6 - 36пт			36		II,70	0,56	5,48	0,I05	477,I	I54,3	0,28	I9,72
	ФБ 6х6 - 42пт			42		I3,42	0,66	6,38	0,II9	545,3	I76,3	0,3I	22,72
	ФБ 6х6 - 48пт			48		I5,0I	0,75	7,26	0,I33	6I3,5	I98,4	0,35	25,57
	ФБ 6х6 - 54пт			54		I6,69	0,84	8,I8	0,I47	68I,6	220,4	0,39	28,52
	ФБ 6х6 - 60пт			60		I8,I8	0,94	9,I	0,I64	75I,7	242,4	0,43	3I,33
	ФБ 6х6 - 66пт			66		I9,78	I,03	9,98	0,I76	8I7,7	264,5	0,47	34,I7
	ФБ 6х6 - 72пт			72		2I,48	I,I2	I0,82	0,20I	886,I	286,5	0,5I	37,I0
	ФБ 6х6 - 84пт			84		24,60	I,3I	I2,7I	0,2I8	I022,4	330,6	0,59	42,85
	ФБ 6хI2 - 36пт	6	I2	36	2,56	I0,82	0,56	5,59	0,036	439,3	I54,3	0,I6	I8,7I
	ФБ 6хI2 - 48пт			48		I3,8I	0,75	7,43	0,044	564,5	I98,4	0,2I	24,24
	ФБ 6хI2 - 60пт			60		I6,79	0,94	9,3I	0,05I	690,4	242,4	0,25	29,78
	ФБ 6хI2 - 72пт			72		I9,83	I,I2	II,2I	0,I75	8I5,9	286,5	0,3	35,5I
	ФБ 6хI2 - 84пт			84		22,79	I,3I	I2,99	0,I83	94I,4	330,6	0,34	40,94
	ФБ I2х6 - 30пт	I2	6	30	2,56	I3,0I	0,94	8,97	0,II4	477,I	I54,3	0,28	24,9I
	ФБ I2х6 - 36пт			36		I3,93	I,I2	I0,78	0,I3I	545,3	I76,3	0,3I	28,09
	ФБ I2х6 - 42пт			42		I6,78	I,3I	I2,54	0,I47	6I3,5	I98,4	0,35	33,I8
	ФБ I2х6 - 48пт			48		I7,54	I,5	I4,35	0,I7	68I,6	220,4	0.39	36,23
	ФБ I2х6 - 54пт			54		20,53	I,69	I0,I5	I,I8I	749,7	242,4	0,43	35,50
	ФБ I2х6 - 60пт			60		22,48	I,87	I7,9	0,I97	8I7,9	264,5	0,47	45,65
	ФБ I2х6 - 66пт			66		24,0	2,06	I9,7	0,2I4	886,I	286,5	0,5I	49,45
	ФБ I2х6 - 72пт			72		26,24	2I,I3	2I,I3	0,23I	954,3	308,6	0,55	53,58
	ФБ I2х6 - 84пт			84		29,96	2,62	25,06	0,265	I090,5	352,6	0,63	62,I8
	ФБ I2хI2 - 36пт	I2	I2	36	2,56	I3,87	I,I2	II,03	0,I26	502,I	I76,3	0,I8	28,I0
	ФБ I2хI2 - 48пт			48		I7,82	I,5	I4,68	0,I53	627,6	220,4	0,23	36,59
	ФБ I2хI2 - 60пт			60		20,I3	I,87	I8,32	0,I89	753,I	264,5	0,28	43,45
	ФБ I2хI2 - 72пт			72		23,67	2,25	22,0I	0,220	878,7	308,6	0,37	5I,62
	ФБ I2хI2 - 84пт			84		29,26	2,62	25,66	0,252	I004,I	352,6	0,37	6I,7I

УКАЗАНИЯ ПО ПРИМЕНЕНИЮ

Светоаэрационные фонари применяются для отапливаемых зданий с нормальной влажностью (до 60%); предназначены для установки в коньке стальных ферм (или унифицированных с ними железобетонных ферм) с уклоном верхнего пояса I,5%.
В покрытии фонарей применены комплексные железобетонные плиты с керамзитобетонным утеплителем.

J30B СКОРОСТНОЙ НАПОР ВЕТРА - 27кгс/м2-77кгс/м2 / 0,27кПа - 0,77кПа

J3NB ВЕС СНЕГОВОГО ПОКРОВА - 50кгс/м2-150кгс/м2 / 0,50кПа - I,5кПа

V1BD РАСЧЕТНАЯ ТЕМПЕРАТУРА НАРУЖНОГО ВОЗДУХА - минус 40°С и выше

ДОПОЛНИТЕЛЬНЫЕ ДАННЫЕ

Пример маркировки фонаря:
ФБ 6xI2 - L пт, или - L пп, где ФБ - фонарь с применением в покрытии комплексных железобетонных плит; 6xI2 - ширина фонаря и шаг ферм; L - длина фонаря;
ПТ - переплет из тонкостенных труб; ПП - переплет из прокатных профилей.

B7EA СОСТАВ ПРОЕКТНОЙ ДОКУМЕНТАЦИИ

Объем проектных материалов, приведенных к формату А4 - 228 форматок

B7BA АВТОР ПРОЕКТА — Промстройпроект, II9825, Москва, Комсомольский проспект, 42 совместно с институтами ЦНИИ ПСК, ВНИПИ ПСК, ВНИКТИСК

B7HA УТВЕРЖДЕНИЕ — Утверждены Госстроем СССР, протоколом от 20.I2.I984 г. № 38

B7KA ПОСТАВЩИК — Государственное предприятие — Центр проектной продукции массового применения (ГП ЦПП), 127238, Москва, Дмитровское ш.,46, корп. 2

Инв.№ 20242
Катал.л.№ 05II97

Гл.архитектор проекта (Зенкович Л.В.)

3.01 II 94 г.2

gost.e-ecolog.ru