СК-3	СТРОИТЕЛЬНЫЙ КАТАЛОГ ЧАСТЬ 3 ТИПОВАЯ ДОКУМЕНТАЦИЯ НА КОНСТРУКЦИИ, ИЗДЕЛИЯ И УЗЛЫ ЗДАНИЙ И СООРУЖЕНИЙ	СТРОИТЕЛЬНЫЕ КОНСТРУКЦИИ И ИЗДЕЛИЯ Серия I.48I.3-4 Выпуск 0Ч,02.I,2
ГП ЦПП	КОНСТРУКЦИИ ВСТРОЕННЫХ ПОМЕЩЕНИЙ ДЛЯ ТЕПЛЫХ,ХОЛОДНЫХ И ГОРЯЧИХ ЦЕХОВ ПРОИЗВОДСТВЕННЫХ ЗДАНИЙ	
ИЮЛЬ 1991		На 2-х листах На 3-х страницах Страница I

ВСТРОЕННЫЕ ПОМЕЩЕНИЯ ДЛЯ ТЕПЛЫХ ЦЕХОВ

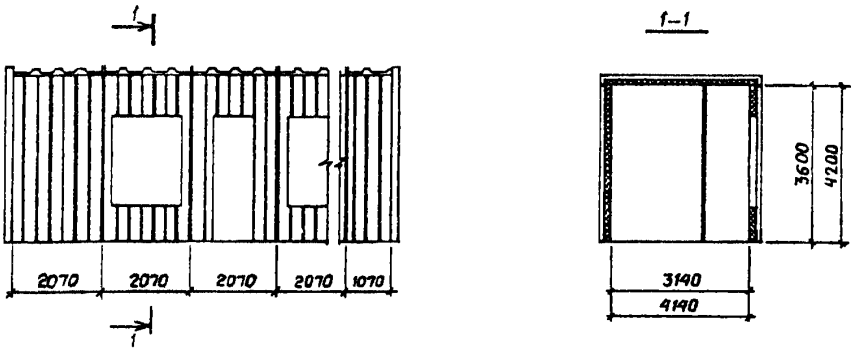

ВСТРОЕННЫЕ ПОМЕЩЕНИЯ ДЛЯ ХОЛОДНЫХ И ГОРЯЧИХ ЦЕХОВ

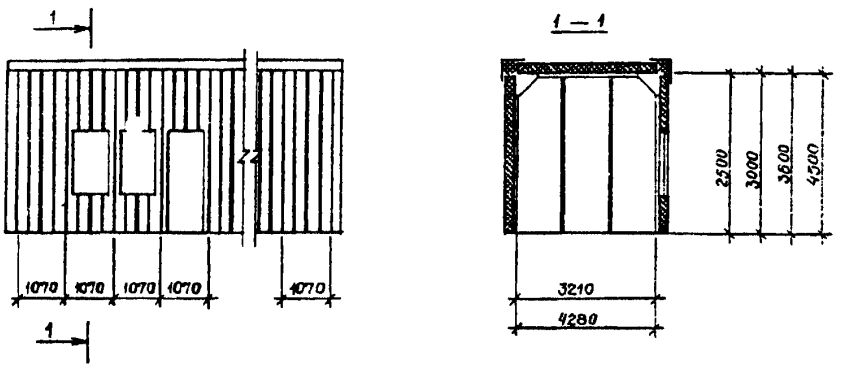

D1AA ТЕХНИЧЕСКАЯ ХАРАКТЕРИСТИКА

В серии разработаны ограждающие конструкции встроенных помещений для теплых,холодных и горячих цехов производственных зданий,решенных в унифицированных самонесущих сборных трехслойных панелях для стен и кровли.

Для теплых цехов панели разработаны для встроенных помещений высотой 3600 мм и 4200 мм и шириной 3140 мм и 4140 мм.Ширина панелей для стен и кровли принята двух типоразмеров 2070 мм и 1070 мм.

gost.e-ecolog.ru

КОНСТРУКЦИИ ВСТРОЕННЫХ ПОМЕЩЕНИЯ ДЛЯ ТЕПЛЫХ, ХОЛОДНЫХ И ГОРЯЧИХ ЦЕХОВ ПРОИЗВОДСТВЕННЫХ ЗДАНИЙ

Для холодных и горячих цехов панели разработаны для встроенных помещений высотой 2500 мм,3000 мм,3600 мм и 4500 мм и шириной 3210 мм и 4280 мм.Ширина панелей принята одного типоразмера I070 мм.

Панели крепятся друг с другом через рёбра на болтах.

Стеновые и кровельные панели в пределах одного шага жестко связываются через рёбра и образуют П-образную раму,воспринимающую изгибающие и ветровые нагрузки.

Крепление панелей к полу цеха производится на сварке к закладным деталям или непосредственно к металлическому покрытию пола.

В цехах первого этажа возможен вариант крепления анкерными болтами.

Панели состоят из каркаса,который собирается из гнутых стальных профилей на сварке и обшивок,между которыми укладываются минераловатные плиты.Для теплых цехов в качестве обшивок принимается стальной оцинкованный гофрированный профиль С44-I000-07 снаружи помещения и гладкий лист изнутри.Для холодных и горячих цехов в качестве обшивок принимаются стальные оцинкованные гофрированные профили С44-I000-0,7 снаружи помещения и С18-I000-0,7 изнутри.Кроме того,между наружной обшивкой и каркасом для обеспечения теплоизоляции устанавливаются прокладки из асбестового картона.

В серии приведена номенклатура и рабочие чертежи панелей,примеры помещений и схемы фрагментов помещений.Монтаж помещений может вестись по фрагментам или непосредственно из панелей.

НОМЕНКЛАТУРА ПАНЕЛЕЙ ДЛЯ ТЕПЛЫХ ЦЕХОВ

Марка	Размеры панелей, мм		Расход материалов			Масса, кг
	А	Н	сталь, кг	мин. в. плиты, $м^3$	стекло, $м^2$	
ПС1	2070	4200	373	0,64	-	471
ПС2	I070	4200	245	0,32	-	299
ПС3	2070	3600	328	0,6	-	432
ПС4	I070	3600	227	0,3	-	264
ПС0I	2070	4200	332	0,3I	3,8	457
ПС02	2070	3600	308	0,26	3,8	416
ПС03	I070	3600	205	0,2	I,I	264
ПСД0I	2070	3600	249	0,08	2,2	292
ПСД1	2070	4200	288	0,23	-	325
ПСД2	2070	3600	296	0,3	-	352
ПСД3	I070	3600	I67	0,I	-	I95
ПСД4	I070	3600	202	0,I3	-	272
ПСД5	2070	4200	329	0,32	-	390

Марка	Размеры панелей, мм		Расход материалов			Масса, кг
	А	Н	сталь, кг	мин. в. плиты, $м^3$	стекло, $м^2$	
ПП1	2070	3600	275	0,6	-	392
ПП2	I070	3600	I6I	0,3	-	209
Д1	800	2400	I03	0,I6	-	II6
Д2	800	2400	I03	0,I6	-	II2
Д3	800	2I00	93	0,I4	-	I05
Д4	800	2I00	93	0,I4	-	I05
Д5	940	2400	I09	0,I8	-	I30
Д6	940	2400	I09	0,I8	-	I30
ПК1	4390	2070	422	0,7	-	498
ПК2	4390	I070	25I	0,36	-	32I
ПК3	3390	2070	34I	0,6	-	390
ПК4	3390	I070	202	0,28	-	252

НОМЕНКЛАТУРА ПАНЕЛЕЙ ДЛЯ ХОЛОДНЫХ И ГОРЯЧИХ ЦЕХОВ

Марка	Размеры панелей, мм		Расход материалов			Масса, кг
	А	Н	сталь, кг	мин. в. плиты, $м^3$	стекло, $м^2$	
ПС1	I070	2500	I22	0,2I	-	I58
ПС2	I070	3000	I39	0,26	-	I8I
ПС3	I070	3600	I67	0,3I	-	207
ПС4	I070	4500	204	0,39	-	266
ПС0I	I070	2500	I32	0,07	0,82	I55
ПС02	I070	3000	I48	0,II	I,43	I85
ПС03	I070	3600	I69	0,I6	I,43	2I4
ПС04	I070	4500	202	0,22	I,43	257
ПС05	I070	4500	I97	0,3	I,0	257
ПСД1	I070	2500	I2I	0,08	-	I34
ПСД2	I070	3000	II0	0,07	-	I22
ПСД3	I070	3600	I32	0,I2	-	I53

Марка	Размеры панелей, мм		Расход материалов			Масса, кг
	А	Н	сталь, кг	мин. в. плиты, $м^3$	стекло, $м^2$	
ПСД4	I070	4500	I66	0,I9	-	200
ПСД5	I070	4500	I65	0,2	-	200
ПСД6	I070	4500	I65	0,2	-	200
Д1	800	2I00	80	0,I3	-	I03
Д2	940	2400	9I	0,I8	-	I2I
Д3	940	2400	89	0,I8	-	II9
ПК1	I070	3330	I60	0,27	-	204
ПК2	I070	4400	204	0,36	-	262
ПКТ1	I064	3330	I5I	0,27	-	I95
ПКТ2	I064	4400	I92	0,36	-	250
ПП1	I070	4500	203	0,38	-	26I

С2ВА УКАЗАНИЯ ПО ПРИМЕНЕНИЮ

Ограждающие конструкции предназначены для встроенных помещений общего назначения, в которых могут размещаться ремонтные, вспомогательные, конторские и бытовые помещения, помещения контрольно-измерительной аппаратуры, помещения датчиков автоматики, посты управления, помещения операторов, помещения службы управления и другие помещения.

Для размещения встроенных помещений используются межколонное пространство и пространство вне рабочей зоны мостовых кранов.

Звукоизоляция помещений 50–60 дц.

В2СО СТЕПЕНЬ ОГНЕСТОЙКОСТИ ПОМЕЩЕНИЙ
0,5 часа

С2ВQ СТЕПЕНЬ АГРЕССИВНОСТИ СРЕДЫ
-неагрессивная

ДОПОЛНИТЕЛЬНЫЕ ДАННЫЕ

Расшифровка марки панелей

ПСОI

ПСО - наименование -панель стеновая с окном

I -порядковый номер типоразмера

В7ЕА СОСТАВ ПРОЕКТНОЙ ДОКУМЕНТАЦИИ

Выпуск 0-I - Конструкции для теплых цехов.
Материалы для проектирования.

Выпуск 0-2 - Конструкции для холодных и горячих цехов .
Материалы для проектирования .

Выпуск I - Конструкции для теплых цехов.
Панели, монтажные детали. Рабочие чертежи.

Выпуск 2 - Конструкции для холодных и горячих цехов.
Панели, монтажные детали. Рабочие чертежи .

Объем проектных материалов, приведенных к формату А4 - 572 форматки.

В7ВА АВТОР ПРОЕКТА Ленинградский Промстройпроект, I96247
Ленинград, Ленинский пр., I60

В7НА УТВЕРЖДЕНИЕ Утверждено Главпроектом, письмо от II.I2.I990г.
№ 5/6-953. Введено в действие с 0I.04.I99I г.
Срок действия - до 30 марта I996 г.

В7КА ПОСТАВЩИК ГУП ЦПП, 127238, Москва, Дмитровское ш., 46, корп. 2

gost.e-ecolog.ru