СК-3	СТРОИТЕЛЬНЫЙ КАТАЛОГ ЧАСТЬ 3 ТИПОВАЯ ДОКУМЕНТАЦИЯ НА КОНСТРУКЦИИ, ИЗДЕЛИЯ И УЗЛЫ ЗДАНИЙ И СООРУЖЕНИЙ	СТРОИТЕЛЬНЫЕ КОНСТРУКЦИИ И ИЗДЕЛИЯ Серия I.424.3-7 Вып. 3 УДК 624.075.23:691.714
ГП ЦПП	СТАЛЬНЫЕ КОЛОННЫ ОДНОЭТАЖНЫХ ПРОИЗВОДСТВЕННЫХ ЗДАНИЙ, ОБОРУДОВАННЫХ МОСТОВЫМИ ОПОРНЫМИ КРАНАМИ	МКВL
МАЙ 1986		На 2-х листах На 3-х страницах Страница I

ОБЩИЕ ВИДЫ КОЛОНН

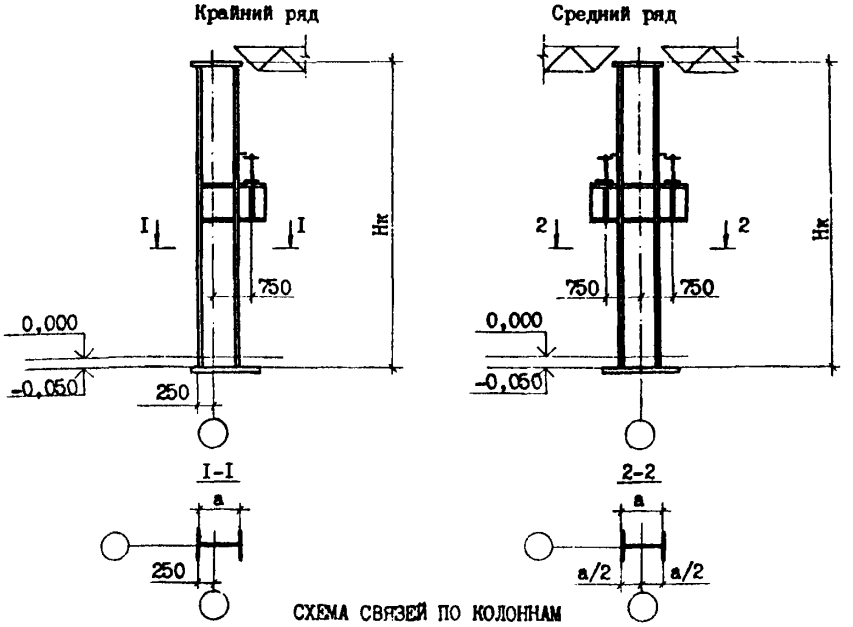

СХЕМА СВЯЗЕЙ ПО КОЛОННАМ

для зданий с покрытием типа "Молодечно"

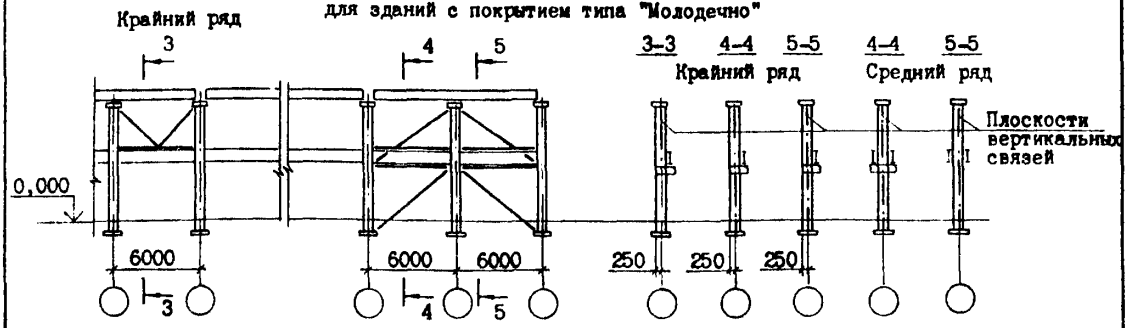

для зданий с покрытием типа "ЦНИИСК"

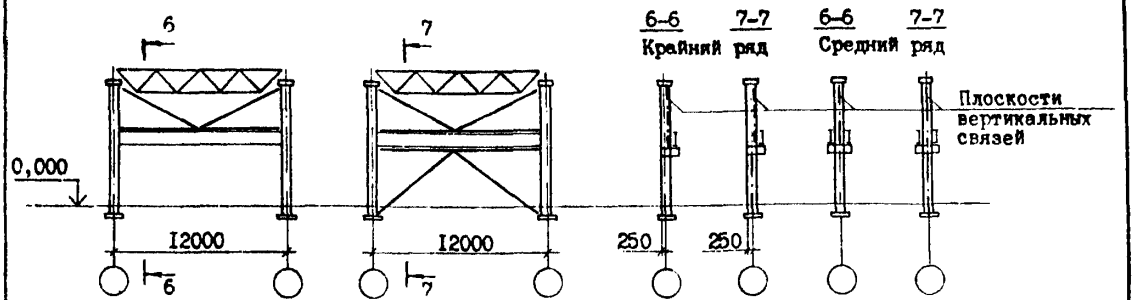

gost.e-ecolog.ru

DIAA ТЕХНИЧЕСКАЯ ХАРАКТЕРИСТИКА

Выпуск 3 содержит чертежи КМ унифицированных решений стальных колонн и связей между колоннами, разработанных для каркасов зданий с применением в покрытиях типовых стальных несущих конструкций типа "Молодечно" и "ЦНИИСК" по сериям I.460.3-I4 и I.460-6/8I и легких ограждающих конструкций.

Колонны запроектированы сплошностенчатыми, постоянного сечения по высоте, из двутавров с параллельными гранями полок (широкополочных двутавров) типа "Ш" по ГОСТ 26020-83.

Элементы связей приняты из прокатных и гнутосварных профилей по ГОСТ 8509-72, ГОСТ 8278-83 и ТУ 36-2287-80. Оголовки колонн запроектированы с использованием фрезерованных торцов стволов с опорными плитами без опорных ребер.

Базы колонн запроектированы с опорными плитами, приваренными к колоннам на заводе.

Для облегчения выверки колонн при их установке каждый фундаментный болт имеет гайки и шайбы выше и ниже плиты.

Колонна транспортируется в виде одного отправочного элемента.

Все заводские соединения сварные, монтажные - сварные и болтовые.

Материал конструкций - углеродистая сталь по ГОСТ 380-7I и ТУ I4-I-3023-80 и низколегированная сталь по ГОСТ I928I-73, ГОСТ I9282-73 и ТУ I4-I-3023-80.

НОМЕНКЛАТУРА КОЛОНН

Марка колонны	Высота здания, м	Размеры колонны, мм Нк	a	Масса колонны, кг
Колонны крайних рядов				
КК84П3-2*	8,4	9800	338	I053
КК84П3-Iн*			338	I053
КК84П4-2н*			34I	II56
КК84П5-2*			388	I345
КК84П5-2н*			388	I384
КК84П7-2			484	I550
КК84П7-Iн			484	I550
КК84П8-Iн			489	I839
КК84П8-2н			489	I839
КК96П3-Iн*	9,6	II000	338	II42
КК96П4-2н*			34I	I240
КК96П5-Iн*			388	I489
КК96П6-Iн*			392	I684
КК96П7-Iн			484	I628
КК96П8-Iн			489	203I
КК96П8-2н			489	203I
КК96П9-2			580	2059
КК96П9-Iн			580	2089
ККI08П5-I*	I0,8	I2200	388	I577
ККI08П5-Iн*			388	I577
ККI08П6-Iн*			392	I787
ККI08П7-2			484	I844
ККI08П7-Iн			484	I844
ККI08П8-Iн			489	2I97
ККI08П9-2			580	2234
ККI08П9-Iн			580	2252
ККI08ПI0-Iн			587	2705
ККI08ПI1-2н			595	3053

Марка колонны	Высота здания, м	Размеры колонны, мм Нк	a	Масса колонны, кг
Колонны средних рядов				
КС84П5-2*	8,4	9800	388	I425
КС84П5-2н*			388	I482
КС84П7-2			484	I673
КС84П7-Iн			484	I673
КС84П8-Iн			489	I957
КС84П8-2н			489	I957
КС84П9-Iн			580	2042
КС84ПI0-Iн			587	240I
КС84ПI0-2н			587	240I
КС84ПI2-Iн			683	236I
КС84ПI3-Iн			69I	2629
КС96П5-Iн*	9,6	II000	388	I555
КС96П6-Iн*			392	I752
КС96П7-Iн			484	I807
КС96П8-Iн			489	2I72
КС96П8-2н			489	2I72
КС96П9-2			580	2228
КС96П9-Iн			580	2256
КС96ПI0-Iн			587	2659
КС96ПI0-2н			587	2659
КС96ПI2-Iн			683	2605
КС96ПI3-Iн			69I	2940
КСI08П6-Iн*	I0,8	I2200	392	I882
КСI08П7-2			484	I94I
КСI08П7-Iн			484	I94I
КСI08П8-Iн			489	2364
КСI08П9-2			580	2397
КСI08П9-Iн			580	2425
КСI08ПI0-Iн			587	2872
КСI08ПI2-Iн			683	2778
КСI08ПI3-Iн			69I	3I50
КСI08ПI3-2н			69I	3I80

* Марки, применяемые только в несейсмических районах.

C2BA УКАЗАНИЯ ПО ПРИМЕНЕНИЮ

Колонны разработаны для зданий:
отапливаемых; одно- и многопролетных;
бесфонарных и с зенитными или светоаэрационными фонарями;
высотой до низа покрытий от 8,4 до I0,8 м;
пролетами I8, 24 и 30 м с покрытием типа "Молодечно" и пролетами I8 и 24 м с покрытием типа "ЦНИИСК";
без перепадов и с перепадами высот;
с шагом колонн по крайним рядам 6 м и средним рядам I2 м для зданий с покрытием типа "Молодечно";
с шагом колонн по крайним и средним рядам I2 м для зданий с покрытием типа "ЦНИИСК";
с применением легких ограждающих конструкций;
оборудованных мостовыми опорными кранами легкого и среднего режимов работы грузоподъемностью до 20/5 т включительно;
в районах несейсмических и районах с расчетной сейсмичностью до 9 баллов включительно.

J3OB СКОРОСТНОЙ НАПОР ВЕТРА - $\frac{27\text{-}70\ кгс/м^2}{0{,}265\text{-}0{,}686\ кПа}$

J3NB ВЕС СНЕГОВОГО ПОКРОВА - $\frac{50\text{-}200\ кгс/м^2}{0{,}49\text{-}1{,}96\ кПа}$

NIBD РАСЧЕТНАЯ ТЕМПЕРАТУРА НАРУЖНОГО ВОЗДУХА - минус 65°С и выше

Д О П О Л Н И Т Е Л Ь Н Ы Е Д А Н Н Ы Е

Выпуск 3 настоящей серии разработан взамен чертежей шифр 9877 КМ

B7EA С О С Т А В П Р О Е К Т Н О Й Д О К У М Е Н Т А Ц И И

Выпуск 3 - Колонны для зданий с применением несущих конструкций покрытий типа "Молодечно" и "ЦНИИСК" высотой от 8,4 до I0,8 м с мостовыми электрическими опорными кранами общего назначения грузоподъемностью до 20 т. Чертежи КМ.

Объем проектных материалов, приведенных к формату А4,- 228 форматок.

B7BA АВТОР ПРОЕКТА ВПКТИ "Гипроспецлегконструкция", I23376, Москва ул. Красная Пресня, 30 с участием Укрниипроектстальконструкции

B7HA УТВЕРЖДЕНИЕ Утверждены Госстроем СССР, протокол от 27.I2.85 № АЧ-66 введены в действие с 0I.05.86.

B7KA ПОСТАВЩИК ГУП ЦПП, 127238, Москва, Дмитровское ш., 46, корп. 2

Инв. № 2I043

Катал.л. № 053336

gost.e-ecolog.ru