СК-3	СТРОИТЕЛЬНЫЙ КАТАЛОГ ЧАСТЬ 3 ТИПОВАЯ ДОКУМЕНТАЦИЯ НА КОНСТРУКЦИИ, ИЗДЕЛИЯ И УЗЛЫ ЗДАНИЙ И СООРУЖЕНИЙ	СТРОИТЕЛЬНЫЕ КОНСТРУКЦИИ И ИЗДЕЛИЯ Серия 3.015-16.94 Вып.1; 2
ГП ЦПП	ЭСТАКАДЫ ОДНОЯРУСНЫЕ ПОД ТЕХНОЛОГИЧЕСКИЕ ТРУБОПРОВОДЫ	
ФЕВРАЛЬ 1995		На 10 страницах Страница 1

ШАА ТЕХНИЧЕСКАЯ ХАРАКТЕРИСТИКА

Бетон тяжелый класса В15, В25 и В30.

Продольная арматура - из стали класса А-III, ГОСТ 5781-82.

Поперечная - из стали класса А-I, ГОСТ 5781-82.

Колонны и траверсы армированы пространственными арматурными каркасами.

НОМЕНКЛАТУРА ЖЕЛЕЗОБЕТОННЫХ КОНСТРУКЦИЙ

Эскиз	Марка изделия	Размеры, мм			Класс бетона	Расход материалов		Масса, т
		H	в	h		Бетон, м3	Сталь, кг	
КОЛОННЫ	К1-1	6000	300	300	В30	0,54	75,9	1,4
	К1-2						109,9	
	К2-1	5700	400	400	В15	0,91	96,3	2,3
	К2-2						99,3	
	К2-3						107,1	
	К2-4				В25		113,1	
	К2-5						126,1	
	К2-6						133,1	
	К2-7						150,7	
	К2-8				В30		169,9	
	К2-9						192,3	
	К3-1	6000	400	400	В15	0,96	88,7	2,4
	К3-2						106,3	
	К3-3						127,1	
	К3-4				В30		163,1	
	К3-5						175,1	
	К4-1	6300			В15	1,01	109,9	2,5
	К4-2						116,3	
	К4-3						123,1	
	К4-4						136,7	

gost.e-ecolog.ru

Продолжение

Эскиз	Марка изделия	Размеры, мм			Класс бетона	Расход материалов		Масса, т
		H	в	h		Бетон, м3	Сталь, кг	
КОЛОННЫ	К4-5	6300	400	400	В25	1,01	144,7	2,5
	К4-6						150,3	
	К4-7						163,9	
	К4-8				В30		171,9	
	К4-9						174,5	
	К4-10						185,1	
	К5-1	6600			В15	1,06	95,3	2,6
	К5-2						110,9	
	К5-3						127,7	
	К5-4				В25		143,9	
	К5-5						190,7	
	К5-6				В30		231,5	
	К6-1	6900			В15	1,11	131,9	2,8
	К6-2						139,1	
	К6-3						146,7	
	К6-4				В25		155,5	
	К6-5						168,5	
	К6-6						177,1	
	К6-7						181,5	
	К6-8				В30		185,9	
	К6-9						204,9	
	К6-10						220,1	
	К7-1	7200			В15	1,15	103,9	2,9
	К7-2						120,9	
	К7-3				В25		144,5	
	К7-4						195,1	
	К7-5				В30		210,3	
	К7-6						255,9	
	К8-1	8100			В25	1,3	168,3	3,3
	К8-2						178,3	
	К8-3						213,9	
	К8-4				В30		229,9	
	К8-5						261,9	
	К9-1	8400			В15	1,35	122,7	3,4
	К9-2						155,1	
	К9-3				В25		172,3	
	К9-4						182,3	
	К9-5				В30		235,5	
	К9-6						287,1	

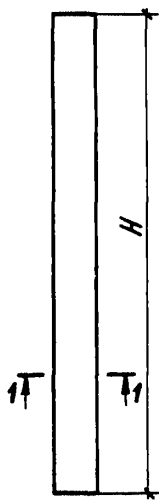

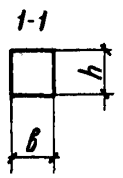

Продолжение

Эскиз	Марка изделия	Размеры, мм			Класс бетона	Расход материалов		Масса, т
		H	B	h		Бетон, м3	Сталь, кг	
КОЛОННЫ 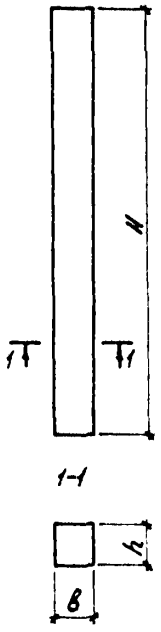	КI0-I	5700	500	400	B25	I,I4	254,I	2,9
	КI0-2				B30		283,5	
	КII-I	6300			B25	I,26	I52,3	3,2
	КII-2						I73,I	
	КII-3				B30		I84,7	
	КII-4						278,7	
	КI2-I	6900			B25	I,38	I63,7	3,5
	КI2-2						I87,I	
	КI2-3				B30		2I3,9	
	КI2-4						338,5	
	КI3-I	8I00			BI5	I,62	I89,I	4,I
	КI3-2				B25		206,7	
	КI3-3						238,3	
	КI3-4						252,7	
	КI3-5				B30		284,3	
	КI3-6						3I9,9	
	КI3-7						343,9	
	КI4-I	8400			B25	I,68	I86,9	4,2
	КI4-2						269,3	
	КI4-3				B30		302,I	
	КI4-4						363,7	
	КI5-I	6300	600	400	B25	I,5I	220,I	3,8
	КI5-2				B30		238,9	
	КI6-I	6900			B25	I,66	256,7	4,2
	КI6-2				B30		28I,3	
	КI7-I	8I00			B25	I,94	302,I	4,9
	КI7-2				B30		364,9	
	КI7-3						400,5	

Продолжение

Эскиз	Марка изделия	Размеры, мм			Класс бетона	Расход материалов		Масса, т
		H	в	h		Бетон, м3	Сталь, кг	
КОЛОННЫ	КI8-I	5800	400	400	BI5	I,32	II9,4	3,3
	КI8-2						I23,8	
	КI8-3						I26,6	
	КI8-4						I33,0	
	КI8-5				B25		I46,6	
	КI8-6						I48,0	
	КI8-7						I6I,6	
	КI8-8						I75,2	
	КI8-9						I86,6	
	КI8-I0				B30		203,8	
	КI8-II						2I7,2	
	КI8-I2						235,0	
	КI9-I	6200			BI5	I,38	I27,6	3,5
	КI9-2						I55,4	
	КI9-3						I59,0	
	КI9-4				B25		I86,5	
	КI9-5						I9I,3	
	КI9-6						I98,9	
	КI9-7						207,I	
	КI9-8						225,0	
	КI9-9				B30		239,8	
	КI9-I0						245,8	
	КI9-II						258,8	
	КI9-I2						265,8	
	К20-I	6800			BI5	I,48	I34,7	3,7
	К20-2						I56,I	
	К20-3						I68,7	
	К20-4				B25		I85,5	
	К20-5						207,3	
	К20-6						2I0,9	
	К20-7						2I8,9	
	К20-8						226,3	
	К20-9				B30		232,9	
	К20-I0						258,8	
	К20-II						262,8	
	К20-I2						277,8	

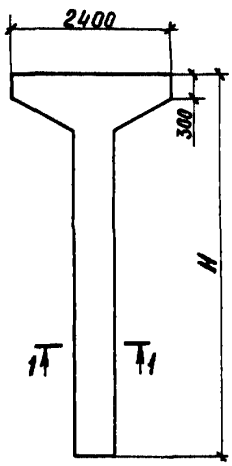

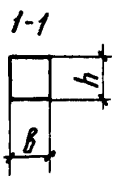

Продолжение

Эскиз	Марка изделия	Размеры, мм			Класс бетона	Расход материалов		Масса, т
		H	в	h		Бетон, м3	Сталь, кг	
КОЛОННЫ 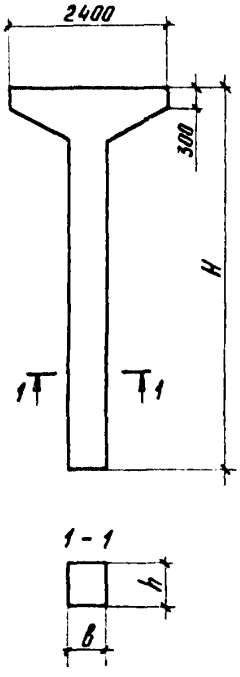	К2I-I	8000	400	400	B25	I,67	I6I,5	4,2
	К2I-2						250,5	
	К2I-3				B30		300,6	
	К2I-4						3I9,2	
	К22-I	5600	500	400	BI5	I,52	I93,0	3,8
	К22-2						2I5,8	
	К22-3				B25		220,0	
	К22-4						236,4	
	К22-5						248,4	
	К22-6				B30		264,I	
	К22-7						304,5	
	К22-8						365,I	
	К23-I	6200			BI5	I,60	I86,4	4,0
	К23-2						222,0	
	К23-3				B25		239,6	
	К23-4						259,4	
	К23-5				B30		275,9	
	К23-6						294,3	
	К23-7						328,I	
	К24-I	6800			BI5	I,72	253,8	4,3
	К24-2						262,6	
	К24-3				B25		269,2	
	К24-4						308,4	
	К24-5				B30		3I8,9	
	К24-6						353,3	
	К25-I	8000			BI5	I,96	237,2	4,9
	К25-2						238,8	
	К25-3				B25		258,0	
	К25-4						327,6	
	К25-5						354,8	
	К25-6				B30		369,7	
	К25-7						406,5	
	К25-8						438,I	
	К26-I	6200	600	400	B25	I,82	27I,9	4,6
	К26-2						283,7	
	К26-3						308,I	
	К26-4				B30		324,6	
	К26-5						356,0	

Продолжение

Эскиз	Марка изделия	Размеры, мм			Класс бетона	Расход материалов		Масса, т
		H; L	в	h		Бетон, м3	Сталь, кг	
КОЛОННЫ 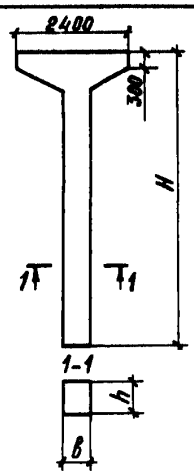	К27-1	6800	600	400	В25	1,97	259,4	4,9
	К27-2						268,2	
	К27-3						301,6	
	К27-4				В30		338,8	
	К27-5						356,9	
	К28-1	8000			В25	2,25	288,0	5,6
	К28-2						314,2	
	К28-3						332,0	
	К28-4						359,2	
	К28-5				В30		422,4	
	К28-6						442,5	
	К28-7						488,5	
	К28-8						534,5	
ТРАВЕРСЫ 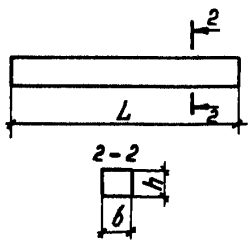	Т1	3000	250	290	В15	0,22	42,8	0,55
	Т2-1	3600				0,26	56,4	0,65
	Т2-2						65,4	
	Т3-1	4200				0,31	68,3	0,77
	Т3-2						71,9	
	Т4-1	4800			В20	0,35	83,2	0,88
	Т4-2						103,4	
	Т5-1			500	В15	0,60	84,1	1,50
	Т5-2						96,1	
	Т5-3						142,3	
	Т6-1	6000				0,75	100,8	1,88
	Т6-2						119,6	
	Т6-3						131,0	
	Т6-4				В20		163,4	
	Т7-1	7800			В15	0,96	168,2	2,45
	Т7-2						154,4	
	Т7-3						162,4	
	Т7-4						178,2	
	Т7-5				В20		196,3	
	Т7-6						219,1	
	Т7-7						237,5	
	Т8-1	2400	400		В15	0,48	77,2	1,20
	Т8-2						80,8	
	ВІ-1	6000	250			0,75	70,6	1,88
	ВІ-2						80,0	

Продолжение

Эскиз	Марка изделия	Класс бетона	Расход материалов		Масса, т
			Бетон, м3	Сталь, кг	
БАЛКИ 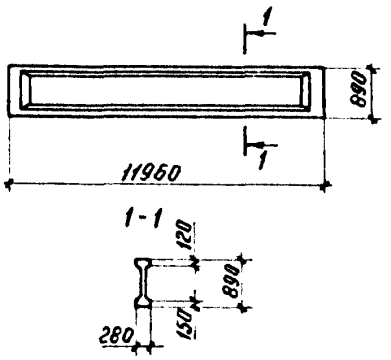 	1БСП12-1К7 -а	В30	1,8	201,7	4,5
	1БСП12-1АтV-а	В22,5		224,1	
	1БСП12-1АтVI-а	В25		216,7	
	1БСП12-1К7 -б	В30		185,0	
	1БСП12-1АтV-б	В22,5		207,4	
	1БСП12-1АтVI-б	В25		200,0	
	1БСП12-1К7 -в	В30		176,6	
	1БСП12-1АтV -в	В22,5		197,0	
	1БСП12-1АтVI -в	В25		191,6	
	1БСП12-2К7 -а	В30		229,8	
	1БСП12-2АтV-а	В25		243,0	
	1БСП12-2АтVI-а	В30		238,7	
	1БСП12-2К7 -б			213,1	
	1БСП12-2АтV-б	В25		226,3	
	1БСП12-2АтVI-б	В30		222,0	
	1БСП12-2К7 -в			204,7	
	1БСП12-2АтV-в	В25		217,9	
	1БСП12-2АтVI-в	В30		213,6	
	1БСП12-3К7 -а			255,1	
	1БСП12-3АтV-а	В27,5		269,0	
	1БСП12-3АтVI-а	В30		250,9	
	1БСП12-3К7 -б			238,4	
	1БСП12-3АтV-б	В27,5		251,3	
	1БСП12-3АтVI-б	В30		234,2	
	1БСП12-3К7 -в			230,0	
	1БСП12-3АтV-в	В27,5		242,9	
	1БСП12-3АтVI-в	В30		235,8	
	1БСП12-4К7 -а	В35		268,4	
	1БСП12-4АтV-а	В30		291,9	
	1БСП12-4АтVI-а			265,3	
	1БСП12-4К7 -б	В35		251,7	
	1БСП12-4АтV-б	В30		275,2	
	1БСП12-4АтVI-б			248,6	
	1БСП12-4К7 -в	В35		243,3	
	1БСП12-4АтV-в	В30		266,8	
	1БСП12-4АтVI-в			240,2	

Продолжение

Эскиз	Марка изделия	Класс бетона	Расход материалов		Масса, т
			Бетон, м3	Сталь, кг	
ВАЛКИ 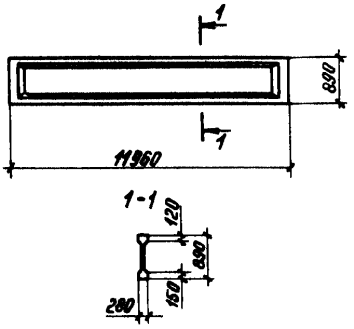	IБСП12-IA IV-Н-а	В20		247,5	
	IБСП12-IAтVСК-Н-а	В25		243,0	
	IБСП12-IAтVIК-Н-а	В30		224,0	
	IБСП12-IA IV-Н-б	В20		223,0	
	IБСП12-IAтVСК-Н-б	В25		226,3	
	IБСП12-IAтVIК-Н-б	В30		207,4	
	IБСП12-IA IV-Н-в	В20		214,6	
	IБСП12-IAтVСК-Н-в	В25		217,9	
	IБСП12-IAтVIК-Н-в	В30		199,0	
	IБСП12-2A IV-Н-а	В27,5		285,3	
	IБСП12-2AтVСК-Н-а	В25		259,1	
	IБСП12-2AтVIК-Н-а	В30		238,5	
	IБСП12-2A IV-Н-б	В27,5		268,6	
	IБСП12-2AтVСК-Н-б	В25		232,4	
	IБСП12-2AтVIК-Н-б	В30	1,8	221,8	4,5
	IБСП12-2A IV -Н-в	В27,5		260,2	
	IБСП12-2AтVСК-Н-в	В25		234,0	
	IБСП12-2AтVIК-Н-в	В30		210,4	
	IБСП12-3A IV -Н-а	В27,5		301,6	
	IБСП12-3AтVСК-Н-а			315,8	
	IБСП12-3AтVIК-Н-а	В30		267,4	
	IБСП12-3A IV -Н-б	В27,5		285,0	
	IБСП12-3AтVСК-Н-б			299,1	
	IБСП12-3AтVIК-Н-б	В30		250,7	
	IБСП12-3A IV -Н-в	В27,5		276,7	
	IБСП12-3AтVСК-Н-в			290,7	
	IБСП12-3AтVIК-Н-в	В30		242,3	
	IБСП12-4A IV -Н-а	В35		339,7	
	IБСП12-4AтVСК-Н-а	В30		315,8	
	IБСП12-4AтVIК-Н-а	В35		273,2	
	IБСП12-4A IV -Н-б			323,0	
	IБСП12-4AтVСК-Н-б	В30		299,1	
	IБСП12-4AтVIК-Н-б	В35		256,5	
	IБСП12-4A IV -Н-в			314,6	
	IБСП12-4AтVСК-Н-в	В30		290,7	
	IБСП12-4AтVIК-Н-в	В35		248,1	
	IБСП12-IA III -П-а	В27,5		263,0	
	IБСП12-IA IV -П-а	В20		259,5	

Продолжение

Эскиз	Марка изделия	Класс бетона	Расход материалов		Масса, т
			Бетон, м3	Сталь, кг	
БАЛКИ	1БСП12-1АIIIв-П-б	В27,5		246,3	
	1БСП12-1АIV -П-б	В20		242,8	
	1БСП12-1АIIIв-П-в	В27,5		137,9	
	1БСП12-1АIV -П-в	В20		234,4	
	1БСП12-2АIIIв-П-а	В27,5		300,9	
	1БСП12-2АIV -П-а	В22,5		260,7	
	1БСП12-2АIIIв-П-б	В27,5		284,2	
	1БСП12-2АIV -П-б	В22,5		264,0	
	1БСП12-2АIIIв-П-в	В27,5		275,8	
	1БСП12-2АIV -П-в	В22,5	I,8	255,6	4,5
	1БСП12-3АIIIв-П-а	В30		327,0	
	1БСП12-3АIV -П-а	В27,5		311,7	
	1БСП12-3АIIIв-П-б	В30		310,3	
	1БСП12-3АIV -П-б	В27,5		295,0	
	1БСП12-3АIIIв-П-в	В30		301,9	
	1БСП12-3АIV -П-в	В27,5		286,6	
	1БСП12-4АIIIв-П-а	В35		362,7	
	1БСП12-4АIV -П-а			339,7	
	1БСП12-4АIIIв-П-б			346,0	
	1БСП12-4АIV -П-б			323,0	
	1БСП12-4АIIIв-П-в			337,6	
	1БСП12-4АIV -П-в			314,6	

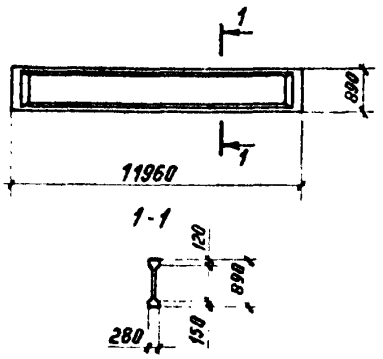

C2BA УКАЗАНИЯ ПО ПРИМЕНЕНИЮ

Конструкции предназначены для одноярусных эстакад высотой 6,0; 6,6; 7,2; 8,4 м, с длиной температурных блоков до 78 м с железобетонными и стальными пролетными строениями

N1BD РАСЧЕТНАЯ ТЕМПЕРАТУРА НАРУЖНОГО ВОЗДУХА
- минус 55°С

G2BQ СТЕПЕНЬ АГРЕССИВНОСТИ СРЕДЫ - неагрессивная, слабо- и средне-агрессивная

J3O3 ВЕТРОВОЕ ДАВЛЕНИЕ -0,54 кПа / 55 кгс/м2

G2MQ СЕЙСМИЧНОСТЬ - несейсмические районы и в районах с сейсмичностью до 8 баллов

ДОПОЛНИТЕЛЬНЫЕ ДАННЫЕ

Расшифровка марки изделия:

КI-2; Т6-3

К; Т - наименование изделия (колонна, траверса);

I; 6 - первая цифра означает порядковый номер типоразмера;

2; 3 - вторая цифра означает несущую способность

Настоящие выпуски рассматривать одновременно с выпуском 0 - Материалы для проектирования. Серия 3.015-I6.94 вып.I и 2 разработана взамен серии 3.015-2/82 вып. II-I...II-9;IV

В7ЕА СОСТАВ ПРОЕКТНОЙ ДОКУМЕНТАЦИИ

Выпуск I. Колонны сборные железобетонные. Рабочие чертежи

Выпуск 2. Траверсы и вставки сборные железобетонные. Рабочие чертежи

Объем проектных материалов, приведенных к формату А4 - I78 форматок

В7ВА АВТОР ПРОЕКТА: АО ЦНИИпромзданий, I27238, Москва, Дмитровское ш.,46,корп.2

В7НА УТВЕРЖДЕНИЕ: Утверждены Главпроектом Минстроя России,
письмо от 09.11.94 № 9-2-1/158.
Введены в действие с 01.01.95, приказ АО ЦНИИпромзданий от 14.11.94 № 60.
Срок действия - 2000 г.

В7КА ПОСТАВЩИК: Государственное предприятие - Центр проектной продукции массового применения (ГП ЦПП),
I27238, Москва, Дмитровское шоссе, 46, корп.2

Инв. № Ц00351

Катал. № Ц000466

Зам.директора института М.Гликин

Руководитель отдела А.М.Туголуков

gost.e-ecolog.ru