СК-3	СТРОИТЕЛЬНЫЙ КАТАЛОГ ЧАСТЬ 3 ТИПОВАЯ ДОКУМЕНТАЦИЯ НА КОНСТРУКЦИИ, ИЗДЕЛИЯ И УЗЛЫ ЗДАНИЙ И СООРУЖЕНИЙ	СТРОИТЕЛЬНЫЕ КОНСТРУКЦИИ И ИЗДЕЛИЯ Шифр I35 УДК 624.014.2:072.33
ГП ЦПП	СТАЛЬНЫЕ РАМНЫЕ КОНСТРУКЦИИ КОРОБЧАТОГО СЕЧЕНИЯ КАРКАСА ПРОИЗВОДСТВЕННЫХ ЗДАНИЙ ТИПА "ОРСК" ЧЕРТЕЖИ КМД	FJCL
АПРЕЛЬ 1986		На 3-х листах На 6- и страницах Страница I

Рама крановая

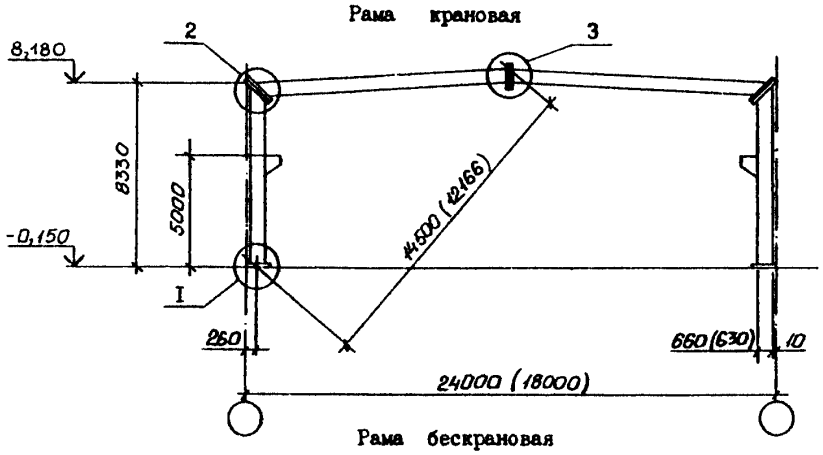

Рама бескрановая

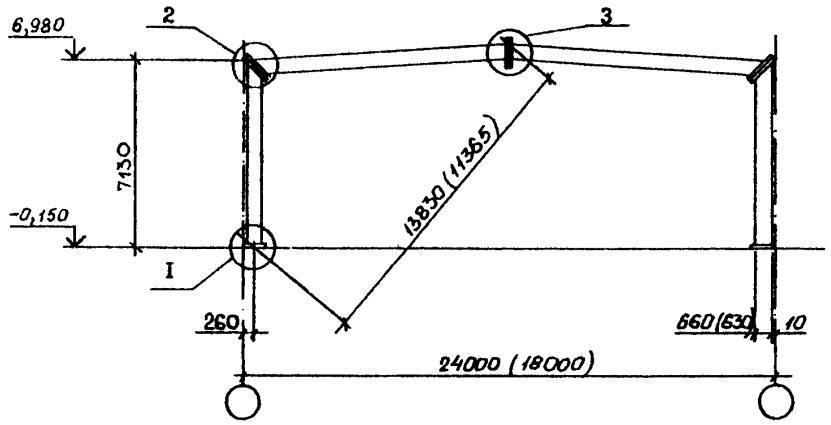

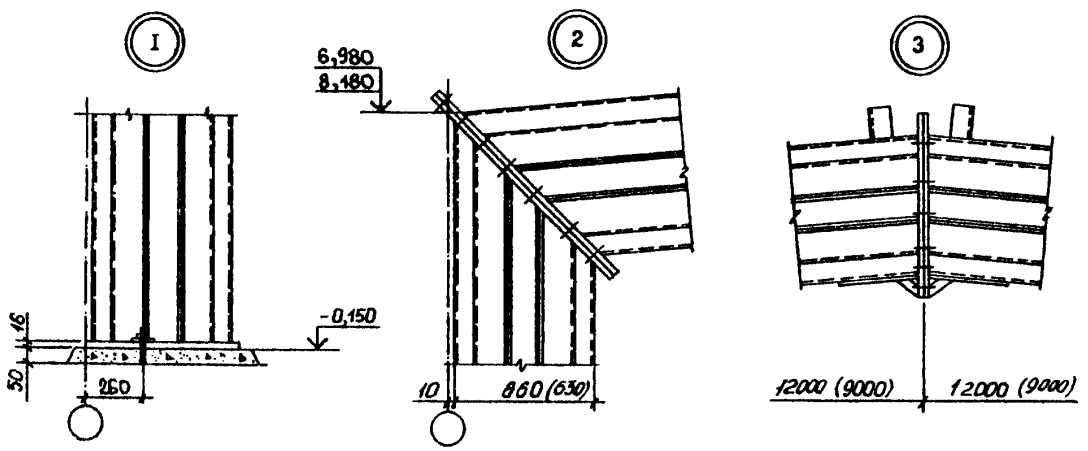

gost.e-ecolog.ru

СХЕМА РАСПОЛОЖЕНИЯ РАМ, ПРОГОНОВ, ПОДКРАНОВЫХ БАЛОК ДЛЯ КРАНОВЫХ ЗДАНИЙ

Пролет здания I8 м

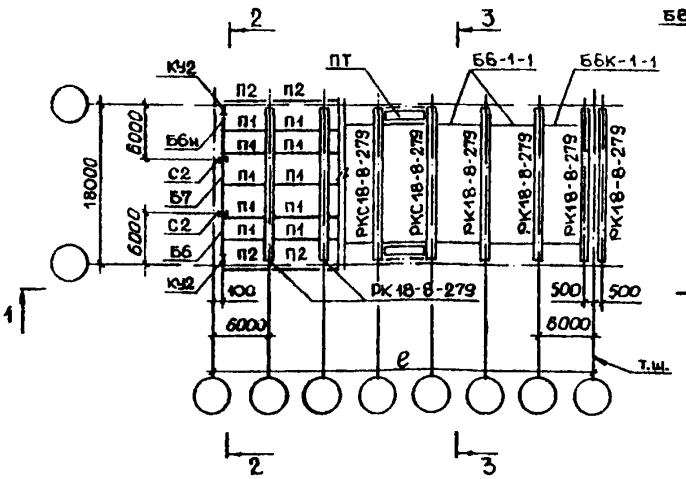

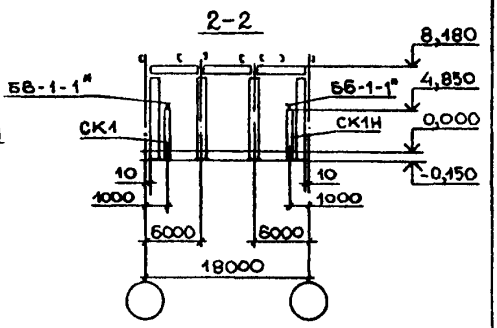

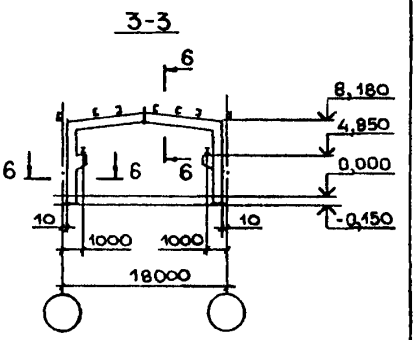

Пролет здания 24 м

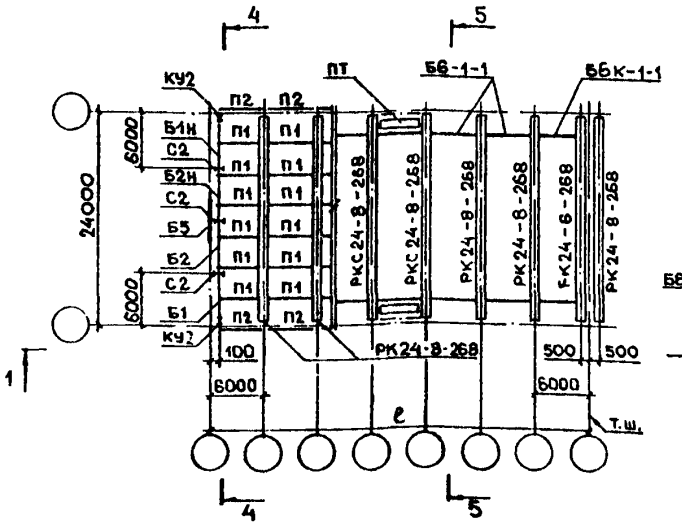

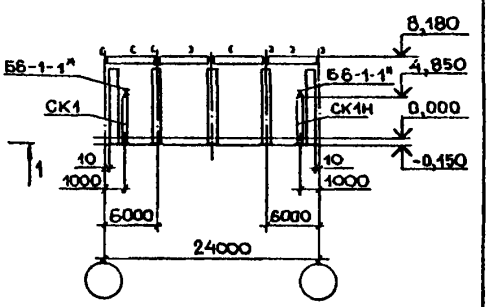

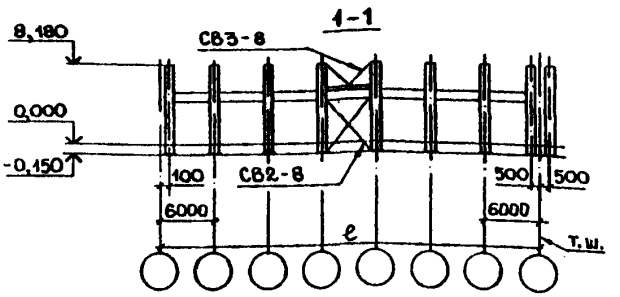

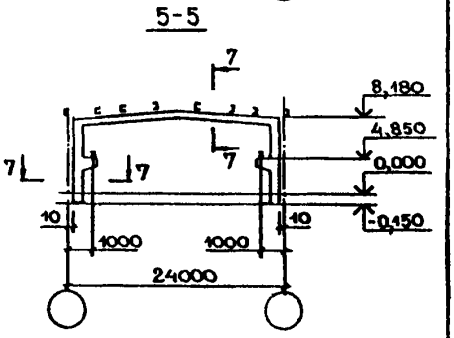

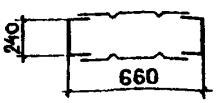

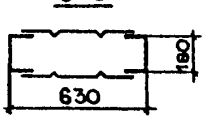

СТАЛЬНЫЕ РАМНЫЕ КОНСТРУКЦИИ КОРОБЧАТОГО СЕЧЕНИЯ КАРКАСА ПРОИЗВОДСТВЕННЫХ ЗДАНИЙ ТИПА "ОРСК" ЧЕРТЕЖИ КМД	СТРОИТЕЛЬНЫЕ КОНСТРУКЦИИ И ИЗДЕЛИЯ Шифр I35	Лист 2 Страница 3

СХЕМА РАСПОЛОЖЕНИЯ РАМ, ПРОГОНОВ ДЛЯ БЕСКРАНОВЫХ ЗДАНИЙ

Пролет здания I8 м

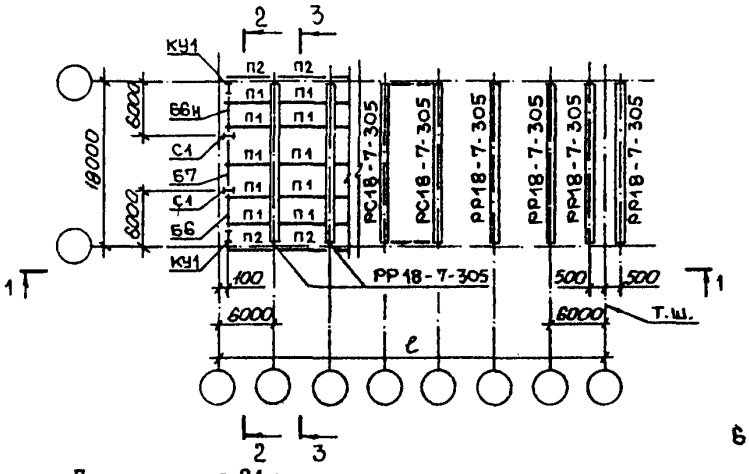

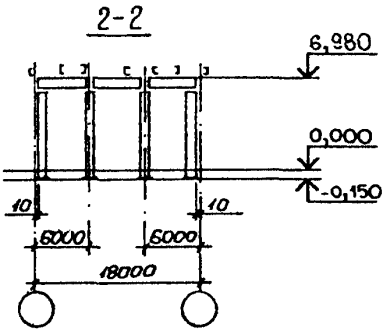

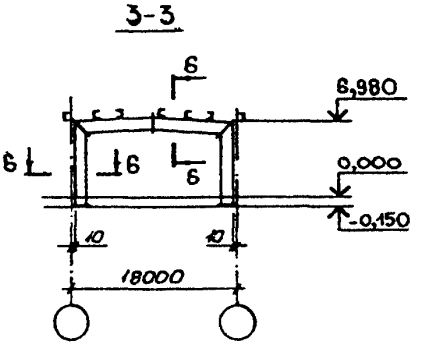

Пролет здания 24 м

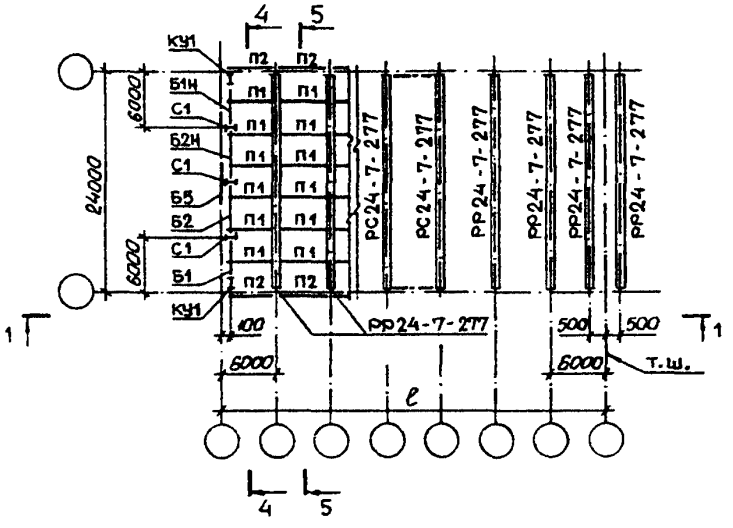

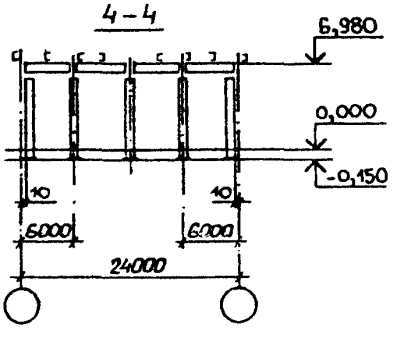

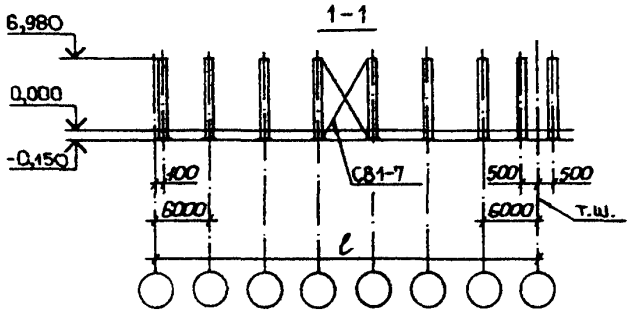

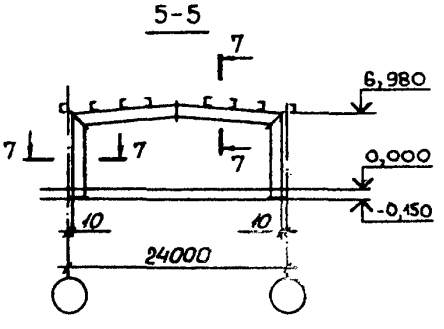

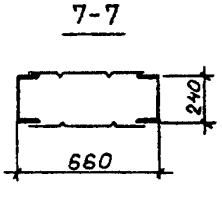

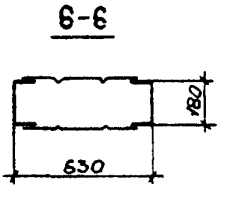

НОМЕНКЛАТУРА РАМНЫХ КОНСТРУКЦИЙ

Наименование	Обозначение	Марка	Величина пролета, м	Высота рам, м	Расчетная нагрузка на покрытие, кгс/м²	Масса, кг
БЕСКРАНОВЫЕ ЗДАНИЯ						
Рамы рядовые	I35.0I.00.00.00-02	РР I8-7-305	I8	6,98	305	2I66
	I35.0I.00.00.00	РР 24-7-277	24		277	339I
Рамы связевые	I35.0I.00.00.00-03	РС I8-7-305	I8		305	2I79
	I35.0I.00.00.00-0I	РС 24-7-277	24		277	340I
КРАНОВЫЕ ЗДАНИЯ						
Рамы крановые рядовые	I35.02.00.00.00-02	РК I8-8-279	I8	8,I8	279	2426
	I35.02.00.00.00	РК 24-8-268	24		268	3723
Рамы крановые связевые	I35.02.00.00.00-03	РКСI8-8-279	I8		279	2454
	I35.02.00.00.00-0I	РКС24-8-268	24		268	3745

НОМЕНКЛАТУРА КОЛОНН, СТОЕК, КРАНОВЫХ СТОЕК, ТОРМОЗНЫХ ПЛОЩАДОК, ПРОГОНОВ И БАЛОК

Наименование элементов	Обозначение	Марка	Сечение	Масса, кг
Колонны	I35.03.00.00.00	КУI	I 30БI	287,I0
	-0I	КУ2	I 35БI	380,6
Стойки	I35.04.00.00.00	СI	I 23БI	I85,4
	-0I	С2	I 26БI	247,8
Крановые стойки	I35.05.00.00.00	СКI	Тр.а I60xI20x5	I45,5
	-0I	СКIН		
Тормозные площадки	I35.I4.00.00.00	ПТ	—	3I3,4
Прогоны	I35.00.00.00.0I	ПI	[22	I25,6
	I35.I0.00.00.00	П2		I30,5
	I35.00.00.00.02	П3		I25,4
	-0I	П3Н		
	I35.II.00.00.00	П4		I29,0
	-0I	П4Н		
Балки	I35.I2.00.00.00	БI		I29,3
	-0I	БIН		
	I35.I3.00.00.00	Б2		I33,8
	-0I	Б2Н		
	I35.00.00.00.03	Б5	Гн.[I60x60x5	32,03
	I35-I3.00.00.00-02	Б6	[22	I33,4
	-03	Б6Н		
	I35.I2.00.00.00-02	Б7		I29,7
	-03	Б7Н		

НОМЕНКЛАТУРА СВЯЗЕЙ

Наименование элементов	Марка	Сечение	Масса, кг
Связи для бескранового здания	СВI-7-I	L I00x7	224,7
	СВI-7-2	L I40x9	370,I
	СВI-7-3	L 200xI3	706,2
Связи для кранового здания	СВ2-8-I	L I00x7	240,8
	СВ2-8-2	L I40x9	368,5
	СВ2-8-3	L 200xI3	668,I
	СВ3-8-I	L I00x7	I22,3
	СВ3-8-2	L I40x9	I85,5
	СВ3-8-3	L 200xI3	3I6,3

DIAA ТЕХНИЧЕСКАЯ ХАРАКТЕРИСТИКА

Каркас здания состоит из шарнирно-опираемых рам, устанавливаемых с шагом 6,0 м, устойчивость которых обеспечивается системой горизонтальных и вертикальных связей и прогонов. Торцы зданий решаются путем установки угловых стоек, заделанных в уровне верха фундамента и ряда фахверковых стоек с балками по ним.

Рамные конструкции каркаса имеют коробчатое сечение, образованное двумя швеллерами и листами с продольными гофрами.

Рамные конструкции собираются из стоек (колонн) и ригелей. Соединения фланцевые на болтах М20-6gх60.IIOХЛI по ГОСТ 22353-77 с гайками М20-6Н.IIOХЛI по ГОСТ 22354-77 и шайбами 20 по ГОСТ 22355-77.

C2BA УКАЗАНИЯ ПО ПРИМЕНЕНИЮ

Рамные конструкции каркаса применяются в одноэтажных отапливаемых производственных зданиях:

без перепадов высот;

бесфонарных или с зенитными фонарями;

бескрановых (высотой рам 6,98 м) и с мостовыми электрическими кранами грузоподъемностью 5т (высотой рам 8,I8 м);

для обычных условий строительства и строительства в районах сейсмичностью до 9 баллов.

J3OB СКОРОСТНОЙ НАПОР ВЕТРА - $\frac{55\ кгс/м^2}{0,54\ кПа}$

J3NB ВЕС СНЕГОВОГО ПОКРОВА - $\frac{I00\ кгс/м^2}{0,98\ кПа}$

NIBD РАСЧЕТНАЯ ТЕМПЕРАТУРА НАРУЖНОГО ВОЗДУХА - минус 65°С

C2BQ СТЕПЕНЬ АГРЕССИВНОСТИ СРЕДЫ - неагрессивная, слабоагрессивная

ДОПОЛНИТЕЛЬНЫЕ ДАННЫЕ

I. В чертежах КМД разным типам рам даны следующие условные обозначения - буквы "РР", "РК", "РС", "РКС" определяют тип рам (рядовая, рядовая крановая, связевая, связевая крановая).

Пример марки рамы:

Рама бескрановая связевая пролетом 24 м, высотой 6,98 м под расчетную нагрузку

277 кгс/м^2 - РС 24-7-277;
первая группа цифр указывает пролет здания, м;
следующая после тире цифра определяет высоту здания, м;
последняя группа цифр определяет допускаемую расчетную вертикальную нагрузку в кгс/м^2 для первого района по скоростному напору ветра.

Связям дано буквенное условное обозначение - "СВ".
Пример маркировки связей:

Связь в бескрановом здании высотой 6,98 м, сечением из уголка I00х7: СВI-7-I.
цифра, стоящая непосредственно за буквенным индексом, обозначает положение связи в здании:
I - связь для бескранового здания;
2 - подкрановая связь в крановом здании в среднем пролете;
3 - надкрановая связь в крановом здании в среднем пролете;
цифра, стоящая после тире определяет высоту здания, м;
последняя цифра определяет сечение связи.

Другим конструктивным элементам каркаса даны следующие условные буквенные обозначения:
КУ - колонны;
С - стойки;
СК - стойки крановые;
Б - балки;
П - прогоны;
ПТ - площадки тормозные
Цифровые индексы в маркировке элементов указывают на их положение в здании и зависят от типа сечения.

2. При конкретном проектировании зданий использовать типовой проект 400-0-26.84 и серию 2.420-4 выпуск 3.

3. При проектировании зданий применение рам пролетом I8 м требует согласования с ЗПО "Союзспецлегконструкция".

В7ЕА СОСТАВ ПРОЕКТНОЙ ДОКУМЕНТАЦИИ

Шифр I35 "Стальные рамные конструкции коробчатого сечения каркаса производственных зданий типа "Орск". Чертежи КМД.

Объем проектных материалов, приведенных к формату А4, - I45 форматок

В7ВА АВТОР ПРОЕКТА ВПКТИ "Гипроспецлегконструкция", I23376, Москва, Красная Пресня, 30

В7НА УТВЕРЖДЕНИЕ Утверждены Госстроем СССР, протокол от 30.08.84 г. № ИИ-23.
Введены в действие институтом "Гипроспецлегконструкция" с 0I.0I.86 приказ от 24.0I.86 . № 7.

В7КА ПОСТАВЩИК ЦНИИпроектлегконструкция, I23376, Москва, ул.Красная Пресня,30;
ГУП ЦПП, 127238, Москва, Дмитровское ш., 46, корп. 2

Инв. №
Катал. л. № 053433

gost.e-ecolog.ru