СК-3	СТРОИТЕЛЬНЫЙ КАТАЛОГ ЧАСТЬ 3 ТИПОВАЯ ДОКУМЕНТАЦИЯ НА КОНСТРУКЦИИ, ИЗДЕЛИЯ И УЗЛЫ ЗДАНИЙ И СООРУЖЕНИЙ	СТРОИТЕЛЬНЫЕ КОНСТРУКЦИИ И ИЗДЕЛИЯ Серия 3.002.1-1 Выпуски 0,1,2 УДК 69.022
ГП ЦПП	СБОРНЫЕ ЖЕЛЕЗОБЕТОННЫЕ ПОДПОРНЫЕ СТЕНЫ МЕЖОТРАСЛЕВОГО ПРИМЕНЕНИЯ С ВЫСОТОЙ ПОДПОРА ГРУНТА 1,2-4,8м	ММОЕ
ОКТЯБРЬ 1983		На 4 листах На 7 страницах Страница 1

СХЕМЫ ПОДПОРНЫХ СТЕН

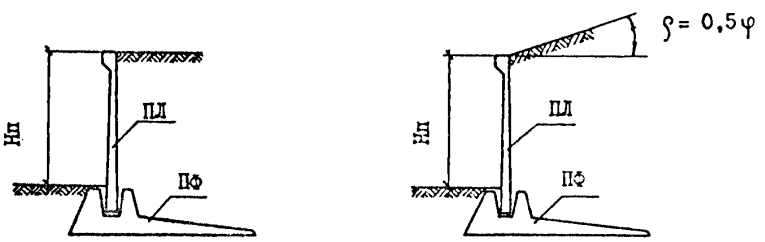

ПЛИТЫ ЛИЦЕВЫЕ

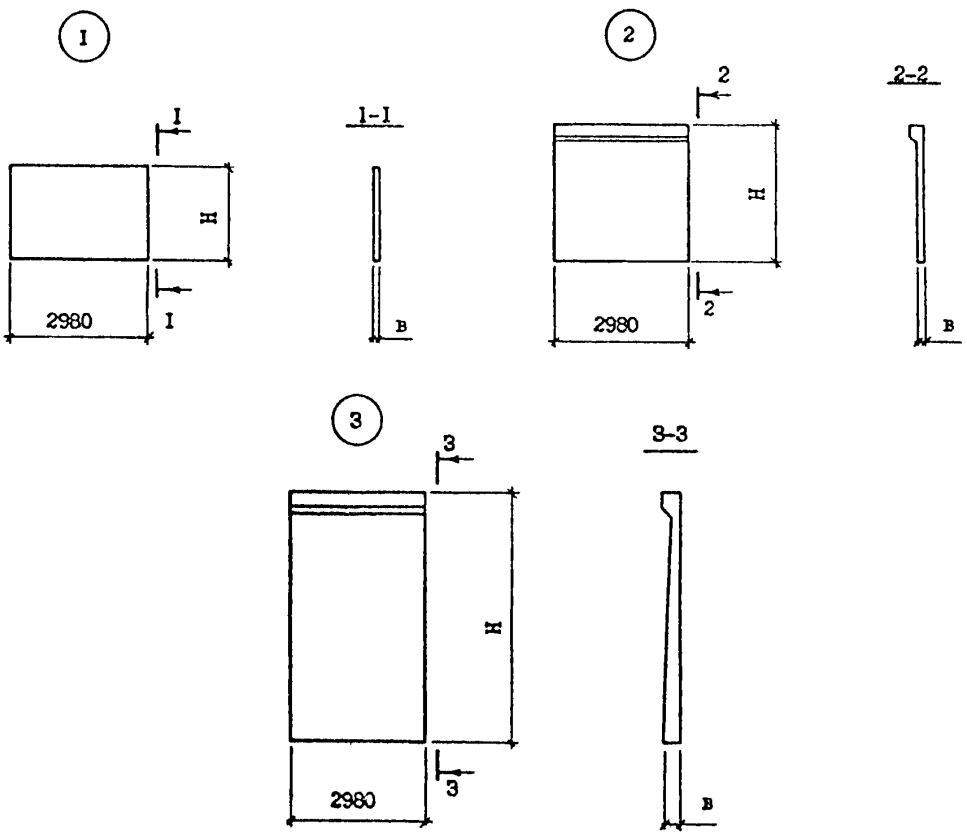

gost.e-ecolog.ru

СБОРНЫЕ ЖЕЛЕЗОБЕТОННЫЕ ПОДПОРНЫЕ СТЕНЫ МЕЖОТРАСЛЕВОГО ПРИМЕНЕНИЯ С ВЫСОТОЙ ПОДПОРА ГРУНТА 1,2-4,8 м	СТРОИТЕЛЬНЫЕ КОНСТРУКЦИИ И ИЗДЕЛИЯ Серия 3.002.1-1 Выпуски 0,1,2	Лист 1 Страница 2

ПЛИТЫ ФУНДАМЕНТНЫЕ

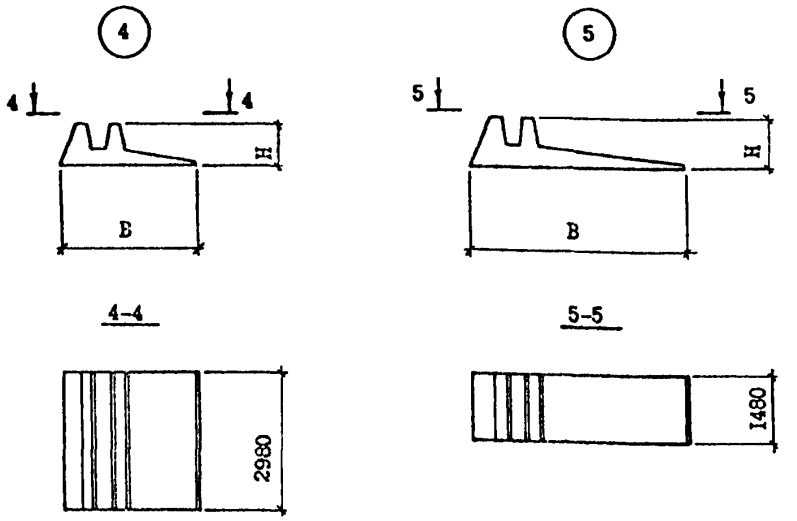

01АА ТЕХНИЧЕСКАЯ ХАРАКТЕРИСТИКА

Подпорные стенки разработаны для следующих высот подпора грунта: $H_п$ = 1,2 м, 1,8 м, 2,4 м, 3,0 м, 3,6 м, 4,2 м, 4,8 м.

Поверхность засыпки грунта принята в двух вариантах - горизонтальной и наклонной с углом наклона к горизонту $\varphi = 0{,}5\,\varphi$

Подпорные стенки состоят из лицевой и фундаментной плит, соединяемых между собой с помощью шелевого стыка.

Бетон конструкций - тяжелый марки 300.

Бетон замоноличивания - марки 200 на мелком заполнителе.

Арматура плит - ненапрягаемая из стали класса AI диаметром 6,8мм и AIII диаметром 6÷32 мм по ГОСТ 5781-82. В закладных изделиях применяется сталь класса AI диаметром 10÷32 мм и AII диаметром 22 мм по ГОСТ 5781-82.

Армирование плит осуществляется сварными сетками и отдельными стержнями.

СБОРНЫЕ ЖЕЛЕЗОБЕТОННЫЕ ПОДПОРНЫЕ СТЕНЫ МЕЖОТРАСЛЕВОГО ПРИМЕНЕНИЯ С ВЫСОТОЙ ПОДПОРА ГРУНТА 1,2–1,8 м	СТРОИТЕЛЬНЫЕ КОНСТРУКЦИИ И ИЗДЕЛИЯ Серия 3.002.1-1 Выпуски 0,1,2	Лист 2 Страница 3

НОМЕНКЛАТУРА ПЛИТ

Эскиз изделия	Марка изделия	Размеры, мм			Расход материалов					Масса, т
					Бетон		Сталь, кг			
		H	в	B	Марка	Объем, м3	Изделия арматурные	Изделия закладные	Всего	
ПЛИТЫ ЛИЦЕВЫЕ										
1	ПЛ1-1	1500	130	–	300	0,6	37,3	4,6	41,9	1,5
	ПЛ1-2						43,3		47,9	
	ПЛ1-3						54,3		58,9	
	ПЛ2-1	1800	130	–		0,7	43,5	4,6	48,1	1,8
	ПЛ2-2						51,0		55,6	
	ПЛ2-3						54,5		59,1	
	ПЛ2-4						57,3		61,9	
	ПЛ2-5						62,0		66,6	
	ПЛ2-6						69,0		73,6	
	ПЛ3-1	2100	140	–		0,9	49,2	5,4	54,6	2,2
	ПЛ3-2						56,7		62,1	
	ПЛ3-3						60,2		65,6	
	ПЛ3-4						63,0		68,4	
	ПЛ3-5						70,5		75,9	
	ПЛ3-6						74,7		80,1	
2	ПЛ4-1	2400	140	–		1,1	56,0	7,8	63,8	2,8
	ПЛ4-2						70,8		78,6	
	ПЛ4-3						75,0		82,8	
	ПЛ4-4						85,5		93,3	
	ПЛ4-5						91,1		98,9	
	ПЛ4-6						99,7		107,5	
	ПЛ4-7						110,2		118,0	
	ПЛ4-8						117,2		125,0	
	ПЛ5-1	3000	140	–		1,4	67,9	13,0	80,9	3,4
	ПЛ5-2						82,7		95,7	
	ПЛ5-3						86,9		99,9	
	ПЛ5-4						108,7		121,7	
	ПЛ5-5						120,1		133,1	
	ПЛ5-6						135,1		148,1	
	ПЛ5-7						153,3		166,3	
	ПЛ5-8						190,2		203,2	
	ПЛ5-9						213,8		226,8	
	ПЛ5-10						232,0		245,0	
	ПЛ5-11						231,8		244,8	
3	ПЛ6-1	3600	180	–		1,9	79,5	19,4	98,9	4,8
	ПЛ6-2						97,1		116,5	
	ПЛ6-3						102,7		122,1	
	ПЛ6-4						119,7		139,1	
	ПЛ6-5						121,8		141,2	
	ПЛ6-6						133,2		152,6	

СБОРНЫЕ ЖЕЛЕЗОБЕТОННЫЕ ПОДПОРНЫЕ СТЕНЫ МЕЖОТРАСЛЕВОГО ПРИМЕНЕНИЯ С ВЫСОТОЙ ПОДПОРА ГРУНТА 1,2-4,8 м

Продолжение

Эскиз изделия	Марка изделия	Размеры, мм			Расход материалов					Масса, т
					Бетон		Сталь, кг			
		Н	в	В	Марка	Объем, м3	Изделия арматурные	Изделия закладные	Всего	
2	ПЛ6-7	3600	180	-	300	1,9	139,8	19,4	159,2	4,8
	ПЛ6-8						151,2		170,6	
	ПЛ6-9						177,0		196,4	
	ПЛ6-10						185,4		204,8	
	ПЛ6-11						209,0		228,4	
	ПЛ6-12						246,3		265,7	
	ПЛ6-13						274,3		293,7	
	ПЛ6-14						306,9		326,3	
3	ПЛ7-1	4200	230	-		2,5	115,5	30,0	145,5	6,3
	ПЛ7-2						129,5		159,5	
	ПЛ7-3						142,9		172,9	
	ПЛ7-4						146,0		176,0	
	ПЛ7-5						159,4		189,4	
	ПЛ7-6						165,5		195,5	
	ПЛ7-7						178,9		208,9	
	ПЛ7-8						208,4		238,4	
	ПЛ7-9						218,2		248,2	
	ПЛ7-10						229,4		259,4	
	ПЛ7-11						245,2		275,2	
	ПЛ7-12						294,8		324,8	
	ПЛ7-13						415,1		445,1	
	ПЛ8-1	4800	240			2,9	149,1	31,8	180,9	7,3
	ПЛ8-2						162,5		194,3	
	ПЛ8-3						194,6		226,4	
	ПЛ8-4						204,5		236,3	
	ПЛ8-5						231,1		262,9	
	ПЛ8-6						251,8		283,6	
	ПЛ8-7						265,8		297,6	
	ПЛ8-8						284,6		316,4	
	ПЛ8-9						295,8		327,6	
	ПЛ8-10						339,8		371,6	
	ПЛ8-11						372,8		404,6	
	ПЛ8-12						405,6		437,4	
	ПЛ8-13						474,0		505,8	
	ПЛ8-14						502,7		534,5	
	ПЛ8-15						552,5		584,3	
	ПЛ8-16						612,7		644,5	
	ПЛ9-1	5400	300			3,7	195,3	29,6	224,9	9,4
	ПЛ9-2						222,3		251,9	
	ПЛ9-3						248,9		278,5	
	ПЛ9-4						271,8		301,4	

СБОРНЫЕ ЖЕЛЕЗОБЕТОННЫЕ ПОДПОРНЫЕ СТЕНЫ МЕЖОТРАСЛЕВОГО ПРИМЕНЕНИЯ С ВЫСОТОЙ ПОДПОРА ГРУНТА 1,2-4,8 м	СТРОИТЕЛЬНЫЕ КОНСТРУКЦИИ И ИЗДЕЛИЯ Серия 3.002.1-1 Выпуски 0,1,2	Лист 3 Страница 5

Продолжение

Эскиз изделия	Марка изделия	Размеры, мм			Расход материалов					Масса, т
					Бетон		Сталь, кг			
		H	в	B	Марка	Объем, м3	Изделия арматурные	Изделия закладные	Всего	
3	ПЛ9-5	5400	300	-	300	3,7	320,3	29,6	349,9	9,4
	ПЛ9-6						357,8		387,4	
	ПЛ9-7						376,6		406,2	
	ПЛ9-8						427,0		456,6	
	ПЛ9-9						485,0		514,6	
	ПЛ9-10						521,2		550,8	
	ПЛ9-11						554,0		583,6	
	ПЛ9-12						596,0		625,6	
ПЛИТЫ ФУНДАМЕНТНЫЕ										
4	ПФ1-1	500	-	1500	300	1,2	67,5	8,8	76,3	2,9
	ПФ1-2						76,5		85,3	
	ПФ1-3						79,3		88,1	
	ПФ1-4						88,3		97,1	
	ПФ2-1	500		1800		1,4	73,5	12,4	85,9	3,6
	ПФ2-2						83,9		96,3	
	ПФ2-3						88,1		100,5	
	ПФ2-4						92,3		104,7	
	ПФ2-5						99,8		112,2	
	ПФ2-6						114,4		126,8	
	ПФ2-7						121,9		134,3	
	ПФ3-1	500	-	2100		1,6	81,1	12,4	93,5	4,0
	ПФ3-2						92,9		105,3	
	ПФ3-3						97,1		109,5	
	ПФ3-4						127,3		139,7	
	ПФ3-5						148,7		161,1	
	ПФ3-6						170,4		182,8	
	ПФ4-1	600	-	2400		1,9	94,0	14,2	108,2	4,9
	ПФ4-2						105,8		120,0	
	ПФ4-3						140,3		154,5	
	ПФ4-4						158,1		172,3	
	ПФ4-5						175,3		189,5	
	ПФ4-6						191,8		206,0	
	ПФ4-7						206,1		220,3	
	ПФ4-8						237,8		252,0	
	ПФ5-1	900	-	3000		3,2	123,0	32,2	155,2	8,0
	ПФ5-2						134,8		167,0	
	ПФ5-3						146,8		179,0	
	ПФ5-4						164,8		197,0	
	ПФ5-5						183,3		215,5	
	ПФ5-6						211,5		243,7	
	ПФ5-7						241,1		273,3	

СБОРНЫЕ ЖЕЛЕЗОБЕТОННЫЕ ПОДПОРНЫЕ СТЕНЫ МЕЖОТРАСЛЕВОГО ПРИМЕНЕНИЯ С ВЫСОТОЙ ПОДПОРА ГРУНТА 1,2-4,8м

Продолжение

Эскиз изделия	Марка изделия	Размеры, мм			Расход материалов					Масса, т
		H	в	B	Бетон		Сталь, кг			
					Марка	Объем, м3	Изделия арматурные	Изделия закладные	Всего	
4	ПФ6-1	950	-	3000	300	1,8	76,3	13,0	89,3	4,4
	ПФ6-2						95,9		108,9	
	ПФ6-3						115,6		128,6	
	ПФ6-4						133,7		146,7	
	ПФ6-5						147,2		160,2	
	ПФ6-6						154,9		167,9	
	ПФ6-7						172,7		185,7	
	ПФ6-8						185,2		198,2	
5	ПФ7-1	1000	-	3600		2,2	105,0	17,6	122,6	5,4
	ПФ7-2						116,6		134,2	
	ПФ7-3						140,0		157,6	
	ПФ7-4						156,3		173,9	
	ПФ7-5						178,7		196,3	
	ПФ7-6						205,5		223,1	
	ПФ7-7						243,1		260,7	
	ПФ7-8						266,1		283,7	
	ПФ7-9						306,4		324,0	
	ПФ8-1	1000	-	4200		2,4	114,9	17,6	132,5	6,1
	ПФ8-2						140,9		158,5	
	ПФ8-3						154,5		172,1	
	ПФ8-4						207,9		225,5	
	ПФ8-5						233,3		250,9	
	ПФ8-6						267,3		284,9	
	ПФ8-7						343,6		361,2	
	ПФ9-1	1100	-	4800		3,1	156,4	23,2	179,6	7,7
	ПФ9-2						177,9		201,1	
	ПФ9-3						308,7		331,9	

C2BA УКАЗАНИЯ ПО ПРИМЕНЕНИЮ

Подпорные стенки предназначаются для применения на внутризаводских и подъездных железных и автомобильных дорогах промплощадок, для ограждения террас площадок и террас внутри зданий, находящихся в разных уровнях, а также для применения в городском и сельскохозяйственном строительстве.

Не предназначены они для применения на строительстве магистральных железнодорожных путей, в гидротехническом строительстве, а также для применения в качестве специальных сооружений /противооползневых, противообвалочных и др/. При горизонтальной поверхности засыпки временные равномерно распределенные расчетные нагрузки на поверхности засыпки q=1,0 тс/м2, 2,0 тс.м2, 3,0 тс/м2, 4,0 тс/м2, 6,0 тс/м2. При наклонной поверхности засыпки q=0.

C2MQ СЕЙСМИЧНОСТЬ - несейсмические районы и районы с расчетной сейсмичностью 7 и 8 баллов.

C2DD КЛИМАТИЧЕСКИЕ РАЙОНЫ И ПОДРАЙОНЫ СССР - -все климатические районы СССР

C2EE ИНЖЕНЕРНО-ГЕОЛОГИЧЕСКИЕ УСЛОВИЯ - - обычные

N1BD Расчетная температура наружного воздуха до минус 40°С включительно

Д О П О Л Н И Т Е Л Ь Н Ы Е Д А Н Н Ы Е

Серия 3.002.1-1, выпуски 0,1,2 разработана взамен серии 3.400-3, вып.1

Расшифровка маркировки изделия:

Плита лицевая
ПЛ4-3
ПЛ - наименование изделия
4 - типоразмер плиты
3 - порядковый номер плиты по армированию

Плита фундаментная
ПФ2-5
ПФ - наименование изделия
2 - типоразмер плиты
5 - порядковый номер плиты по армированию.

B7EA С О С Т А В П Р О Е К Т Н О Й Д О К У М Е Н Т А Ц И И

Выпуск 0 - Материалы для проектирования
Выпуск 1 - Сборные железобетонные конструкции. Рабочие чертежи.
Выпуск 2 - Арматурные и закладные изделия. Рабочие чертежи.

Объем проектных материалов, приведенных к формату А4 - 282 форматки.

B7BA АВТОР ПРОЕКТА ГПИ "Киевский Промстройпроект", 252650, Киев-30, ГСП, ул.Кощубинского, 1 совместно с ЦНИИпромзданий и НИИЖБ.

B7NA УТВЕРЖДЕНИЕ утверждены Госстроем СССР, постановление от 07.07.83 № 177, введены в действие с 01.11.83.

B7KA ПОСТАВЩИК Государственное предприятие — Центр проектной продукции массового применения (ГП ЦПП), 127238, Москва, Дмитровское ш.,46, корп. 2

Инв. № 18938
Катал.л№048598

gost.e-ecolog.ru

3.01.П-3.94 т.1