СК-3	СТРОИТЕЛЬНЫЙ КАТАЛОГ ЧАСТЬ 3 ТИПОВАЯ ДОКУМЕНТАЦИЯ НА КОНСТРУКЦИИ, ИЗДЕЛИЯ И УЗЛЫ ЗДАНИЙ И СООРУЖЕНИЙ	СТРОИТЕЛЬНЫЕ КОНСТРУКЦИИ И ИЗДЕЛИЯ Серия 3.004-3 Вып. 19,20,21,22,23 УДК62-218.2
ГП ЦПП МАРТ 1987	ВИБРОИЗОЛИРОВАННЫЕ ФУНДАМЕНТЫ ПОД КУЗНЕЧНЫЕ МОЛОТЫ	FCEN На 1-м листе На 2-х страницах Страница 1

Рис. 1

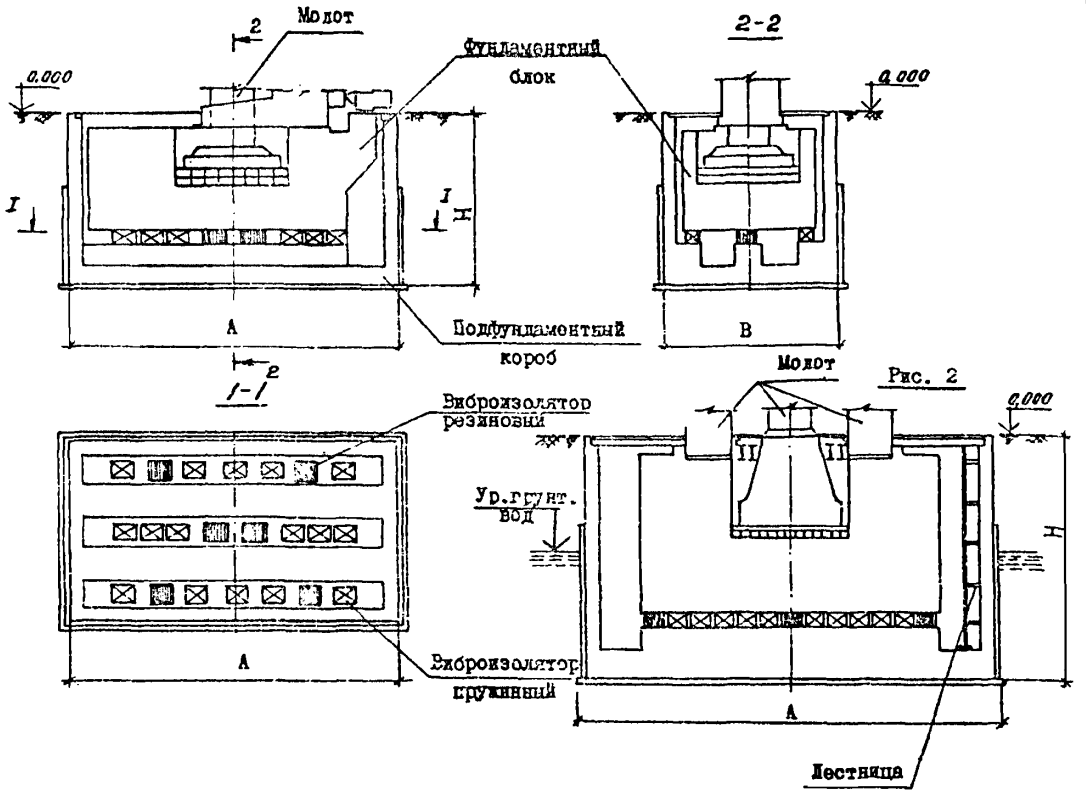

НОМЕНКЛАТУРА ВИБРОИЗОЛИРОВАННЫХ ФУНДАМЕНТОВ

Наименование фундамента	Масса падающих частей, кг	Рис.	Размеры, мм			Расход материалов	
			A	B	H	Сталь, т	Бетон, м³
Фундамент под молот модели М4I40А и М4I40	II00	I	7500	3900	3900	I2,0	73,4
Фундамент под молот модели К05.580 и МI545	3300	2	9300	7200	5400	30,4	205,3
Фундамент под молот модели МI345	3I50	2	9300	7200	5400	27,9	206,7
Фундамент под молот модели МI340	I000	2	6900	5I00	4200	II,5	80,2
Фундамент под молот модели МI547	5000	2	I0800	8700	6600	46,5	379,6

gost.e-ecolog.ru

ВИБРОИЗОЛИРОВАННЫЕ ФУНДАМЕНТЫ ПОД КУЗНЕЧНЫЕ МОЛОТЫ	СТРОИТЕЛЬНЫЕ КОНСТРУКЦИИ И ИЗДЕЛИЯ Серия 3.004-3 Вып.19,20,21, 22,23	Лист I Страница 2

D1AA ТЕХНИЧЕСКАЯ ХАРАКТЕРИСТИКА

Виброизолированный фундамент состоит из подфундаментного короба и фундаментного блока. Блок с установленным на нем молотом свободно опирается на пружинные и резиновые виброизоляторы.

Бетон для подфундаментного короба и фундамента блока принят марки М200 на щебне из твердых прочных и устойчивых горных пород. Арматура принята из стали класса А-Ш (⌀ 32; 25; 20; I8; I4; I2) и А-П (⌀ 20; I2; I0) ГОСТ 5781-82.

C2BA УКАЗАНИЯ ПО ПРИМЕНЕНИЮ

Серия 3.004-3 включает в себя рабочие чертежи виброизолированных фундаментов под кузнечные молоты, выпускаемые отечественной промышленностью.

Рабочие чертежи разработаны для следующих грунтовых и других условий:

Уровень грунтовых вод принят на 2,0 м ниже пола цеха;

Объёмная масса сухого грунта — $\gamma \leq$ I800 кг/м^3;

Угол естественного откоса грунта — $\varphi = 25^0$;

Коэффициент упругого равномерного сжатия для грунта — $C_z = 3000$ тс/м^3;

Нагрузка на перекрытие подфундаментного короба — $p \leq 20$ кН/м^2;

Допускаемое среднее давление на основание под подошвой короба от статических и динамических нагрузок — $q \geq 0{,}2$ МПа.

ДОПОЛНИТЕЛЬНЫЕ ДАННЫЕ

Выпуски I9, 20, 2I, 22 и 23 серия 3.004-3 разработаны взамен выпусков, соответственно, I2, II, 3, 5, 4 серия 3.004-3.

B7EA СОСТАВ ПРОЕКТНОЙ ДОКУМЕНТАЦИИ

Выпуск I9. Фундамент под молот ковочный пневматический модели М4I40 А и М4I40 с массой падающих частей II00 кг. Рабочие чертежи.

Выпуск 20. Фундамент под молот ковочный паровоздушный модели К05.580 и М1545 с массой падающих частей 3300 кг. Рабочие чертежи.

Выпуск 2I. Фундамент под молот ковочный паровоздушный модели МI345 с массой падающих частей 3I50 кг. Рабочие чертежи.

Выпуск 22. Фундамент под молот ковочный паровоздушный модели МI340 с массой падающих частей I000 кг. Рабочие чертежи.

Выпуск 23. Фундамент под молот ковочный паровоздушный модели МI547 с массой падающих частей 5000 кг. Рабочие чертежи.

Объем проектных материалов, приведенных к формату А4, 5I6 форматок

B7BA АВТОР ПРОЕКТА ЦНИИпромзданий, I27238, Москва, Дмитровское шоссе, 46 совместно с ЦНИИСК им. Кучеренко

B7HA УТВЕРЖДЕНИЕ утверждены Госстроем СССР, протокол от I3.I0.86 № АЧ-65, введены в действие с 0I.03.87

B7KA ПОСТАВЩИК Государственное предприятие — Центр проектной продукции массового применения (ГП ЦПП), 127238, Москва, Дмитровское ш.,46, корп. 2.

Инв.№ 2I758

Катал.л.№ 056I56

gost.e-ecolog.ru