СК-3	СТРОИТЕЛЬНЫЙ КАТАЛОГ ЧАСТЬ 3 ТИПОВАЯ ДОКУМЕНТАЦИЯ НА КОНСТРУКЦИИ, ИЗДЕЛИЯ И УЗЛЫ ЗДАНИЙ И СООРУЖЕНИЙ	УЗЛЫ ЗДАНИЙ Серия 2.060-1 Выпуск I
ГП ЦПП	УЗЛЫ КРЕПЛЕНИЯ АСБЕСТОЦЕМЕНТНЫХ ВОЛНИСТЫХ ЛИСТОВ В ПОКРЫТИЯХ НЕОТАПЛИВАЕМЫХ ЗДАНИЙ	
ИЮНЬ 1993		На 2 страницах Страница I

Крепление листов крюками к стальным прогонам

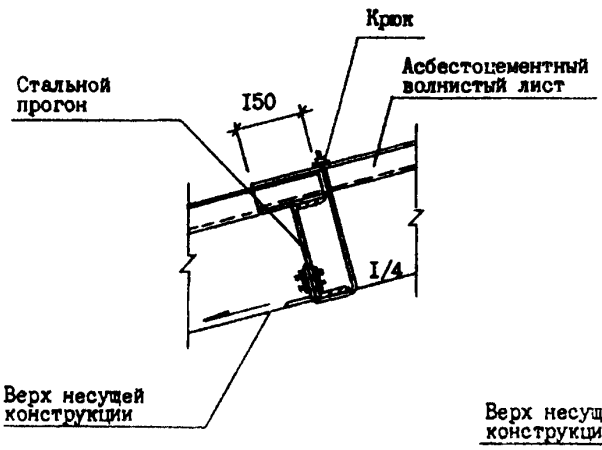

Крепление листов кляммерами к ж.б.прогонам

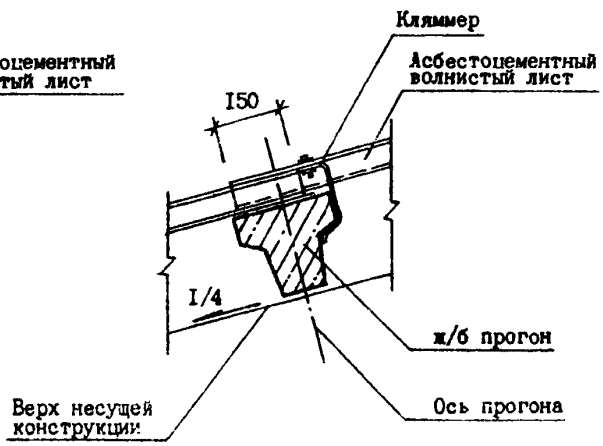

Крепление листов кляммерами к стальным прогонам.

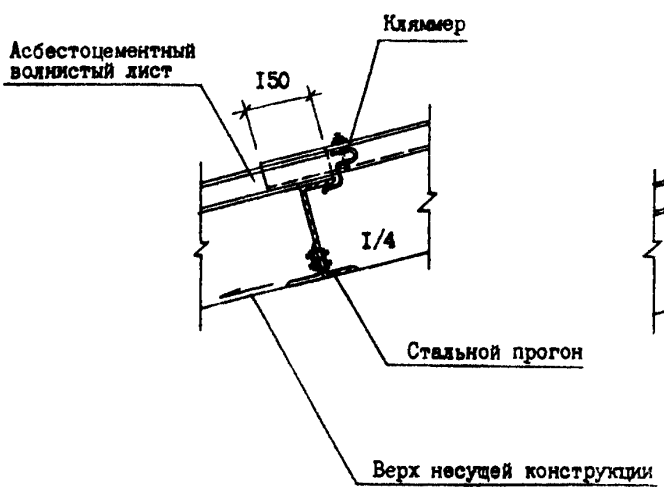

Крепление листов к деревянным прогонам

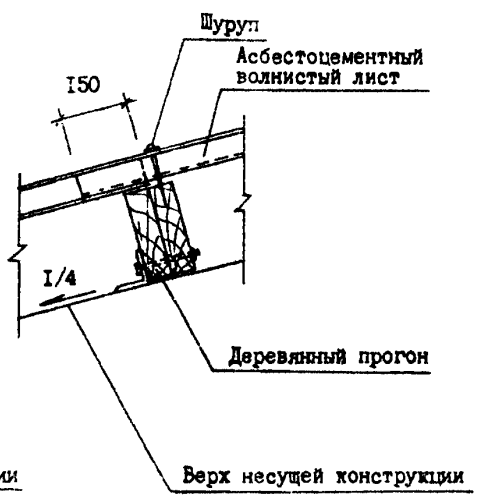

gost.e-ecolog.ru

DJAA ТЕХНИЧЕСКАЯ ХАРАКТЕРИСТИКА

Настоящий выпуск содержит чертежи узлов крепления асбестоцементных волнистых листов в покрытиях неотапливаемых промышленных зданий, а также спецификации к ним и чертежи доборных и крепежных элементов. В узлах предусмотрено крепление асбестоцементных волнистых листов унифицированного профиля 50/200 по ГОСТ 16233-77 к стальным прогонам швеллерного сечения, к железобетонным прогонам таврового сечения по серии I.462-I4 и к деревянным прогонам.

C2BA УКАЗАНИЯ ПО ПРИМЕНЕНИЮ

Приведенные в настоящем выпуске узлы крепления листов могут быть использованы для применения при проектировании, и непосредственно при монтаже покрытий. Чертежи могут включаться в состав проектной документации в полном их объеме или в виде отдельных листов. Решения узлов разработаны для нормальных условий строительства и эксплуатации здания. При наличии особых условий эксплуатации здания или района строительства (наличие кранов со средними и тяжелыми режимами работы, сейсмичность 7 и более баллов и т.п.) при привязке чертежей необходимо учитывать требования строительных норм и правил в части проектирования кровель из асбестоцементных волнистых листов.

ДОПОЛНИТЕЛЬНЫЕ ДАННЫЕ Серия 2.060-I в.I разработана взамен серии 2.460-I в.I...3 и серии 2.460-I3

B7EA СОСТАВ ПРОЕКТНОЙ ДОКУМЕНТАЦИИ

Выпуск I. Узлы покрытий неотапливаемых промышленных зданий из асбестоцементных волнистых листов. Рабочие чертежи

Объем проектных материалов, приведенных к формату А4 - I44 форматки.

B7BA АВТОР ПРОЕКТА АП Ленинградский Промстройпроект,
I96247, Санкт-Петербург, Ленинский проспект, I60

B7HA УТВЕРЖДЕНИЕ Утверждены Управлением проектирования и инженерных изысканий Минстроя России, письмо от 30.I2.92 № 9-I/42I;
введены в действие АП Ленинградский Промстройпроект с 0I.03.93, приказ от 02.I2.92 № I37.
Срок действия - 30.03.98.

B7KA ПОСТАВЩИК Государственное предприятие — Центр проектной продукции массового применения (ГП ЦПП), 127238, Москва, Дмитровское ш., 46, корп. 2

Инв.№ Ц00055
Катал.л.№ Ц000028

gost.e-ecolog.ru