СК-3	СТРОИТЕЛЬНЫЙ КАТАЛОГ ЧАСТЬ 3 ТИПОВАЯ ДОКУМЕНТАЦИЯ НА КОНСТРУКЦИИ, ИЗДЕЛИЯ И УЗЛЫ ЗДАНИЙ И СООРУЖЕНИЙ	УЗЛЫ ЗДАНИЙ Серия 2.030-1 Выпуск I
ГП ЦПП	УЗЛЫ КРЕПЛЕНИЯ АСБЕСТОЦЕМЕНТНЫХ ВОЛНИСТЫХ ЛИСТОВ В СТЕНАХ НЕОТАПЛИВАЕМЫХ ЗДАНИЙ	
ИЮНЬ 1993		На 2 страницах Страница I

Крепление листов климмерами к стальным ригелям швеллерного сечения

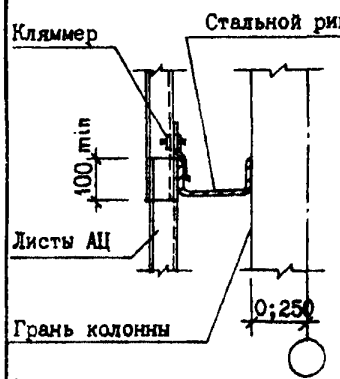

Крепление листов крюками к стальным ригелям швеллерного сечения

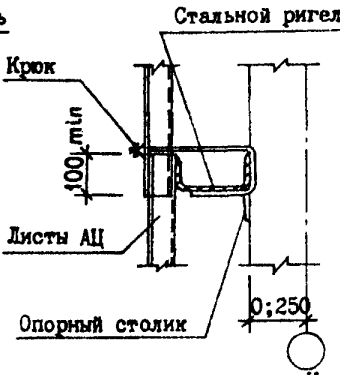

Крепление листов климмерами к стальным ригелям коробчатого сечения

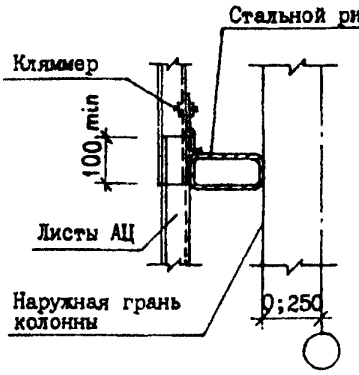

Крепление листов крюками к стальным ригелям коробчатого сечения

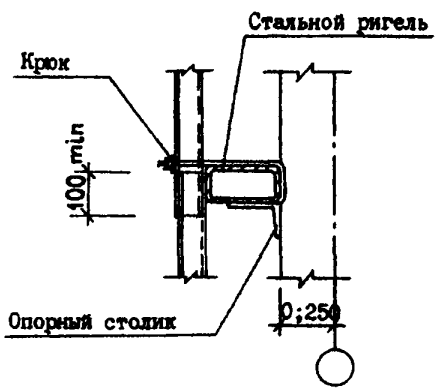

Крепление листов к деревянным ригелям

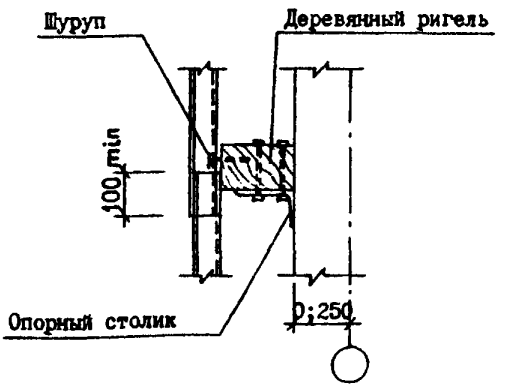

Крепление листов к ж.б.ригелям таврового сечения

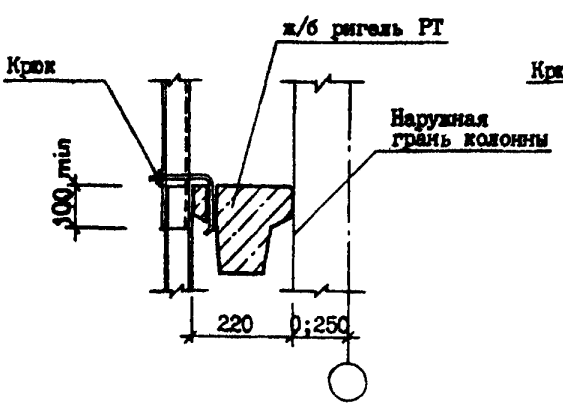

Крепление листов к ж.б.ригелям прямоугольного сечения

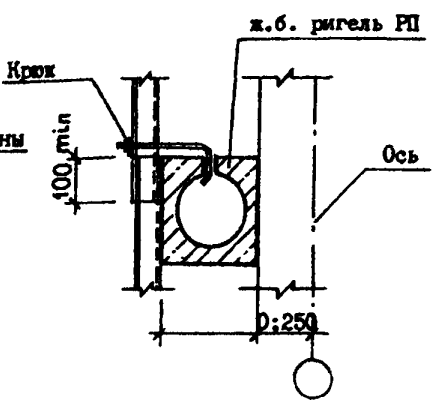

gost.e-ecolog.ru

0JAA ТЕХНИЧЕСКАЯ ХАРАКТЕРИСТИКА

Настоящий выпуск содержит чертежи узлов крепления асбестоцементных волнистых листов в стенах неотапливаемых производственных зданий, а также спецификации к ним и чертежи доборных и крепежных элементов. В узлах предусмотрено крепление асбестоцементных волнистых листов по ГОСТ 16233-77, ГОСТ 24986-81 и ГОСТ 20430-84 к стальным ригелям швеллерного и коробчатого сечения, к железобетонным ригелям прямоугольного и таврового сечения по серии I.425.I-I и деревянным ригелям.

C2BA УКАЗАНИЯ ПО ПРИМЕНЕНИЮ

Приведенные в настоящем выпуске узлы крепления могут быть использованы как при проектировании так и при строительстве. Чертежи могут включаться в состав проектной документации в полном их объеме или в виде отдельных листов. Решения узлов разработаны для нормальных условий эксплуатации. При наличии особых условий эксплуатации здания или района строительства (наличие кранов со средними и тяжелыми режимами работы, сейсмичность 7 и более баллов и т.п.) при привязке чертежей необходимо учитывать требования строительных норм и правил, в части проектирования стен из асбестоцементных волнистых листов.

ДОПОЛНИТЕЛЬНЫЕ ДАННЫЕ Серия 2.030-I в.I разработана взамен серии 2.430-2 в.I...3 и серии 2.430-I6

B7EA СОСТАВ ПРОЕКТНОЙ ДОКУМЕНТАЦИИ

Выпуск I. Узлы стен неотапливаемых промышленных зданий из асбестоцементных волнистых листов. Рабочие чертежи

Объем проектных материалов, приведенных к формату А4 - I76 форматок.

B7BA АВТОР ПРОЕКТА АП Ленинградский Промстройпроект,
I96247, Санкт-Петербург, Ленинский проспект, I60

B7HA УТВЕРЖДЕНИЕ Утверждены Управлением проектирования и инженерных изысканий Минстроя России, письмо от 30.I2.92 № 9-I/42I;
введены в действие А П Ленинградский Промстройпроект с 0I.03.93,
приказ от 02.I2.92 № I38.
Срок действия - 30.03.98.

B7KA ПОСТАВЩИК Государственное предприятие — Центр проектной продукции массового применения (ГП ЦПП),
127238, Москва, Дмитровское ш.,46, корп. 2

Инв.№ Ц00054
Катал.л.№ Ц000027

gost.e-ecolog.ru