СК-3	СТРОИТЕЛЬНЫЙ КАТАЛОГ ЧАСТЬ 3 ТИПОВАЯ ДОКУМЕНТАЦИЯ НА КОНСТРУКЦИИ, ИЗДЕЛИЯ И УЗЛЫ ЗДАНИЙ И СООРУЖЕНИЙ	СТРОИТЕЛЬНЫЕ КОНСТРУКЦИИ И ИЗДЕЛИЯ Серия I.435.9-24 Вып. 0,I,2,3,4 УДК 69.028.1
ГП ЦПП	ВОРОТА ОТКАТНЫЕ С ПОЛОТНОМ ИЗ РАЗЛИЧНЫХ МАТЕРИАЛОВ	MNDW
ЯНВАРЬ 1985		На I-м листе На 2-х страницах Страница I

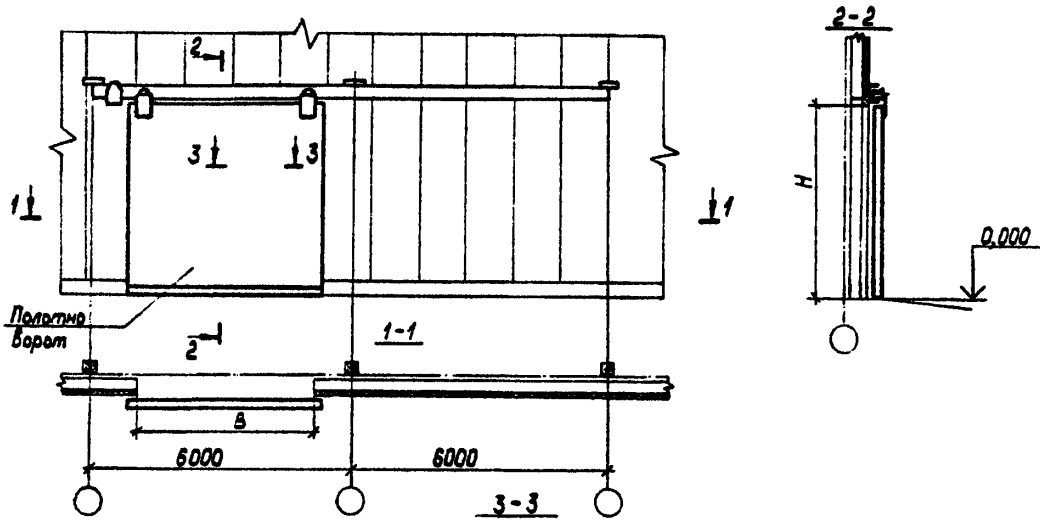

Рис.1 Рис.2 Рис.3



DIAA ТЕХНИЧЕСКАЯ ХАРАКТЕРИСТИКА

Ворота состоят из привода с монорельсом, полотна, подвесок, ручки переключения механизированного открывания на ручное и направляющих.

Полотно ворот выполнено: из панели типа "Сэндвич"; из металлических рамок, обшитых металлическими филенками с пенополистерольным заполнителем; из деревянных брусков, обшитых водостойкой фанерой с пенополистерольным заполнителем.

Монорельс с приводом устанавливается с наружной стороны здания и крепится к его колоннам.

На полотне ворот крепятся подвески с опорными роликами, посредством которых осуществляется движение и крепление полотна на монорельсе. Полотно ворот откатывается к правую сторону. Полотно ворот снабжено нижним механизированным уплотнением.

Время открывания (закрывания) ворот в электромеханическом режиме - не более 25 сек, в ручном - не более 60 сек.

Усилие ручного открывания - не более 20 кгс.

gost.e-ecolog.ru

ВОРОТА ОТКАТНЫЕ С ПОЛОТНОМ ИЗ РАЗЛИЧНЫХ МАТЕРИАЛОВ	СТРОИТЕЛЬНЫЕ КОНСТРУКЦИИ И ИЗДЕЛИЯ Серия I.435.9-2 Вып. 0,I,2,3,4	Лист I Страница 2

Номенклатура ворот

Наименование	Рис.	Марка ворот	Координационные размеры проема ворот (В х Н), м	Масса, кг
Ворота из панели типа "Сэндвич"	I	ВО-С-48х54	4,8 х 5,4	I274
		ВО-С-42х42	4,2 х 4,2	I038
		ВО-С-36х36	3,6 х 3,6	805
		ВО-С-30х30	3,0 х 3,0	683
Ворота металлические с утеплителем	2	ВО-М-48х54	4,8 х 5,4	I2I6
		ВО-М-42х42	4,2 х 4,2	I007
		ВО-М-36х36	3,6 х 3,6	784
		ВО-М-30х30	3,0 х 3,0	672
Ворота клеефанерные	3	ВО-Д-48х54	4,8 х 5,4	II78
		ВО-Д-42х42	4,2 х 4,2	990
		ВО-Д-36х36	3,6 х 3,6	774
		ВО-Д-30х30	3,0 х 3,0	671

C2BA УКАЗАНИЯ ПО ПРИМЕНЕНИЮ

Ворота предназначены в качестве ограждения проемов для проезда безрельсового и рельсового транспорта и устанавливаются в наружных стенах помещений производственных зданий с категориями производств "В","Г" и "Д".

Ворота не разрешается применять в зданиях с агрессивной средой и в качестве противопожарных.

J3OB СКОРОСТНОЙ НАПОР ВЕТРА - $\frac{55\ кгс/м^2}{0,54\ кПа}$

NIBД РАСЧЕТНАЯ ТЕМПЕРАТУРА НАРУЖНОГО ВОЗДУХА - минус 40°С.

Д О П О Л Н И Т Е Л Ь Н Ы Е Д А Н Н Ы Е

Расшифровка марок изделий: ВО-С-48х54; ВО-М-48х54; ВО-Д-48х54

В - ворота;

О - откатные.

Материал полотна:

С - панели типа "Сэндвич";

М - металлический лист с заполнителем;

Д - клеефанерные с заполнителем.

48х54 - координационные размеры проема ворот в дм (ширина и высота).

B7EA С О С Т А В П Р О Е К Т Н О Й Д О К У М Е Н Т А Ц И И

Выпуск 0 - Материалы для проектирования.

Выпуск I - Ворота из панели типа "Сэндвич". Рабочие чертежи.

Выпуск 2 - Ворота металлические с утеплителем. Рабочие чертежи.

Выпуск 3 - Ворота клеефанерные. Рабочие чертежи.

Выпуск 4 - Изделия комплектующие. Рабочие чертежи.

Объём проектных материалов, приведенных к формату А4,- 548 форматок.

B7BA АВТОР ПРОЕКТА ЦНИИПромзданий, I23238, г.Москва И-238, Дмитровское шоссе, 46 и Гипроспецлегконструкция, I23376, г.Москва, Красная Пресня, 30

B7HA УТВЕРЖДЕНИЕ утверждены Госстроем СССР, постановление от 25.09.I984г № I68 и введены в действие с 0I.0I.I985г.

B7KA ПОСТАВЩИК ГУП ЦПП, 127238, Москва, Дмитровское ш., 46, корп. 2

gost.e-ecolog.ru