СК-3	СТРОИТЕЛЬНЫЙ КАТАЛОГ ЧАСТЬ 3 ТИПОВАЯ ДОКУМЕНТАЦИЯ НА СТРОИТЕЛЬНЫЕ СИСТЕМЫ И ИЗДЕЛИЯ ЗДАНИЙ И СООРУЖЕНИЙ	СТРОИТЕЛЬНЫЕ КОНСТ - РУКЦИИ И ИЗДЕЛИЯ Серия I.463.9-I4 Выпуск I УДК 691.21
ГП ЦПП	ФЕРМЫ МЕТАЛЛОДЕРЕВЯННЫЕ ТРЕУГОЛЬНЫЕ ДЛЯ ОДНОЭТАЖНЫХ ПРОМЫШЛЕННЫХ ЗДАНИЙ	МКСW
ФЕВРАЛЬ 1982		На I-м листе На 2-х стра - ницах Страница I

DIAA ТЕХНИЧЕСКАЯ ХАРАКТЕРИСТИКА

В серии представлены рабочие чертежи металлодеревянных треугольных стропильных ферм пролетом 24 м. Фермы запроектированы , как трехшарнирные треугольные арки о затяжкой , при этом верхние пояса выполнены в виде шпренгельных элементов с двумя ярусами затяжек. Деревянные верхние пояса ферм и стойки выполнены спаренными и соединены между собой. Все затяжки выполнены из арматурной стали класса А-Ш

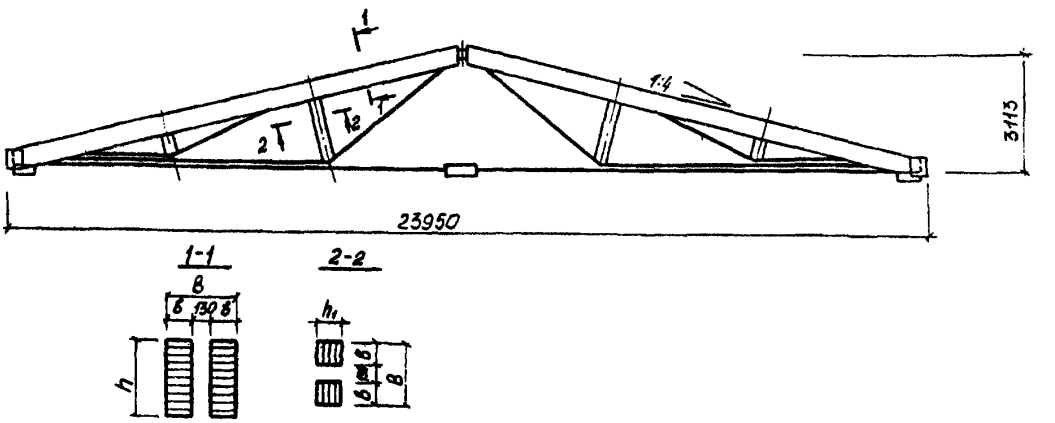

Марка фермы	Размеры, мм				Масса стали кг	Объем древесины м³	Масса фермы кг
	B	h	h1	b			
ФМД24-7.5	300	363	I32	85	565	I.7	I500
ФМД24-9	300	396	I32	85	625	I.85	I600
ФМД24-I2	300	462	I65	85	755	2.I7	I900
ФМД24-I5	350	462	I65	II0	870	2.76	2400
ФМД24-I8	350	495	I98	II0	I040	2.93	2600
ФМД24-2I	350	528	23I	II0	II00	3.I9	2800

gost.e-ecolog.ru

C2BA УКАЗАНИЯ ПО ПРИМЕНЕНИЮ

Фермы предназначены для покрытий однопролетных производственных зданий с уклоном кровли 25%. Фермы могут быть применены в зданиях III+У степеней огнестойкости.

J3NB ВЕС СНЕГОВОГО ПОКРОВА - до $\frac{150 кгс/м^2}{1,47 кПа}$

G2BQ СТЕПЕНЬ АГРЕССИВНОСТИ СРЕДЫ - неагрессивная и слабоагрессивная

Д О П О Л Н И Т Е Л Ь Н Ы Е Д А Н Н Ы Е

Расшифровка марки фермы

ФМД 24 - 12

ФМД - ферма металлодеревянная;
24 - пролет фермы в метрах;
7,5 + 21 - расчетная равномерно распределенная нагрузка кН/м;

B7EA С О С Т А В П Р О Е К Т Н О Й Д О К У М Е Н Т А Ц И И

Выпуск 1 - Указания по применению и рабочие чертежи ферм пролетом 24м.

Объем проектных материалов приведенных к формату II,- 112 форматок

B7BA АВТОР ПРОЕКТА ЦНИИпромзданий, 127238, Москва И-238, Дмитровское шоссе, 46

B7HA УТВЕРЖДЕНИЕ Утверждены Отделом типового проектирования и организации проектно-изыскательских работ Госстроя СССР, письмо от 22.06.81г. № 2/3 - 292

B7KA ПОСТАВЩИК Государственное предприятие — Центр проектной продукции массового применения (ГП ЦПП), 127238, Москва, Дмитровское ш., 46, корп. 2

Инв.№ 17622

Катал.л.№ 045210

Гл. инженер проекта Добродеев Н.А.

Гл. инженер института Петров И.А.

3.01.П-4.94

gost.e-ecolog.ru