СК-3	СТРОИТЕЛЬНЫЙ КАТАЛОГ ЧАСТЬ 3 ТИПОВАЯ ДОКУМЕНТАЦИЯ НА КОНСТРУКЦИИ, ИЗДЕЛИЯ И УЗЛЫ ЗДАНИЙ И СООРУЖЕНИЙ	СТРОИТЕЛЬНЫЕ КОНСТРУКЦИИ И ИЗДЕЛИЯ Серия I.063.9-3 УДК 69.024.8
ГП ЦПП	ФЕРМЫ МЕТАЛЛОДЕРЕВЯННЫЕ КЛЕЕНЫЕ ТРЕУГОЛЬНЫЕ ПРОЛЕТОМ 18 И 21 М ДЛЯ ПОКРЫТИЙ ОДНОЭТАЖНЫХ ЗДАНИЙ МЕХАНИЗОВАННОГО НАЗНАЧЕНИЯ УКАЗАНИЯ ПО ПРИМЕНЕНИЮ. ТЕХНИЧЕСКИЕ УСЛОВИЯ. РАБОЧИЕ ЧЕРТЕЖИ.	MKEW
АПРЕЛЬ 1986		На I-ом листе На 2-х страницах Страница I

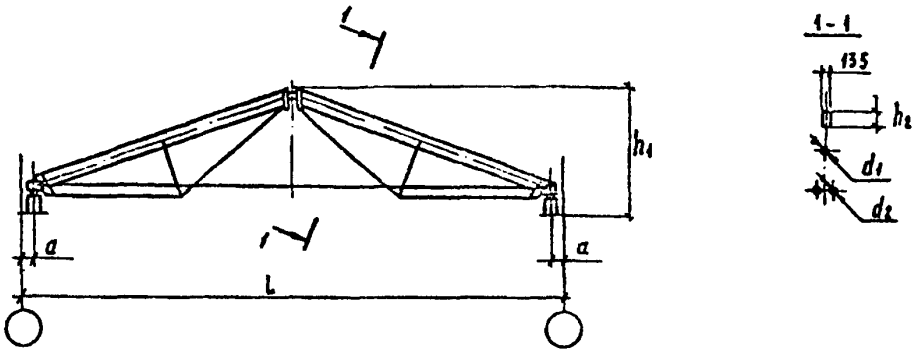

D4AA ТЕХНИЧЕСКАЯ ХАРАКТЕРИСТИКА

Ферма состоит из шпренгелей и затяжки.

Верхний пояс и стойка шпренгеля запроектированы из клееной древесины с пластевым соединением досок по ГОСТ 20850-84. Плотность древесины 500 кг/м^3. Влажность древесины фермы, предназначенных для применения при постоянной влажности воздуха внутри помещений < 60 % - в пределах 8± I %, в остальных случаях - в пределах I2± 3 %. Нижний пояс шпренгеля и затяжка приняты из арматурной стали периодического профиля класса АШ по ГОСТ 5781-82

Опирание фермы предусматривается на железобетонные колонны по сериям I.823.I-2, I.423-3, I.423-5.

Устойчивость фермы из своей плоскости обеспечивается системой горизонтальных связевых ферм и распорок между ними.

Фермы рассчитаны и запроектированы на унифицированный ряд нагрузок: 450, 600, 750, 900, I050, I200, I500, I800 и 2I00 кгс/м горизонтальной проекции (в значения нагрузок не включен собственный вес фермы, который учтен дополнительно при их расчете).

НОМЕНКЛАТУРА ФЕРМ

Марка фермы	Номинальный пролет l, мм	Размеры, мм					Расчетные нагрузки, кгс/м		Расход материалов		Масса фермы, кг
		a	h_1	h_2	d_1	d_2	Полная	В т.ч. временная	Древесина, м^3	Сталь, кг	
ФМД I8-450	I8000	I00	2520	23I	I4	I4	450	340	0,60	I72,0	470
ФМД I8-600			2525	264		I6	600	480	0,68	I90,4	529
ФМД I8-750			2825	297	I6	I8	750	460	0,76	237,0	6I6
ФМД I8-900				330	I8		900	720	0,84	259,0	679
ФМД I8-I050		I50	2830	396		20	I050	720	I,0I	295,8	800
ФМД I8-I200			2820	429	20	22	I200	960	I,08	34I,I	883
ФМД I8-I500				462	22	25	I500	950	I,I7	4II,0	994
ФМД I8-I800			2825	523		28	I800	I440	I,33	475,6	II4I
ФМД I8-2I00			2830	594	25		2I00	I430	I,49	535,2	I28I

gost.e-ecolog.ru

ФЕРМЫ МЕТАЛЛОДЕРЕВЯННЫЕ КЛЕЕНЫЕ ТРЕУГОЛЬНЫЕ ПРОЛЕТОМ 18 И 21 М ДЛЯ ПОКРЫТИЙ ОДНОЭТАЖНЫХ ЗДАНИЙ МЕЖВИДОВОГО НАЗНАЧЕНИЯ. УКАЗАНИЯ ПО ПРИМЕНЕНИЮ. ТЕХНИЧЕСКИЕ УСЛОВИЯ. РАБОЧИЕ ЧЕРТЕЖИ	СТРОИТЕЛЬНЫЕ КОНСТРУКЦИИ И ИЗДЕЛИЯ Серия 1.063.9-3	Лист 1 Страница 2

Продолжение

Марка фермы	Номинальный пролет L, мм	Размеры, мм					Расчетные нагрузки, кгс/м		Расход материалов		Масса фермы, кг
		a	h_1	h_2	d_1	d_2	Полная	В т.ч. временная	Древесина, м³	Сталь, кг	
ФМД 21-450	21000	100	2900	264	14	14	450	340	0,79	187,1	583
ФМД 21-600			3200	297	16	16	600	480	0,89	236,5	680
ФМД 21-750				330	18	18	750	460	0,98	277,4	767
ФМД 21-900			3205	396		20	900	720	1,18	317,4	908
ФМД 21-1050		150	3195	429	20	22	1050	720	1,27	366,9	1002
ФМД 21-1200				462	22	25	1200	960	1,36	442,4	1124
ФМД 21-1500			3200	528		28	1500	950	1,56	555,6	1336
ФМД 21-1800			3205	594	25		1800	1440	1,75	576,7	1454
ФМД 21 2100			3210	693		32	2100	1430	2,04	686,6	1705

Величины нагрузок в таблице указаны без собственного веса фермы.
Масса фермы дана с учетом массы насадок.

С28А УКАЗАНИЯ ПО ПРИМЕНЕНИЮ

Фермы предназначены для покрытий отапливаемых и неотапливаемых одноэтажных зданий межвидового назначения II и III класса ответственности, бескрановых, бесчердачных и с неэксплуатируемыми чердаками, бесфонарных, без перепада профиля покрытия, с влажностью воздуха внутри помещений не более 75 %.

Не допускается применение ферм в отапливаемых зданиях с влажностью внутреннего воздуха ниже 45 %.

Покрытие по фермам совмещенное из утепленных асбестоцементных, клеефанерных и других плит весом до 100 кгс/м² (массой до 100 кг) или холодное по прогонам.

Предел огнеотойкости ферм равен 0,25 часа.

Ј30В СКОРОСТНОЙ НАПОР ВЕТРА – 45 кгс/м² / 0,44 кПа

Ј31В ВЕС СНЕГОВОГО ПОКРОВА – 150 кгс/м² / 1,47 кПа

М10Д РАСЧЕТНАЯ ТЕМПЕРАТУРА НАРУЖНОГО ВОЗДУХА – минус 40°С.

С22Е ИНЖЕНЕРНО-ГЕОЛОГИЧЕСКИЕ УСЛОВИЯ – обычные

С26Д СТЕПЕНЬ АГРЕССИВНОСТИ СРЕДЫ – неагрессивная, слабо- и среднеагрессивная

ДОПОЛНИТЕЛЬНЫЕ ДАННЫЕ

Расшифровка марок ферм:

ФМД – наименование изделия – ферма металлодеревянная;

18 – пролет фермы в метрах;

900 – несущая способность фермы в кгс/м.

Данная серия разработана взамен серии 1.863.9-5, вып.0,1.

В72А СОСТАВ ПРОЕКТНОЙ ДОКУМЕНТАЦИИ

Серия 1.063.9-3. Фермы металлодеревянные клеевые треугольные пролетом 18 и 21 м для покрытий одноэтажных зданий межвидового назначения. Указания по применению. Технические условия. Рабочие чертежи.

Объем проектных материалов, приведенных к формату А4 – 144 форматки

В78А АВТОР ПРОЕКТА – ЦНИИЭПсельстрой, 143360, г. Апрелевка – 2, Московской обл., ул. Апрелевская, 65, с участием ЦНИИСК им. Кучеренко

В79А УТВЕРЖДЕНИЕ – Утверждены Госстроем СССР. Протокол от 27.12.85 № АЧ-65. Введены в действие с 01.04.86.

В7КА ПОСТАВЩИК – Государственное предприятие — Центр проектной продукции массового применения (ГП ЦПП), 127238, Москва, Дмитровское ш., 46, корп. 2

Инв. № 20916

Катал. л. № 053044

Гл. инженер проекта Ф.М. Козинский

Гл. инженер института Е.М. Дедов

3.01.С-1.94 т.2

gost.e-ecolog.ru