СК-3	СТРОИТЕЛЬНЫЙ КАТАЛОГ ЧАСТЬ 3 ТИПОВАЯ ДОКУМЕНТАЦИЯ НА КОНСТРУКЦИИ, ИЗДЕЛИЯ И УЗЛЫ ЗДАНИЙ И СООРУЖЕНИЙ	СТРОИТЕЛЬНЫЕ КОНСТРУКЦИИ И ИЗДЕЛИЯ Серия I.450.3-6 вып.0-2, 0-3,5
ГП ЦПП	ЛЕСТНИЦЫ, ПЛОЩАДКИ, СТРЕМЯНКИ И ОГРАЖДЕНИЯ СТАЛЬНЫЕ ПРОИЗВОДСТВЕННЫХ ЗДАНИЙ ПРОМЫШЛЕННЫХ ПРЕДПРИЯТИЙ	УДК 69.026
ОКТЯБРЬ **1990**		На 2-х листах На 5-ти страницах Страница I

ПЛОЩАДКИ ПОСАДОЧНЫЕ НА МОСТОВЫЕ ЭЛЕКТРИЧЕСКИЕ КРАНЫ

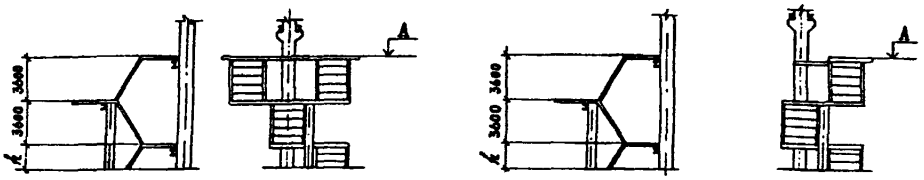

ЛЕСТНИЦЫ НАРУЖНЫЕ ПОЖАРНЫЕ ДЛЯ ПРОМЫШЛЕННЫХ ЗДАНИЙ

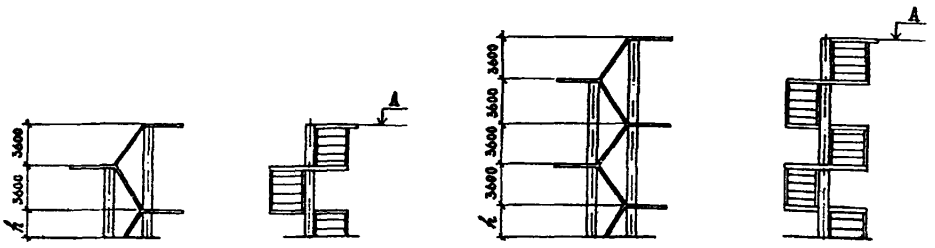

ЛЕСТНИЦЫ ЭВАКУАЦИОННЫЕ ДЛЯ ПРОМЫШЛЕННЫХ ЗДАНИЙ

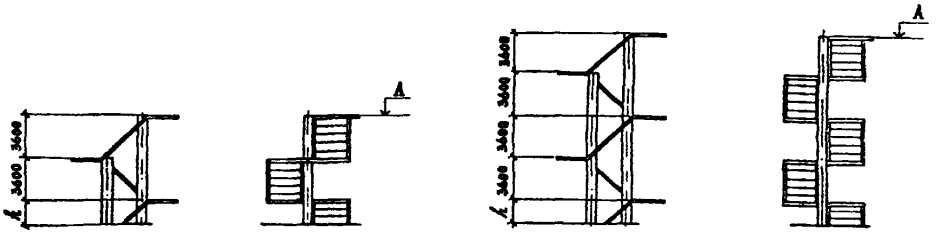

ЛЕСТНИЦЫ ПОЖАРНЫЕ ВЕРТИКАЛЬНЫЕ

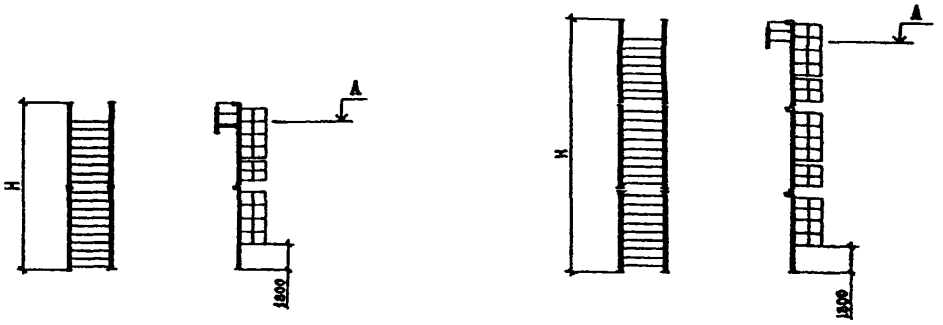

gost.e-ecolog.ru

DIAA ТЕХНИЧЕСКАЯ ХАРАКТЕРИСТИКА

Площадки посадочные на мостовые электрические краны предназначены для эксплуатации в:

одноэтажных, одно и многопролетных производственных зданиях с шагом подкрановых колонн 6 и I2 м и грузоподъемностью электрокранов общего назначения до 50 т;

зданиях с неагрессивным и слабоагрессивным воздействием газовой среды и взрывобезопасными условиями производства;

отапливаемых и неотапливаемых условиях с расчетной температурой воздуха от 50 °С до минус 65 °С;

районах с расчетной сейсмичностью до 9 баллов.

Лестницы наружные пожарные и эвакуационные предназначены для эксплуатации в районах:

по скоростному напору ветра I-У;

по весу снегового покрова I-У;

с расчетной температурой наружного воздуха до минус 65 °С;

с расчетной сейсмичностью до 9 баллов.

Лестницы наружные пожарные по исполнению подразделяются на маршевые и вертикальные и предназначены для периодического выхода на кровлю производственных зданий.

Лестницы наружные эвакуационные предназначены для наружного аварийного выхода из производственных и подсобных помещений, численностью до 50 человек, категорий В,Г и Д.

Ширина прохода площадок посадочных, а также лестниц наружных пожарных и эвакуационных принята 700 и 900 мм в соответствии с требованиями СНиП 2.01.02-85 "Противопожарные нормы" и СНиП 2.09.02-85 "Производственные здания".

НОМЕНКЛАТУРА ПЛОЩАДОК ПОСАДОЧНЫХ НА МОСТОВЫЕ ЭЛЕКТРИЧЕСКИЕ КРАНЫ

Марка	А, мм	Масса, кг	Марка	А, мм	Масса, кг	h, мм
П1-3.0(С*)	3000	225,0				
П1-3.6	3600	244,0				
П1-4.2	4200	256,0				
П2-4.8	4800	397,0	2П2-4.8(С*)	4800	607,0	1200
П2-5.4	5400	431,0	2П2-5.4	5400	641,0	1800
П2-6.0	6000	463,0	2П2-6.0	6000	672,0	2400
П2-6.6	6600	496,0	2П2-6.6	6600	705,0	3000
П2-7.2	7200	526,0	2П2-7.2	7200	736,0	3600
П2-7.8	7800	558,0	2П2-7.8	7800	768,0	4200
П3-8.4	8400	699,0	2П3-8.4	8400	934,0	1200
П3-9.0	9000	733,0	2П3-9.0	9000	968,0	1800
П3-9.6	9600	765,0	2П3-9.6	9600	1000,0	2400
П3-10.2	10200	797,0	2П3-10.2	10200	1032,0	3000
П3-10.8	10800	828,0	2П3-10.8	10800	1062,0	3600
П3-11.4	11400	860,0	2П3-11.4	11400	1094,0	4200
П4-12.0	12000	995,0	2П4-12.0	12000	1241,0	1200
П4-12.6	12600	1030,0	2П4-12.6	12600	1275,0	1800
П4-13.2	13200	1057,0	2П4-13.2	13200	1307,0	2400
П4-13.8	13800	1094,0	2П4-13.8	13800	1339,0	3000
П4-14.4	14400	1124,0	2П4-14.4	14400	1370,0	3600
П4-15.0	15000	1156,0	2П4-15.0	15000	1402,0	4200

ЛЕСТНИЦЫ, ПЛОЩАДКИ, СТРЕМЯНКИ И ОГРАЖДЕНИЯ СТАЛЬНЫЕ ПРОИЗВОДСТВЕННЫХ ЗДАНИЙ ПРОМЫШЛЕННЫХ ПРЕДПРИЯТИЙ

СТРОИТЕЛЬНЫЕ КОНСТРУКЦИИ И ИЗДЕЛИЯ
Серия 1.450.3-6
Вып.0-2,0-3,5

Лист 2
Страница 3

НОМЕНКЛАТУРА ЛЕСТНИЦ НАРУЖНЫХ ПОЖАРНЫХ МАРШЕВЫХ

Марка	A, мм	Масса, кг	Марка	A, мм	Масса, кг	h_1, мм
Л3-8.4(С*)	8400	955,0	Л5-15.6(С*)	15600	1727,0	1200
Л3-9.0	9000	1001,0	Л5-16.2	16200	1773,0	1800
Л3-9.6	9600	1045,0	Л5-16.8	16800	1817,0	2400
Л3-10.2	10200	1089,0	Л5-17.4	17400	1861,0	3000
Л3-10.8	10800	1132,0	Л5-18.0	18000	1903,0	3600
Л3-11.4	11400	1175,0	Л5-18.6	18600	1947,0	4200
Л4-12.0	12000	1354,0	Л6-19.2	19200	2110,0	1200
Л4-12.6	12600	1399,0	Л6-19.8	19800	2156,0	1800
Л4-13.2	13200	1443,0	Л6-20.4	20400	2200,0	2400
Л4-13.8	13800	1487,0	Л6-21.0	21000	2244,0	3000
Л4-14.4	14400	1530,0	Л6-21.6	21600	2286,0	3600
Л4-15.0	15000	1573,0	Л6-22.2	22200	2330,0	4200

НОМЕНКЛАТУРА ЛЕСТНИЦ НАРУЖНЫХ ЭВАКУАЦИОННЫХ

Марка	A, мм	Масса, кг	Марка	A, мм	Масса, кг	h_1, мм
			Л3Э4-12.0(С*)	12000	1605,0	1200
			Л3Э4-12.6	12600	1659,0	1800
			Л3Э4-13.2	13200	1714,0	2400
Л3Э1-3.0(С*)	3000	256,0	Л3Э4-13.8	13800	1770,0	3000
Л3Э1-3.6	3600	378,0	Л3Э4-14.4	14400	1808,0	3600
Л3Э1-4.2	4200	398,0	Л3Э4-15.0	15000	1881,0	4200
Л3Э2-4.8	4800	661,0	Л3Э5-15.6	15600	2063,0	1200
Л3Э2-5.4	5400	715,0	Л3Э5-16.2	16200	2117,0	1800
Л3Э2-6.0	6000	770,0	Л3Э5-16.8	16800	2172,0	2400
Л3Э2-6.6	6600	826,0	Л3Э5-17.4	17400	2229,0	3000
Л3Э2-7.2	7200	864,0	Л3Э5-18.0	18000	2267,0	3600
Л3Э2-7.8	7800	937,0	Л3Э5-18.6	18600	2339,0	4200
Л3Э3-8.4	8400	1134,0	Л3Э6-19.2	19200	2538,0	1200
Л3Э3-9.0	9000	1188,0	Л3Э6-19.8	19800	2592,0	1800
Л3Э3-9.6	9600	1243,0	Л3Э6-20.4	20400	2647,0	2400
Л3Э3-10.2	10200	1300,0	Л3Э6-21.0	21000	2704,0	3000
Л3Э3-10.8	10600	1338,0	Л3Э6-21.6	21600	2742,0	3600
Л3Э3-11.4	11400	1410,0	Л3Э6-22.2	22200	2814,0	4200

НОМЕНКЛАТУРА ЛЕСТНИЦ ПОЖАРНЫХ ВЕРТИКАЛЬНЫХ

Марка	А, мм	Н, мм	Масса, кг	Марка	А, мм	Н, мм	Масса, кг
ЛВ2-9.5(С*)	9500	I0400	3I8,0	ЛВ3-I4.7(С*)	I4700	I5600	457,0
ЛВ2-I0.I	I0I00	II000	332,0	ЛВ3-I5.3	I5300	I6200	47I,0
ЛВ2-I0.7	I0700	II600	346,0	ЛВ3-I5.9	I5900	I6800	490,0
ЛВ2-II.3	II300	I2200	360,0	ЛВ3-I6.5	I6500	I7400	504,0
ЛВ2-II.9	II900	I2800	374,0	ЛВ3-I7.I	I7I00	I8000	5I8,0
ЛВ2-I2.5	I2500	I3400	393,0	ЛВ3-I7.7	I7700	I8600	532,0
ЛВ2-I3.I	I3I00	I4000	407,0	ЛВ3-I8.3	I8300	I9200	547,0
ЛВ2-I3.7	I3700	I4600	42I,0	ЛВ3-I8.9	I8900	I9800	565,0
ЛВ2-I4.3	I4300	I5200	435,0	ЛВ3-I9.5	I9500	20400	579,0
ЛВ2-I5.5	I5500	I6400	468,0	ЛВ3-20.I	20I00	2I000	593,0

* Для всех марок изделий приведенных в номенклатуре и предназначенных для эксплуатации при температуре от минус 40 °С до минус 65 °С (северное исполнение), к марке изделия добавляется индекс С.

Например: П4-I5.0 С ; Л6-22.2 С ; ЛЭ5-I8.0 С ; ЛВ3-20.I С

C2BA УКАЗАНИЯ ПО ПРИМЕНЕНИЮ

Площадки посадочные на мостовые электрические краны, лестницы наружные пожарные и эвакуационные для промышленных зданий предназначены для эксплуатации во взрывобезопасной категории производства в соответствии с требованиями СНТП 24-86 МВД СССР.

D3DA ВРЕМЕННЫЕ НАГРУЗКИ

Конструкции площадки посадочной на мостовые электрокраны и лестницы пожарной для промышленных зданий рассчитаны на нагрузку от I,96 до 2,94 кПа (от 200 до 300 кг.с/м^2), а лестницы эвакуационной для промышленных зданий до 3,92 кПа (400 кг.с/м^2).

N1BD РАСЧЕТНАЯ ТЕМПЕРАТУРА НАРУЖНОГО ВОЗДУХА – минус 65 °С

G2DD КЛИМАТИЧЕСКИЕ РАЙОНЫ И ПОДРАЙОНЫ – I_I, I_2, II_2, II_3, II_4

G2EE ИНЖЕНЕРНО-ГЕОЛОГИЧЕСКИЕ УСЛОВИЯ – обычные

G2BG СТЕПЕНЬ АГРЕССИВНОСТИ СРЕДЫ – неагрессивная и слабоагрессивная

ДОПОЛНИТЕЛЬНЫЕ ДАННЫЕ

Расшифровка марок изделий

П1-3.6(С); П4-I5.0(С); 2П4-I5.0(С); Л5-I5.6(С); ЛЭ6-22.2(С); ЛВ3-20.I(С)

П – одинарная площадка посадочная на мостовые электрокраны;

2П – двойная посадочная площадка на мостовые электрокраны для смежных пролетов;

П1,П2... – количество промежуточных лестничных маршей на конечную отметку высоты площадочной площадки;

Л – лестница наружная пожарная для выхода на кровлю здания;

ЛЭ – лестница наружная эвакуационная для наружного выхода из здания;

3.6; I5.0; 22.2 – высота верхней отметки переходной площадки;

С – северное исполнение.

Полное обозначение марок см. выпуски 0-2 и 0-3.

Серия I.450.3-6 вып.0-2, 0-3 и 5 разработана в дополнение серии I.450.3-6 вып.0-I, I, 2, 3 и 4 и взамен шифра Т-I7009.

B7EA СОСТАВ ПРОЕКТНОЙ ДОКУМЕНТАЦИИ

Выпуск 0-2 - Площадки посадочные на мостовые электрические краны. Материалы для проектирования.

Выпуск 0-3 - Лестницы наружные пожарные и эвакуационные для промышленных зданий. Материалы для проектирования.

Выпуск 5 - Площадки посадочные на мостовые электрические краны, лестницы наружные пожарные и эвакуационные для промышленных зданий. Дополнительные изделия. Чертежи КМД.

Объем проектной документации, приведенной к формату А4 - 292 форматок.

B7BA Автор проекта - ЦНИИпроектлегконструкция, I23376, г.Москва, ул.Красная Пресня, 30.

B7HA УТВЕРЖДЕНИЕ - Утверждены ВПИСО "Союзлегконструкция" Минмонтажспецстроя СССР, протокол от I8.04.90 и введены в действие с 0I.0I.9I , приказом № 47 от I6.04.90 "ЦНИИпроектлегконструкция".

Срок действия до I996 г.

B7KA ПОСТАВЩИК - Государственное предприятие — Центр проектной продукции массового применения (ГП ЦПП), 127238, Москва, Дмитровское ш.,46, корп. 2

Инв. № 24368

Катал.л.№ 065435

3.01.П-1 т.1

gost.e-ecolog.ru