К400-1-90

СК-3	СТРОИТЕЛЬНЫЙ КАТАЛОГ ЧАСТЬ 3 ТИПОВАЯ ДОКУМЕНТАЦИЯ НА КОНСТРУКЦИИ, ИЗДЕЛИЯ И УЗЛЫ ЗДАНИЙ И СООРУЖЕНИЙ	СТРОИТЕЛЬНЫЕ КОНСТРУКЦИИ И ИЗДЕЛИЯ Серия I.423.3-8 Выпуск 6
ГП ЦПП		УДК 624.075.23
ЯНВАРЬ **1990**	СТАЛЬНЫЕ КОЛОННЫ ОДНОЭТАЖНЫХ ПРОИЗВОДСТВЕННЫХ ЗДАНИЙ БЕЗ МОСТОВЫХ ОПОРНЫХ КРАНОВ	На 2-х листах На 4-х страницах Страница I

ОБЩИЕ ВИДЫ КОЛОНН

Крайний ряд

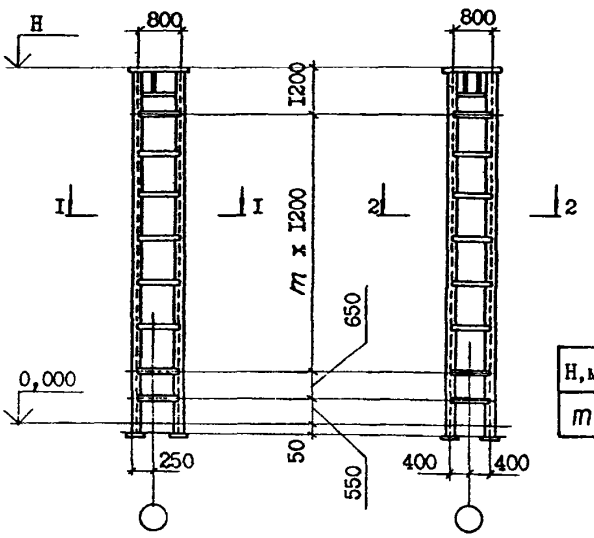

Средний ряд

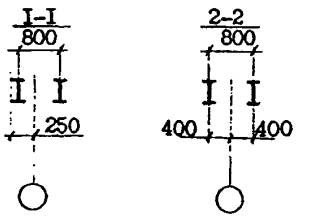

H,м	9,6	I0,8	I2,0	I3,2	I4,4	I5,6	I6,8	I8,0
m	6	7	8	9	I0	II	I2	I3

СХЕМЫ СВЯЗЕЙ ПО КОЛОННАМ

Шаг колонн 6 м (крайний и средний ряды)

Шаг колонн I2 м (средний ряд)

3-3

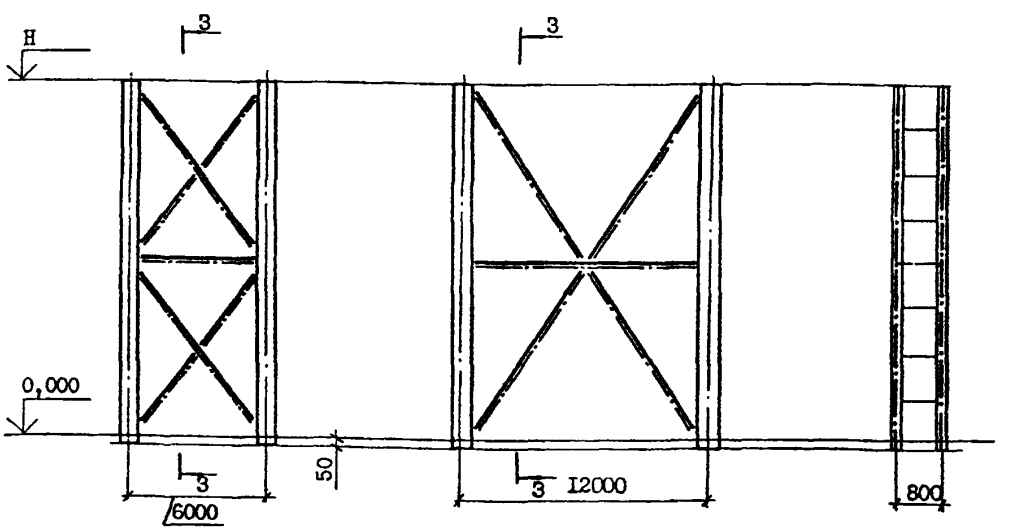

gost.e-ecolog.ru

DIAA ТЕХНИЧЕСКАЯ ХАРАКТЕРИСТИКА

Выпуск 6 содержит чертежи КМ стальных колонн и связей.

Колонны запроектированы сквозными, двухветвевыми с двухплоскостной безраскосной решеткой.

Ветви колонн запроектированы из двутавров типа "Б" по ГОСТ 26020-83, решетка колонн - из прокатных швеллеров по ГОСТ 8240-72.

Базы колонн раздельные для каждой ветви, с опиранием фрезерованных торцов ветвей на заранее установленные опорные плиты.

Элементы связей запроектированы из прокатных уголков и гнутых профилей.

Все заводские соединения сварные, монтажные - болтовые.

Материал конструкций - углеродистая сталь по ГОСТ 380-71 и ТУ I4-I-3023-80 и низколегированная сталь по ГОСТ I928I-73 и ГОСТ I9282-73.

НОМЕНКЛАТУРА КОЛОНН КРАЙНЕГО РЯДА

H, м	Марка	Масса, кг	H, м	Марка	Масса, кг	H, м	Марка	Масса, кг
9,6	КК96-23-I	I000	I3,2	ККI32-26-I	I3I0	I5,6	ККI56-45-2	3240
	-26-I	I040		-30-I	I520	I6,8	ККI68-23-I	I430
	-30-I	I230		-35-I	I760		-26-I	I570
	-35-I	I380		-35-2	I900		-30-I	I630
	-35-2	I490		-40-I	2I20		-35-I	2080
	-40-I	I670		-40-2	23I0		-35-2	23I0
	-40-2	I8I0	I4,4	ККI44-23-I	I330		-40-I	2560
I0,8	ККI08-23-I	I070		-26-I	I390		-40-2	2860
	-26-I	II30		-30-I	I620		-45-I	3030
	-30-I	I300		-35-I	I890		-45-2	33I0
	-35-I	I5I0		-35-2	2040	I8,0	ККI80-23-I	I5I0
	-35-2	I630		-40-I	2260		-26-I	I640
	-40-I	I820		-40-2	2470		-35-I	2200
	-40-2	I980		-45-I	2620		-35-2	2440
I2,0	ККI20-23-I	II70	I5,6	ККI56-23-I	I4I0		-40-I	27I0
	-26-I	I220		-26-I	I480		-40-2	3020
	-30-I	I4I0		-30-I	I730		-45-I	32I0
	-35-I	I640		-35-I	20I0		-45-2	35I0
	-35-2	I760		-35-2	2I70		-50-I	3720
	-40-I	20I0		-40-I	24I0			
	-40-2	2I90		-40-2	2690			
I3,2	ККI32-23-I	I240		-45-I	2860			

НОМЕНКЛАТУРА КОЛОНН СРЕДНЕГО РЯДА

Н, м	Марка	Масса, кг	Н, м	Марка	Масса, кг	Н, м	Марка	Масса, кг
9,6	КС96-23-I	1010	12,0	КС120-45-I	2440	15,6	КС156-40-2	2650
	-26-I	1050		-45-2	2660		-45-I	2880
	-30-I	1230		-50-I	2810		-45-2	3160
	-35-I	1450		-50-2	3030		-50-I	3440
	-35-2	1550		-55-I	3310		-50-2	3730
	-40-I	1750	13,2	КС132-26-I	1250		-55-I	4070
	-40-2	1990		-30-I	1490		-60-I	4600
	-45-I	2100		-35-I	1770	16,8	КС168-35-I	2050
	-45-2	2310		-35-2	1890		-35-2	2210
	-50-I	2430		-40-I	2120		-40-I	2530
	-50-2	2560		-40-2	2390		-40-2	2800
	-55-I	2800		-45-I	2560		-45-I	3050
10,8	КС108-23-I	1050		-45-2	2860		-45-2	3340
	-26-I	1140		-50-I	3030		-50-I	3620
	-30-I	1330		-50-2	3270		-50-2	3950
	-35-I	1540		-55-I	3560		-55-I	4320
	-35-2	1680	14,4	КС144-30-I	1580		-60-I	4900
	-40-I	1890		-35-I	1830		-60-2	5250
	-40-2	2140		-35-2	2010		-70-I	5860
	-45-I	2280		-40-I	2260	18,0	КС180-35-I	2160
	-45-2	2510		-40-2	2550		-35-2	2340
	-50-I	2650		-45-I	2720		-40-I	2660
	-50-2	2850		-45-2	3040		-40-2	2950
	-55-I	3110		-50-I	3240		-45-I	3160
12,0	КС120-23-I	1110		-50-2	3500		-45-2	3530
	-26-I	1180		-55-I	3820		-50-I	3760
	-30-I	1390		-60-I	4310		-50-2	4160
	-35-I	1650	15,6	КС156-30-I	1670		-55-I	4560
	-35-2	1760		-35-I	1940		-60-I	5190
	-40-I	1990		-35-2	2140		-60-2	5570
	-40-2	2250		-40-I	2390		-70-I	6210

СВА УКАЗАНИЯ ПО ПРИМЕНЕНИЮ

Колонны разработаны для зданий:

одно- и многопролетных, с фонарными и бесфонарными пролетами;

с номинальными высотами 9,6; 10,8; 12,0; 13,2; 14,4; 15,6; 16,8 и 18,0 м (отметки верха колонн);

с пролетами шириной I8, 24, 30 и 36 м (в любом сочетании);

с шагом колонн:

по крайним рядам 6 м;

по средним рядам - 6 и I2 м для зданий высотой 9,6 и I0,8 м;

I2 м для зданий высотой I2,0; I3,2; I4,4; I5,6; I6,8 и I8,0 м;

с применением в покрытии стального профилированного настила или железобетонных плит;

без мостовых подвесных и опорных кранов;

оборудованных мостовыми подвесными электрическими кранами общего назначения грузоподъемностью до 5 т.

J3OB НОРМАТИВНОЕ ВЕТРОВОЕ ДАВЛЕНИЕ - 0,60 кПа

J3NB ВЕС СНЕГОВОГО ПОКРОВА - 2,0 кПа

N1BD РАСЧЕТНАЯ ТЕМПЕРАТУРА НАРУЖНОГО ВОЗДУХА ≥ минус 65°С

G2MQ СЕЙСМИЧНОСТЬ - несейсмические районы, также районы с сейсмичностью до 9 баллов включительно.

G2BQ СТЕПЕНЬ АГРЕССИВНОСТИ СРЕДЫ -
- неагрессивная и слабоагрессивная

ДОПОЛНИТЕЛЬНЫЕ ДАННЫЕ

Настоящий выпуск разработан взамен выпуска I серии I.423.3-8

Расшифровка марки колонны

Пример: КСI56-30-I

КС - колонна среднего ряда;

I56 - номинальная высота здания в дм;

30-I - номер двутавра типа Б по ГОСТ 26020-83.

B7EA СОСТАВ ПРОЕКТНОЙ ДОКУМЕНТАЦИИ

Выпуск 6. Колонны для зданий высотой от 9,6 до I8,0 м бескрановых и с подвесными электрическими кранами общего назначения грузоподъемностью до 5 т. Чертежи КМ.

Объем проектных материалов, приведенных к формату А4 - I50 форматок

B7BA АВТОР ПРОЕКТА — ЦНИИпроектстальконструкция, II7393, Москва, ул.Архитектора Власова, 49.

B7HA УТВЕРЖДЕНИЕ — Утверждены Главным управлением организации проектирования Госстроя СССР, техническое задание от 25.01.89, введены в действие с 01.02.90 ЦНИИпроектстальконструкция им.Мельникова, приказ от 25.07.89 № 345. Срок действия - 1995 г.

B7KA ПОСТАВЩИК — Государственное предприятие — Центр проектной продукции массового применения (ГП ЦПП), 127238, Москва, Дмитровское ш.,46, корп. 2

Инв.№ 23988

Катал.л.№ 064518

gost.e-ecolog.ru