СК-3	СТРОИТЕЛЬНЫЙ КАТАЛОГ ЧАСТЬ 3 ТИПОВАЯ ДОКУМЕНТАЦИЯ НА КОНСТРУКЦИИ, ИЗДЕЛИЯ И УЗЛЫ ЗДАНИЙ И СООРУЖЕНИЙ	СТРОИТЕЛЬНЫЕ КОНСТРУКЦИИ И ИЗДЕЛИЯ Серия I.423.3-8 Выпуск 2 УДК 624.075.23:691.714
ГП ЦПП	СТАЛЬНЫЕ КОЛОННЫ ОДНОЭТАЖНЫХ ПРОИЗВОДСТВЕННЫХ ЗДАНИЙ БЕЗ МОСТОВЫХ ОПОРНЫХ КРАНОВ	MKBL
МАЙ 1986		На 2 листах На 3 страницах Страница I

ОБЩИЕ ВИДЫ КОЛОНН

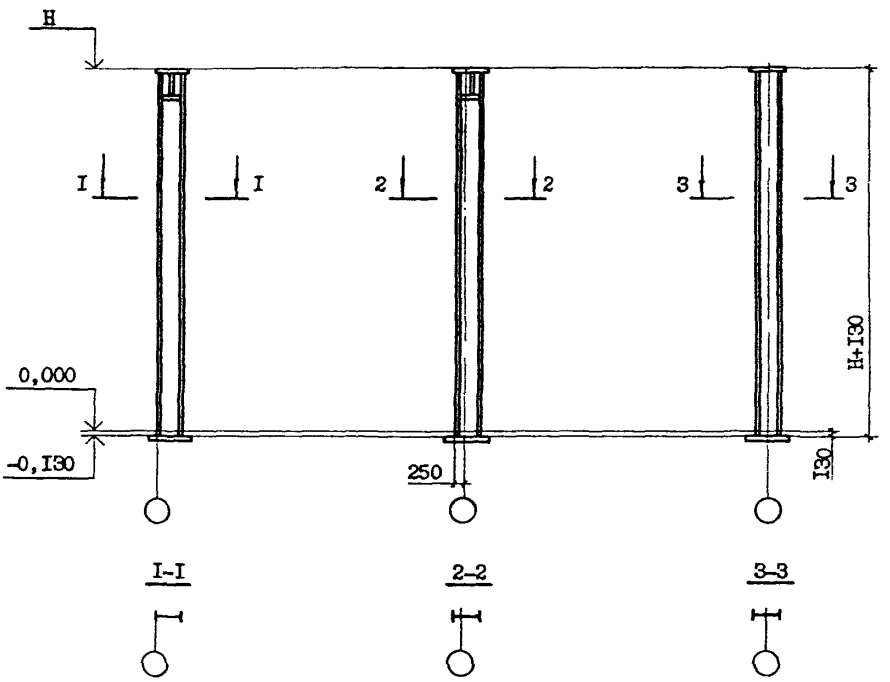

СХЕМЫ СВЯЗЕЙ ПО КОЛОННАМ

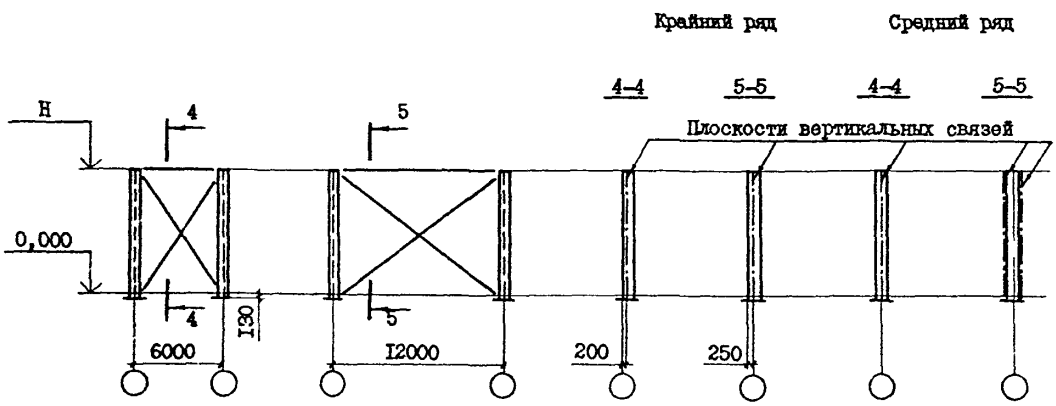

3.01.П-5.94 т.1

gost.e-ecolog.ru

I IAA ТЕХНИЧЕСКАЯ ХАРАКТЕРИСТИКА

Выпуск 2 содержит чертежи КМ стальных колонн и связей.

Колонны запроектированы сплошностенчатыми, постоянного сечения по высоте, из двутавров с параллельными гранями полок (широкополочных двутавров) типа "Ш" по ГОСТ 26020-83.

Элементы связей приняты из горячекатаных уголков и гнутосварных замкнутых профилей квадратного сечения.

Базы колонн запроектированы с опорными плитами, приваренными к стержню колонн на заводе.

Для облегчения выверки колонн при их установке каждый фундаментный болт имеет гайки и шайбы выше и ниже плиты.

Колонна транспортируется в виде одного отправочного элемента.

Все заводские соединения сварные, монтажные - сварные и болтовые.

Материал конструкций - углеродистая сталь по ГОСТ 380-71^{X} и ТУ-14-1-3023-80 и низколегированная сталь по ГОСТ 19281-73, ГОСТ 19282-73.

М А Р К И К О Л О Н Н

Н, м	Марка		Масса, кг
6,0	КБ60.6-1-К	КБ60.6-1-КС	642
	-2-К	-2-КС	805
	-3-К	-3-КС	946
	КБ60.12-1-К	КБ60.12-1-КС	986
	-2-К	-2-КС	1185
	КБ60-1-С	КБ60-1-СС	849
	-2-С	-2-СС	1008
	-3-С	-3-СС	1251
	-4-С	-4-СС	1425
7,2	КБ72.6-1-К	КБ72.6-1-КС	714
	-2-К	-2-КС	922
	-3-К	-3-КС	1119
	КБ72.12-1-К	КБ72.12-1-КС	1125
	-2-К	-2-КС	1357

Н, м	Марка		Н, м
7,2	КБ72-1-С	КБ72-1-СС	965
	-2-С	-2-СС	1147
	-3-С	-3-СС	1423
	-4-С	-4-СС	1631
8,4	КБ84.6-1-К	КБ84.6-1-КС	804
	-2-К	-2-КС	1038
	-3-К	-3-КС	1257
	-4-К	-4-КС	1530
	КБ84.12-1-К	КБ84.12-1-КС	1263
	-2-К	-2-КС	1530
	-3-К	-3-КС	1816
	КБ84-1-С	КБ84-1-СС	1081
	-2-С	-2-СС	1285
	-3-С	-3-СС	1595
	-4-С	-4-СС	1837

С2ВА УКАЗАНИЯ ПО ПРИМЕНЕНИЮ

Колонны разработаны для зданий:
одно- и многопролетных, с фонарными и бесфонарными пролетами;
с номинальными высотами 6,0; 7,2 и 8,4 м (отметки верха колонн);
с пролетами шириной I8,24,30 м при номинальной высоте 6,0 м и пролетами шириной I8,24,30 и 36 м при номинальных высотах 7,2 и 8,4 м (в любом сочетании);
с шагом колонн 6,0 и I2 м по крайним и средним рядам;
с применением в покрытии стального профилированного настила или железобетонных плит пролетом 6 м;
без мостовых опорных кранов;
оборудованных мостовыми подвесными электрическими кранами общего назначения грузоподъемностью до 5 т;
возводимых в районах несейсмических и сейсмичностью 7,8 и 9 баллов.

J3OB СКОРОСТНОЙ НАПОР ВЕТРА – 27-55 кгс/м^2 (0,265-0,54 кПА)

J3NB ВЕС СНЕГОВОГО ПОКРОВА – 50-I50 кгс/м^2 (0,49-I,47 кПА)

N1B1D РАСЧЕТНАЯ ТЕМПЕРАТУРА НАРУЖНОГО ВОЗДУХА –
– минус 65°С и выше при отапливаемых зданиях
и минус 30°С и выше при неотапливаемых зданиях

Д О П О Л Н И Т Е Л Ь Н Ы Е Д А Н Н Ы Е

Выпуск 2 настоящей серии разработан взамен выпуска 2 серии I.424-4

B7EA С О С Т А В П Р О Е К Т Н О Й Д О К У М Е Н Т А Ц И И

Выпуск 2 – Колонны для зданий высотой от 6,0 до 8,4 м бескрановых и с подвесными электрическими кранами общего назначения грузоподъемностью до 5 т. Чертежи КМ.
Объем проектных материалов, приведенных к формату А4, – 74 форматки.

B7BA АВТОР ПРОЕКТА ЦНИИпроектстальконструкция им.Мельникова, I27393, Москва, В-393, ул.Архитектора Власова, 49

B7HA УТВЕРЖДЕНИЕ утверждены Госстроем СССР, постановление от 24.I2.85 № 248
введены в действие с 0I.04.86.

B7KA ПОСТАВЩИК Государственное предприятие — Центр проектной продукции массового применения (ГП ЦПП), 127238, Москва, Дмитровское ш.,46, корп. 2

Инв. № 2I042
Катал.л.№ 053335

gost.e-ecolog.ru